Каталог Chevrolet Niva 2123

Модель:
Chevrolet Niva 2123
Актуальность: **04.2022**
Модификации: **2123 GM (2003-2009, 2009-2020)**

Каталог предоставлен сайтом scorpion-car.ru. При размещении каталога ссылка на страницу загрузки обязательна!

100110. Двигатель

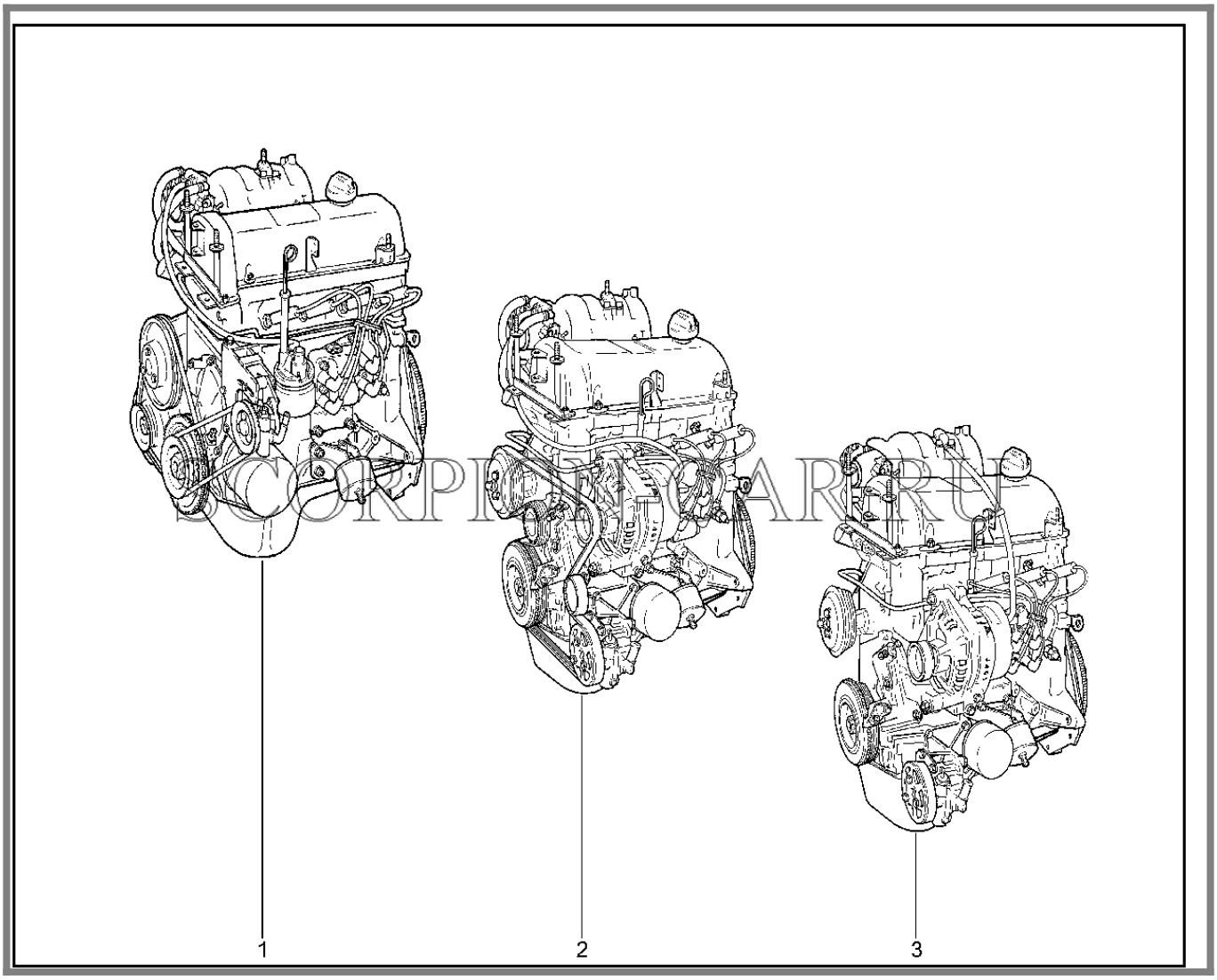

№	Каталожный номер	Доп. номер	Наименование	Кол-во	Номер замены
1	21230-1000260-00	8460003745	Двигатель	1	
2	21230-1000260-40	8460003746	Двигатель	1	
2	21230-1000260-41	8450102421	Двигатель	1	
2	21230-1000260-70	8460003747	Двигатель	1	
3	21230-1000400-53	8450036701	Двигатель (для комплектации без кондиционера)	1	
3	21230-1000400-55	8450120287	Двигатель (для комплектации с кондиционером)	1	

Каталог предоставлен сайтом scorpion-car.ru. При размещении каталога ссылка на страницу загрузки обязательна!

101110. Подвеска двигателя

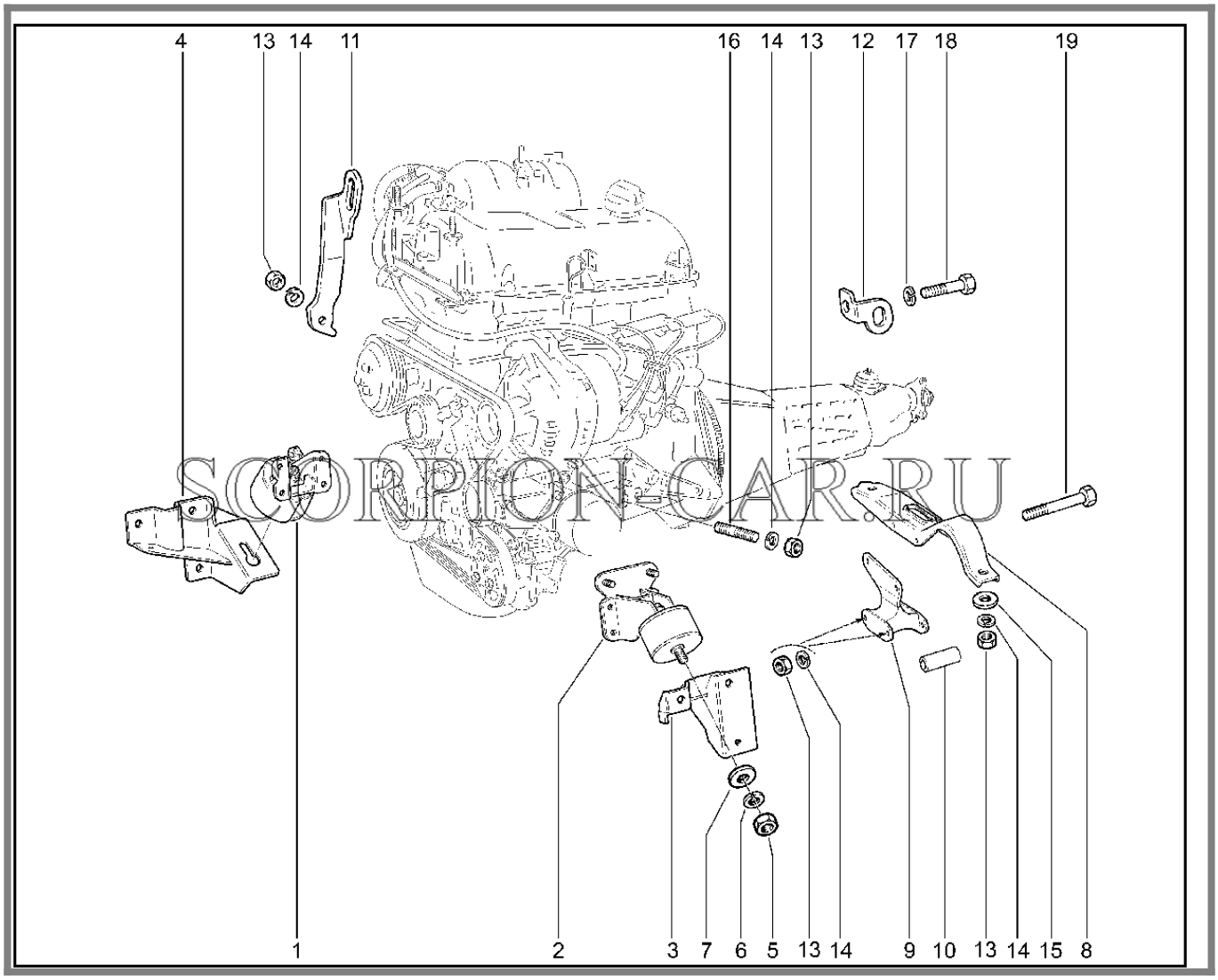

SCORPION-CAR.RU

№	Каталожный номер	Доп. номер	Наименование	Кол-во	Номер замены
1	21230-1001010-00	8450058317	Кронштейн правый с подушкой в сборе	1	
2	21230-1001011-00	8450058318	Кронштейн левый с подушкой в сборе	1	
3	21230-1001057-00	8450109849	Кронштейн передней подвески двигателя левый	1	
4	21230-1001053-00	8450109848	Кронштейн передней подвески двигателя правый	1	
5	00001-0021647-11	8450001204	Гайка М10х1.25 шестигранная	4	
6	00001-0005168-70	8450001002	Шайба 10	4	

Каталог предоставлен сайтом scorpion-car.ru. При размещении каталога ссылка на страницу загрузки обязательна!

7	21210-1001029-00	8450057111	Шайба	2	
8	21230-1001113-00	8450058324	Поперечина задней подвески двигателя	1	
9	21230-1001275-00	8450058326	Опора задней подвески двигателя	1	
10	21010-1001102-00	8450080990	Втулка распорная	2	
11	21110-1001074-00	8450055992	Рым передний	1	
12	21230-1001076-00	8450058320	Рым задний правый	1	
12	21230-1001077-00	8450058322	Рым задний левый	1	
13	00001-0061008-11	8450001030	Гайка М8	15	
14	00001-0005166-70	8450001088	Шайба 8 пружинная	15	
15	00001-0026470-01	8450001090	Шайба 8х25 плоская	2	
16	00001-0035166-21	8450050157	Шпилька М8х16	7	
16	00001-0035168-21	8450050159	Шпилька М8х20	1	
17	00001-0005170-70	8450001003	Шайба пружинная 12	2	
18	00001-0055407-21	8450006074	Болт М12х1,25х45	2	
19	00001-0060445-21	8450006079	Болт М8х65	2	

Каталог предоставлен сайтом scorpion-car.ru. При размещении каталога ссылка на страницу загрузки обязательна!

102110. Экран двигателя

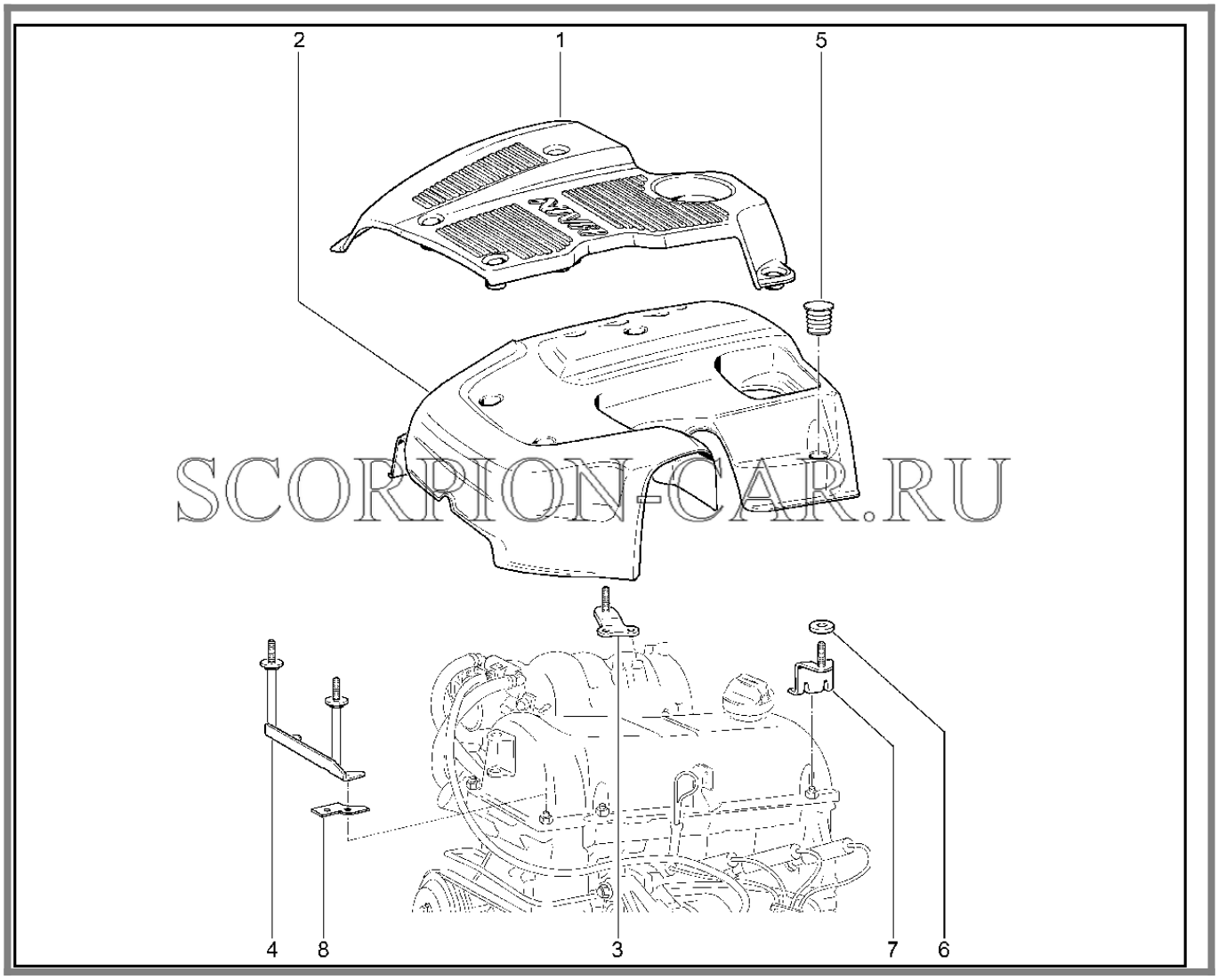

№	Каталожный номер	Доп. номер	Наименование	Кол-во	Номер замены
1	00001-7504514-00	8460050079	Экран двигателя	1	
2	21230-1042015-00		Экран двигателя	1	
3	21230-1042040-00	8450058400	Кронштейн крепления экрана правый	1	
4	21230-1042020-00	8450058397	Кронштейн крепления экрана передний	1	21230104202002
4	21230-1042020-02	8450058398	Кронштейн крепления экрана передний	1	21230104202000
5	21230-1042018-00	8460003763	Опора крепления экрана	4	21230104201801

Каталог предоставлен сайтом scorpion-car.ru. При размещении каталога ссылка на страницу загрузки обязательна!

5	21230-1042018-01	8460003764	Опора крепления экрана	4	21230104201802
6	21230-1042019-01	8450085660	Шайба опорная	4	
7	21230-1042030-00	8450058399	Кронштейн крепления экрана задний	1	
8	21230-3724483-00	8450058670	Кронштейн крепления жгута проводов	2	

Каталог предоставлен сайтом scorpion-car.ru. При размещении каталога ссылка на страницу загрузки обязательна!

110110. Поршни и шатуны

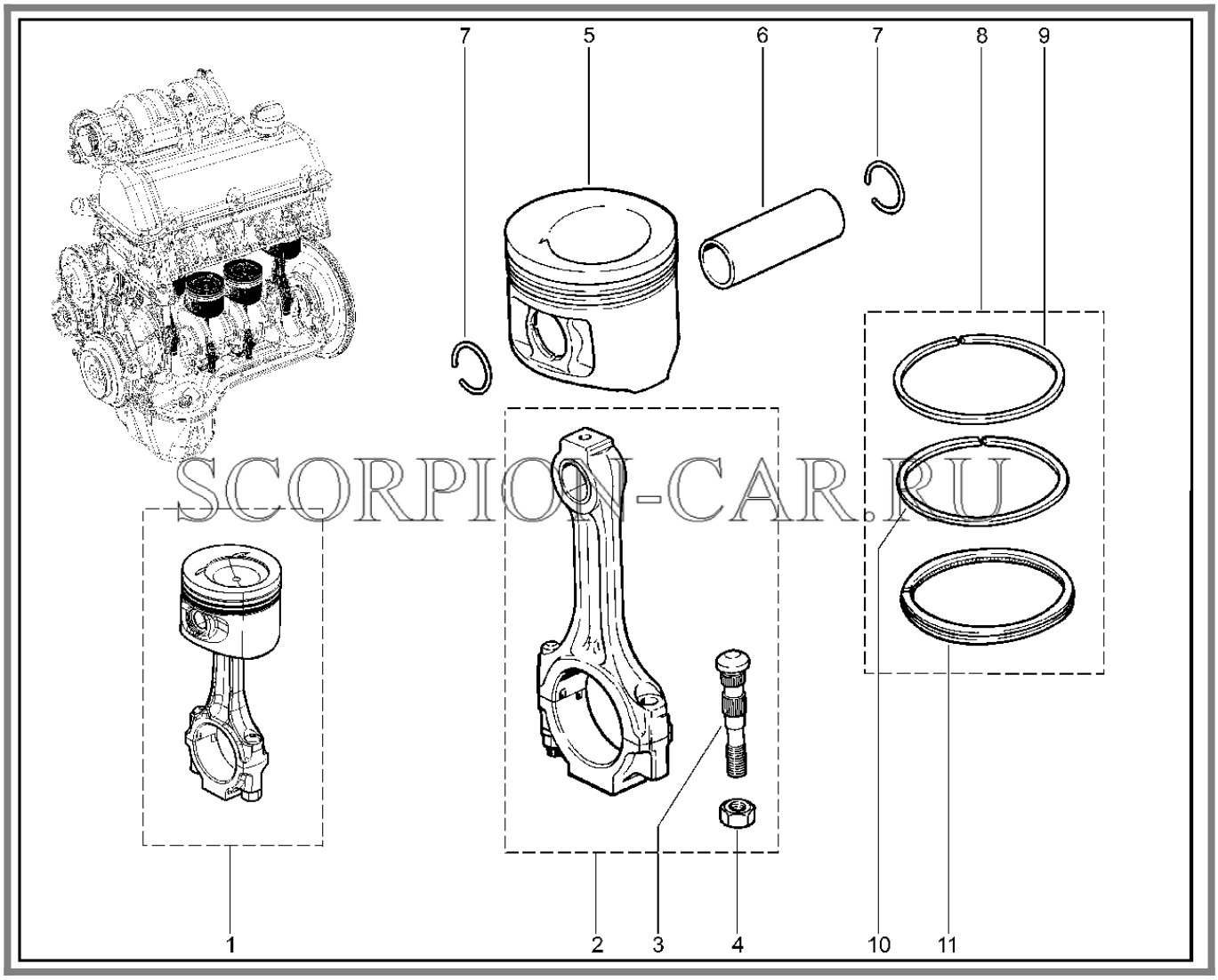

SCORPION-CAR.RU

№	Каталожный номер	Доп. номер	Наименование	Кол-во	Номер замены
1	21213-1004010-00	8450037608	Поршень и шатун в сборе	4	
2	21213-1004045-00	8450037158	Шатун, класс 1	4	
2	21213-1004045-01	8450037159	Шатун, класс 2	4	
2	21213-1004045-02	8450037160	Шатун, класс 3	4	
3	21213-1004062-00	8450057585	Болт шатуна	8	
4	00001-0025550-20	8450050104	Гайка М9х1	8	
5	21213-1004015-00	8450079108	Поршень, класс А	4	
5	21213-1004015-02	8450037153	Поршень, класс С	4	
5	21213-1004015-04	8450037155	Поршень, класс Е	4	

Каталог предоставлен сайтом scorpion-car.ru. При размещении каталога ссылка на страницу загрузки обязательна!

5	21213-1004015-31	8450102408	Поршень ремонтный N1	4	
5	21213-1004015-32	8450102409	Поршень ремонтный N2	4	
6	21213-1004020-00	8450079109	Палец поршневой, класс 1	4	
6	21213-1004020-01	8450079110	Палец поршневой, класс 2	4	
6	21213-1004020-02	8450079111	Палец поршневой, класс 3	4	
7	21213-1004022-00	8450057584	Кольцо стопорное	8	21213100402201
7	21213-1004022-01	8450077905	Кольцо стопорное	8	21213100402200
8	21083-1000100-00	8450102162	Комплект поршневых колец 0,0	1	
8	21083-1000100-31	8450102163	Комплект поршневых колец +0,4	1	
8	21083-1000100-32	8450108297	Комплект поршневых колец +0,8	1	
9	21083-1004030-31	8450108311	Кольцо поршневое компрессионное верхнее +0,4 (входит в комплект 21083100010031)	4	
9	21083-1004030-32	8450108312	Кольцо поршневое компрессионное верхнее +0,8 (входит в комплект 21083100010032)	4	
10	21083-1004025-31	8450108309	Кольцо поршневое компрессионное нижнее +0,4 (входит в комплект 21083100010031)	4	
10	21083-1004025-32	8450108310	Кольцо поршневое компрессионное нижнее +0,8 (входит в комплект 21083100010032)	4	

Каталог предоставлен сайтом scorpion-car.ru. При размещении каталога ссылка на страницу загрузки обязательна!

11	21083-1004035-31	8450108313	Кольцо поршневое маслосъемное +0,4 (входит в комплект 21083100010031)	4	
11	21083-1004035-32	8450108314	Кольцо поршневое маслосъемное +0,8 (входит в комплект 21083100010032)	4	

Каталог предоставлен сайтом scorpion-car.ru. При размещении каталога ссылка на страницу загрузки обязательна!

111010. Комплекты вкладышей

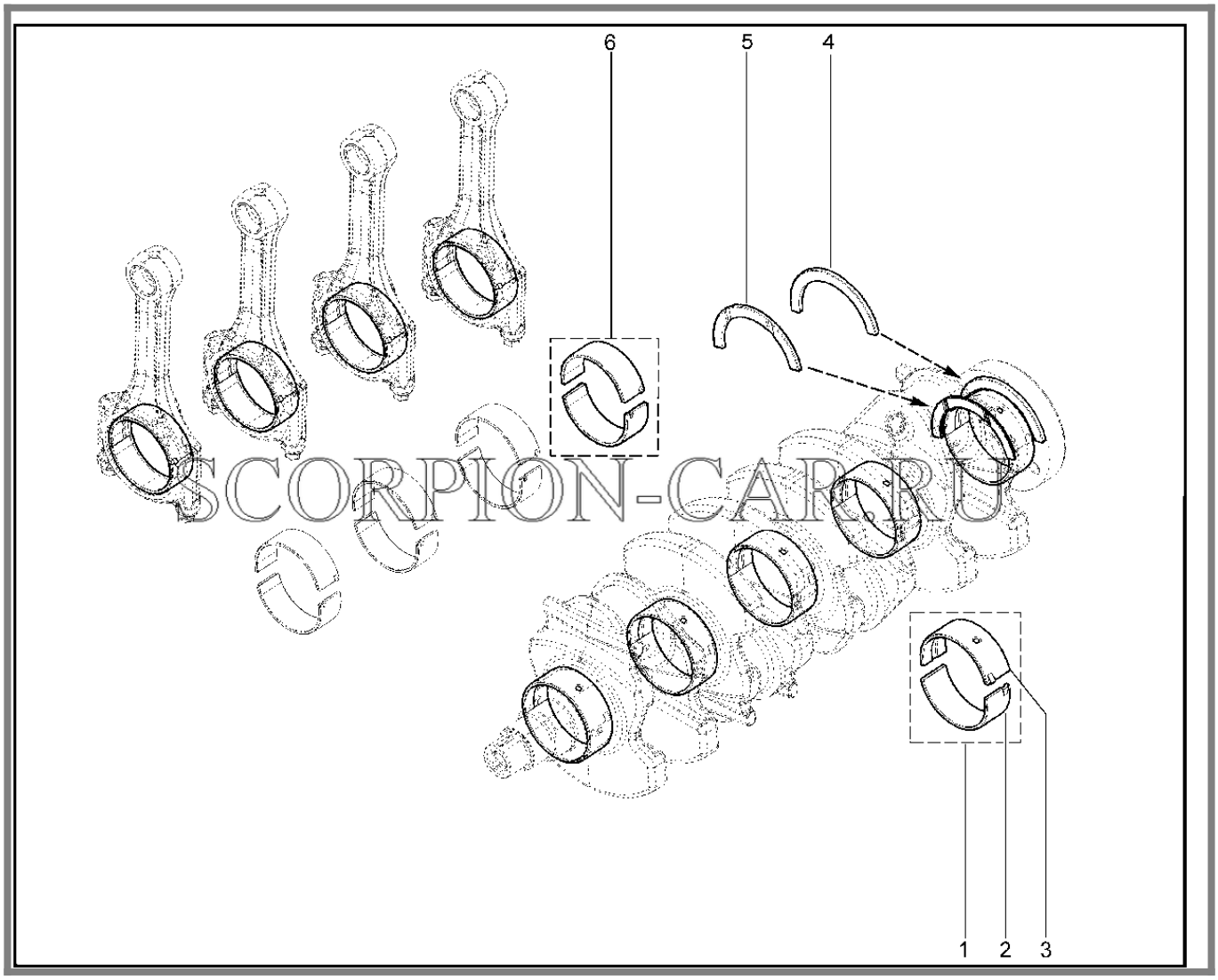

SCORPION-CAR.RU

№	Каталожный номер	Доп. номер	Наименование	Кол-во	Номер замены
1	21010-1000102-01	8450078198	Комплект коренных вкладышей	1	
1	21010-1000102-11	8450078199	Комплект коренных вкладышей +0,25мм	1	
1	21010-1000102-12	8450078200	Комплект коренных вкладышей +0,50мм	1	
1	21010-1000102-13	8450078201	Комплект коренных вкладышей +0,75мм	1	
1	21010-1000102-14	8450108416	Комплект коренных вкладышей +1,00мм	1	
1	21010-1000102-15	8450108417	Комплект коренных вкладышей +0,05мм	1	

Каталог предоставлен сайтом scorpion-car.ru. При размещении каталога ссылка на страницу загрузки обязательна!

2	21010-1005171-00	8450052199	Вкладыш 1-го, 2-го,4-го и 5-го подшипников вала коленчатого нижний (входит в комплект 21010100010201)	4	
2	21010-1005171-21	8450108428	Вкладыш 1-го, 2-го,4-го и 5-го подшипников вала коленчатого нижний (входит в комплект 21010100010211)	4	
2	21010-1005171-22	8450108429	Вкладыш 1-го, 2-го,4-го и 5-го подшипников вала коленчатого нижний (входит в комплект 21010100010212)	4	
2	21010-1005171-23	8450108430	Вкладыш 1-го, 2-го,4-го и 5-го подшипников вала коленчатого нижний (входит в комплект 21010100010213)	4	
2	21010-1005171-24	8450108431	Вкладыш 1-го, 2-го,4-го и 5-го подшипников вала коленчатого нижний (входит в комплект 21010100010214)	4	
2	21010-1005171-25	8450108432	Вкладыш 1-го, 2-го,4-го и 5-го подшипников вала коленчатого нижний (входит в комплект 21010100010215)	4	
3	21010-1005170-10	8450052198	Вкладыш 1-го, 2-го,4-го и 5-го подшипников вала коленчатого верхний (входит в комплект 21010100010201)	4	
3	21010-1005170-31	8450108423	Вкладыш 1-го, 2-го,4-го и 5-го подшипников вала коленчатого верхний (входит в комплект 21010100010211)	4	

Каталог предоставлен сайтом scorpion-car.ru. При размещении каталога ссылка на страницу загрузки обязательна!

3	21010-1005170-32	8450108424	Вкладыш 1-го, 2-го,4-го и 5-го подшипников вала коленчатого верхний (входит в комплект 21010100010212)	4	
3	21010-1005170-33	8450108425	Вкладыш 1-го, 2-го,4-го и 5-го подшипников вала коленчатого верхний (входит в комплект 21010100010213)	4	
3	21010-1005170-34	8450108426	Вкладыш 1-го, 2-го,4-го и 5-го подшипников вала коленчатого верхний (входит в комплект 21010100010214)	4	
3	21010-1005170-35	8450108427	Вкладыш 1-го, 2-го,4-го и 5-го подшипников вала коленчатого верхний (входит в комплект 21010100010215)	4	
3	21010-1005174-00	8450052200	Вкладыш 3-го подшипника вала коленчатого (входит в комплект 21010100010201)	2	
3	21010-1005174-21	8450108418	Вкладыш 3-го подшипника вала коленчатого +0,25мм (входит в комплект 21010100010211)	2	
3	21010-1005174-22	8450108419	Вкладыш 3-го подшипника вала коленчатого +0,50мм (входит в комплект 21010100010212)	2	
3	21010-1005174-23	8450108420	Вкладыш 3-го подшипника вала коленчатого +0,75мм (входит в комплект 21010100010213)	2	

Каталог предоставлен сайтом scorpion-car.ru. При размещении каталога ссылка на страницу загрузки обязательна!

3	21010-1005174-24	8450108421	Вкладыш 3-го подшипника вала коленчатого +1,00мм (входит в комплект 21010100010214)	2	
3	21010-1005174-25	8450108422	Вкладыш 3-го подшипника вала коленчатого +0,05мм (входит в комплект 21010100010215)	2	
4	21060-1005183-00	8450075042	Полукольцо упорного подшипника вала коленчатого	1	8450120205
4	8450120205		Полукольцо упорного подшипника вала коленчатого	1	21060100518300
5	21010-1005183-00	8450052201	Полукольцо упорного подшипника вала коленчатого	1	
6	21010-1000104-10	8450108433	Комплект шатунных вкладышей 0,00	1	
6	21010-1000104-11	8450078202	Комплект шатунных вкладышей -0,25	1	
6	21010-1000104-12	8450078203	Комплект шатунных вкладышей -0,50	1	
6	21010-1000104-13	8450078204	Комплект шатунных вкладышей -0,75	1	
6	21010-1000104-14	8450078205	Комплект шатунных вкладышей -1,00	1	
6	21010-1000104-15	8450078206	Комплект шатунных вкладышей -0,05	1	

Каталог предоставлен сайтом scorpion-car.ru. При размещении каталога ссылка на страницу загрузки обязательна!

112110. Блок цилиндров

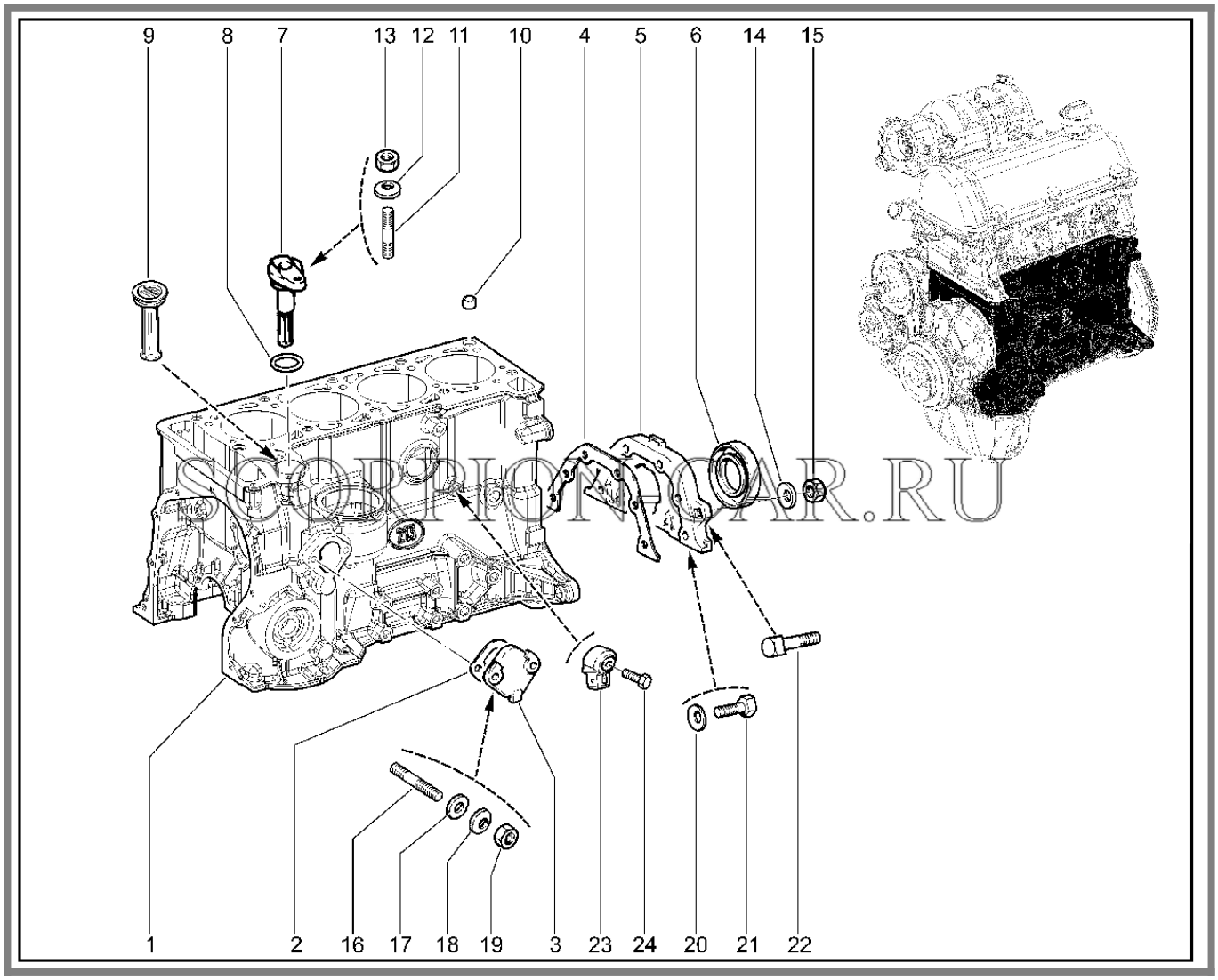

№	Каталожный номер	Доп. номер	Наименование	Кол-во	Номер замены
1	21230-1002011-20	8450102423	Блок цилиндров	1	
2	21080-1106171-00	8450053872	Прокладка	1	
3	21214-1002046-00	8450079038	Заглушка	1	
4	21010-1005155-10	8450052196	Прокладка держателя сальника	1	21070100515500
4	21070-1005155-00	8450079024	Прокладка держателя сальника	1	21010100515510
5	21010-1005153-00	8450079093	Держатель заднего сальника	1	
6	21214-1005162-00	8450057888	Сальник	1	

Каталог предоставлен сайтом scorpion-car.ru. При размещении каталога ссылка на страницу загрузки обязательна!

7	21214-1011371-00	8450057923	Фиксатор шестерни привода масляного насоса	1	
8	21214-1011384-00	8450057924	Кольцо уплотнительное	1	
9	21230-1011371-00	8450058372	Фиксатор шестерни привода масляного насоса	1	
10	21010-1002042-00	8450075037	Втулка установочная головки цилиндров	2	8450120204
10	8450120204		Втулка установочная головки цилиндров	2	21010100204200
11	00001-0035436-21	8450050181	Шпилька М8х30	1	
12	00001-0011980-73	8450001029	Шайба 8	1	
13	00001-0061008-11	8450001030	Гайка М8	1	
14	00001-0011977-73	8450006033	Шайба 6	2	
15	00001-0058962-11	8450001091	Гайка М6	2	
16	00001-0035437-21	8450050182	Шпилька М8х35	2	
17	00001-0005196-01	8450001127	Шайба 8х17 плоская	2	
18	00001-0011980-73	8450001029	Шайба 8	2	
19	00001-0061008-11	8450001030	Гайка М8	2	
20	00001-0011977-73	8450006033	Шайба 6	6	
21	00001-0009024-21	8450001171	Болт М6х20	6	
22	00001-0019444-01	8450050083	Болт М6х16 с квадратной головкой	2	
23	21120-3855020-01	8450056484	Датчик детонации	1	21120385502002
23	21120-3855020-02	8450056485	Датчик детонации	1	21120385502001
24	00001-0060436-21	8450006078	Болт М8х25	1	

Каталог предоставлен сайтом scorpion-car.ru. При размещении каталога ссылка на страницу загрузки обязательна!

112120. Блок цилиндров (деталировка)

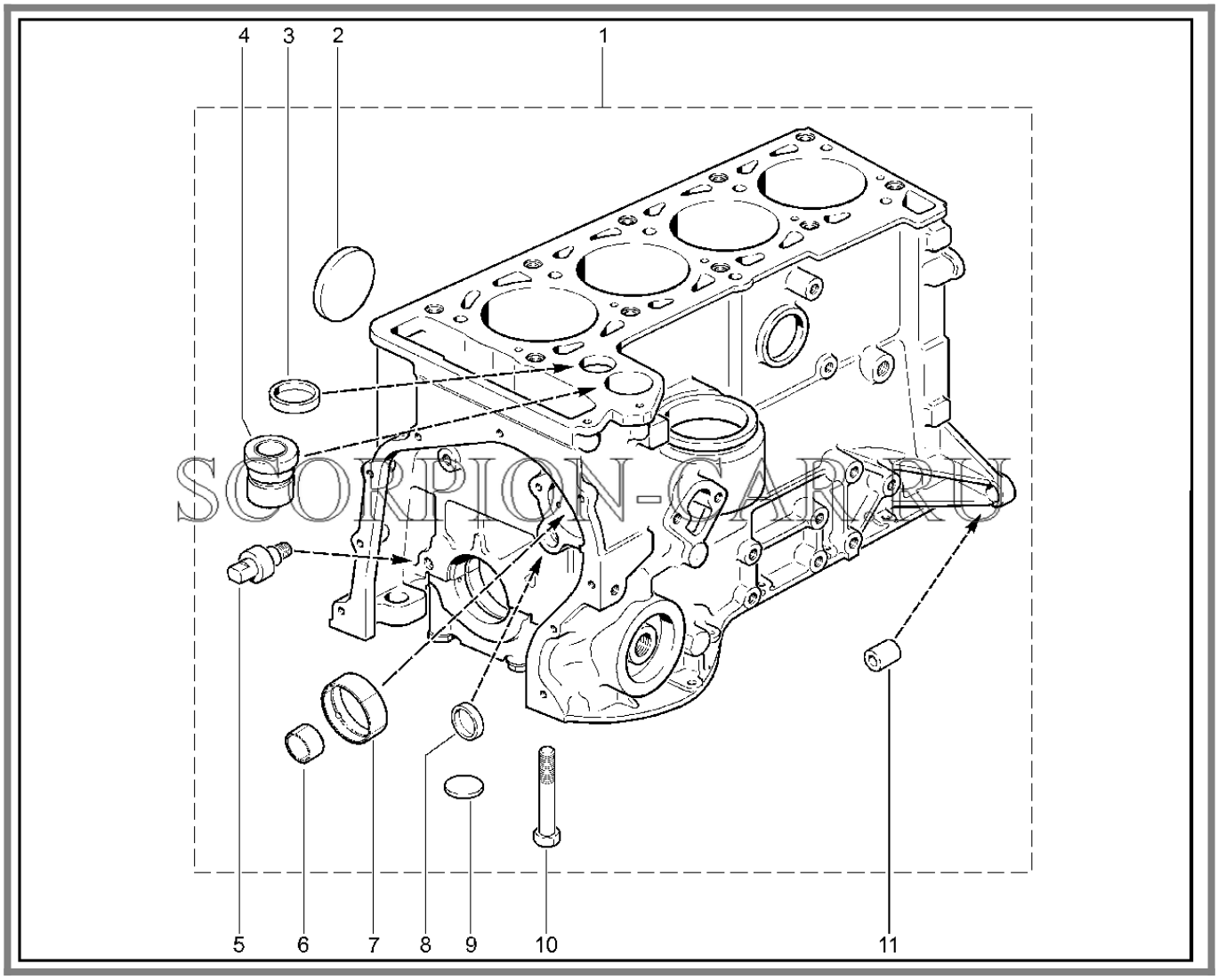

SCORPION-CAR.RU

№	Каталожный номер	Доп. номер	Наименование	Кол-во	Номер замены
1	21230-1002011-20	8450102423	Блок цилиндров	1	
2	00001-0043299-01	8450050225	Заглушка 40 чашечная	5	
3	00001-0043289-01	8450050222	Заглушка 25 чашечная	1	
4	21010-1011229-00	8450079100	Втулка шестерни привода масляного насоса	1	8450120216
4	8450120216		Втулка шестерни привода масляного насоса	1	21010101122900

Каталог предоставлен сайтом scorpion-car.ru. При размещении каталога ссылка на страницу загрузки обязательна!

5	21010-1006050-00	8450102431	Палец ограничительный цепи распределительного вала	1	
6	21010-1011241-01	8450079101	Подшипник валика привода масленого насоса задний	1	8450120215
6	8450120215		Подшипник валика привода масленого насоса задний	1	21010101124101
7	21010-1011240-01	8450052241	Подшипник валика привода передний	1	
8	21083-1002046-00	8450054718	Заглушка	2	
9	00001-0001586-01	8450050013	Заглушка 16 сферическая	1	
10	00001-0042343-30	8450001207	Болт М10х1,25х65	10	
11	21010-1002040-00	8450075036	Втулка установочная картера сцепления	2	8450120203
11	8450120203		Втулка установочная картера сцепления	2	21010100204000

Каталог предоставлен сайтом scorpion-car.ru. При размещении каталога ссылка на страницу загрузки обязательна!

113110. Картер масляный

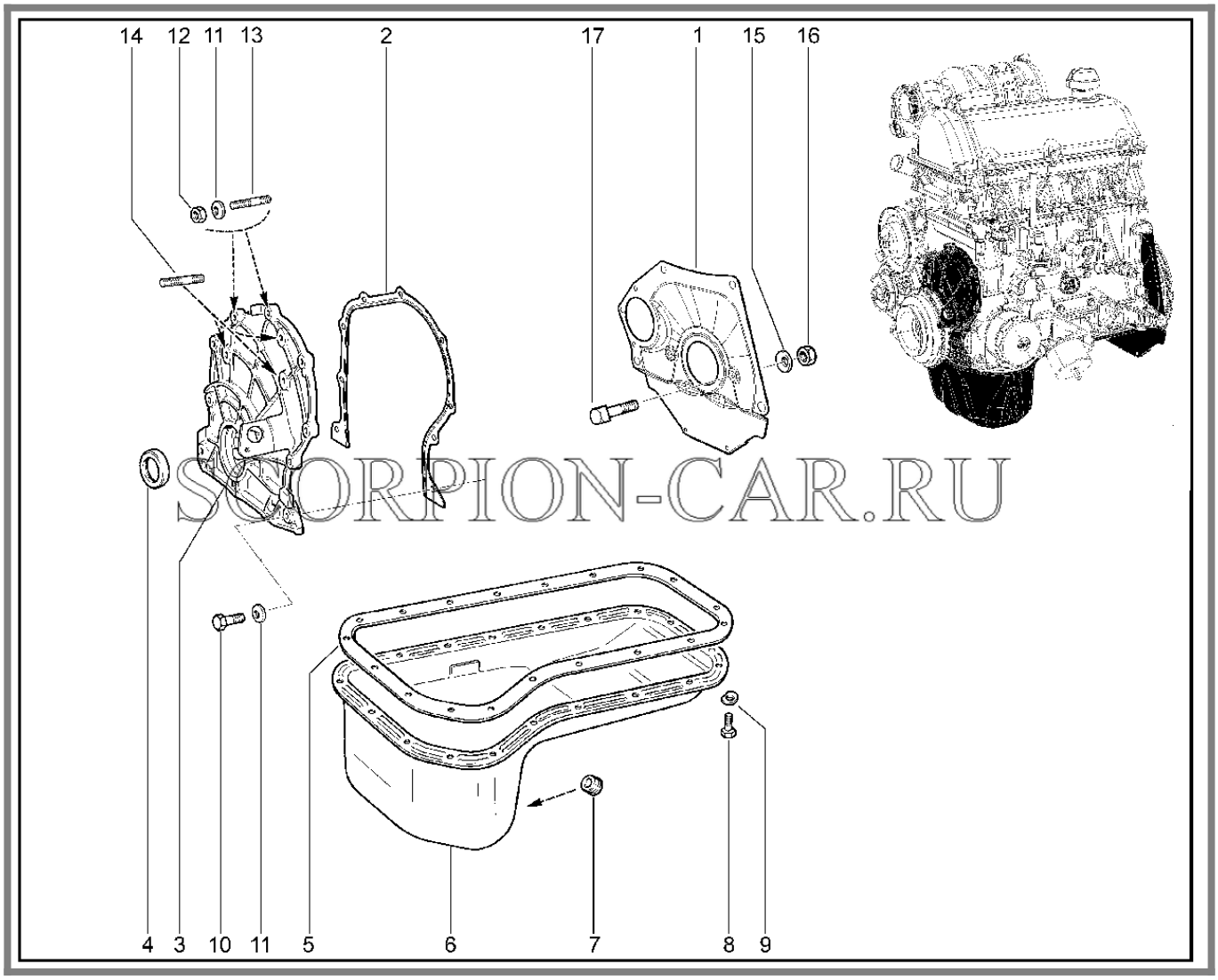

№	Каталожный номер	Доп. номер	Наименование	Кол-во	Номер замены
1	21010-1601120-00	8450052312	Крышка картера сцепления передняя	1	
2	21214-1002064-00	8450057883	Прокладка крышки привода распределительного вала	1	21230100206400
2	21230-1002064-00	8450058332	Прокладка крышки привода распределительного вала	1	21214100206400
3	21230-1002060-00	8450079092	Крышка привода распределительного вала в сборе	1	

Каталог предоставлен сайтом scorpion-car.ru. При размещении каталога ссылка на страницу загрузки обязательна!

3	21230-1002060-20		Крышка привода распределительного вала	1	21230100206000
4	21010-1005034-01	8450052192	Сальник коленчатого вала передний в сборе	1	
4	21010-1005034-02	8450036345	Сальник коленчатого вала передний в сборе	1	
4	21010-1005034-03	8450036346	Сальник коленчатого вала передний в сборе	1	
4	21214-1005040-00	8450057885	Сальник коленчатого вала передний в сборе	1	
5	21230-1009070-00	8450058364	Прокладка картера масляного	1	
6	21230-1009010-00	8450037194	Картер масляный	1	
7	21230-1009128-00	8450058365	Пробка магнитная	1	
8	00001-0009021-21	8450001047	Болт М6х14	19	
9	00001-0011974-73	8450050073	Шайба 6	19	
10	00001-0009024-21	8450001171	Болт М6х20	6	
11	00001-0011977-73	8450006033	Шайба 6	8	
12	00001-0058962-11	8450001091	Гайка М6	2	
13	00001-0015002-21	8450050080	Шпилька М6х16	2	
14	00001-0035433-21	8450050178	Шпилька М6х20	2	
14	00001-0035436-21	8450050181	Шпилька М6х30	1	
15	00001-0011977-73	8450006033	Шайба 6	2	
16	00001-0058962-11	8450001091	Гайка М6	2	
17	00001-0019444-01	8450050083	Болт М6х16 с квадратной головкой	2	

Каталог предоставлен сайтом scorpion-car.ru. При размещении каталога ссылка на страницу загрузки обязательна!

114110. Вал коленчатый

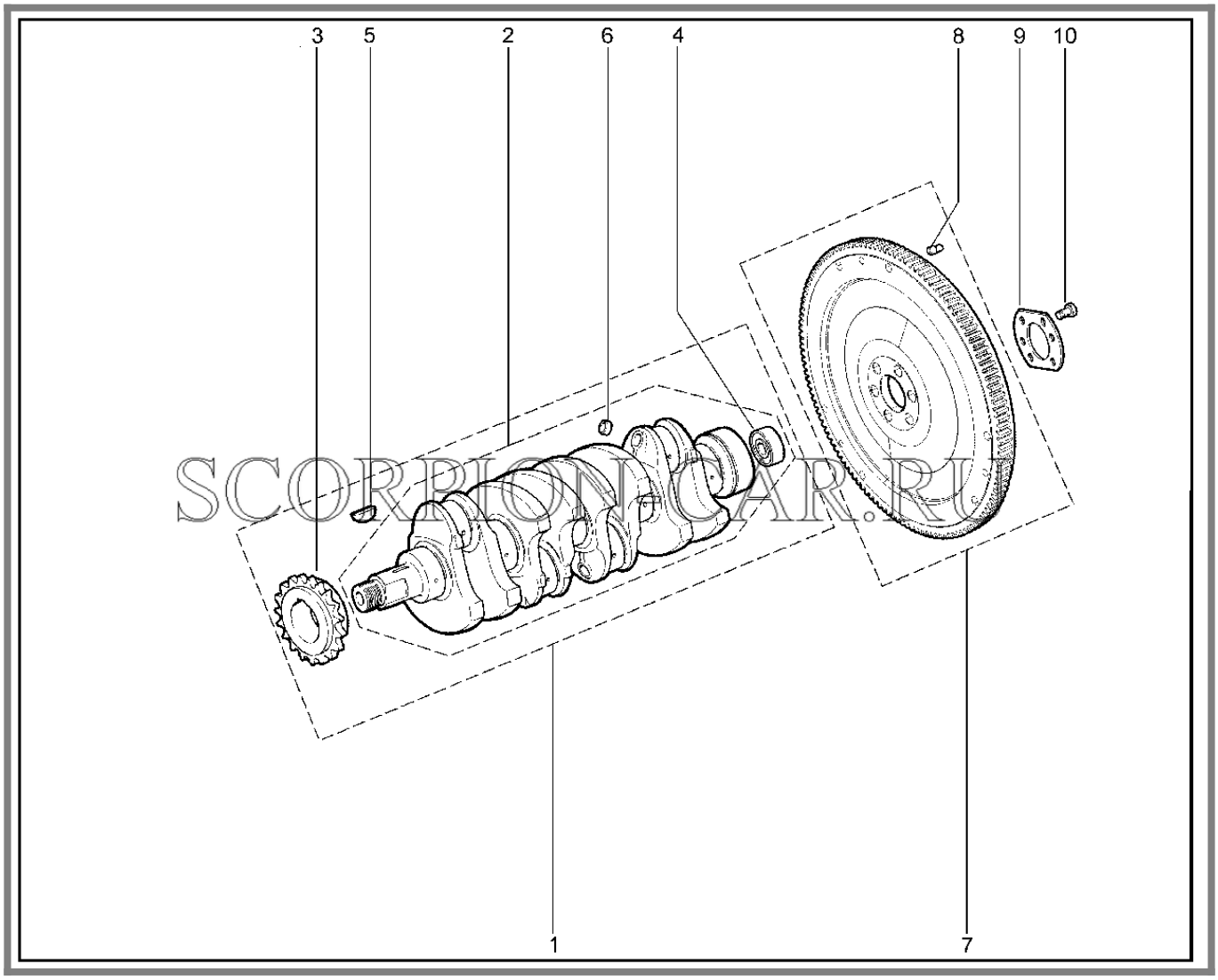

SCORPION-CAR.RU

№	Каталожный номер	Доп. номер	Наименование	Кол-во	Номер замены
1	21230-1005012-00	8450037676	Вал коленчатый в сборе	1	
2	21213-1005015-00	8450037162	Вал коленчатый	1	
3	21230-1005030-00	8450079088	Звездочка вала коленчатого	1	
4	21010-1701031-00	8450052346	Подшипник	1	
4	21010-1701031-01	8450037129	Подшипник	1	
4	21010-1701031-02	8450037130	Подшипник	1	
4	21010-1701031-03	8450037131	Подшипник	1	
5	00001-0002059-20	8450079104	Шпонка сегментная	1	

Каталог предоставлен сайтом scorpion-car.ru. При размещении каталога ссылка на страницу загрузки обязательна!

6	00001-0043282-01	8450050219	Заглушка 10 чашечная	4	
7	21230-1005115-00	8450037612	Маховик	1	
8	21010-1005126-00	8450075038	Штифт установочный	3	
9	21010-1005128-00	8450079031	Шайба болтов маховика	1	
10	21010-1005127-00	8450052194	Болт	6	

Каталог предоставлен сайтом scorpion-car.ru. При размещении каталога ссылка на страницу загрузки обязательна!

115110. Головка блока цилиндров

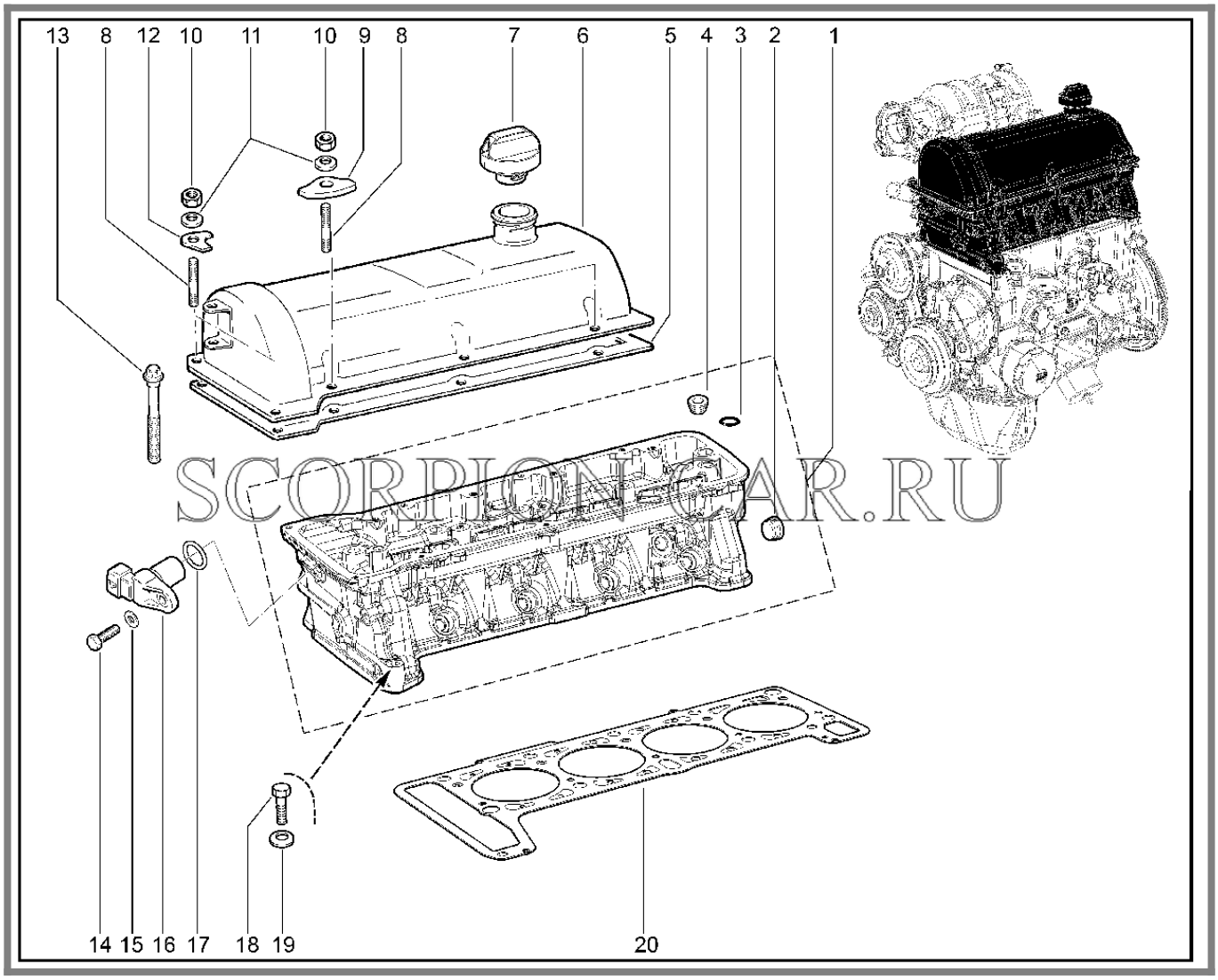

№	Каталожный номер	Доп. номер	Наименование	Кол-во	Номер замены
1	21214-1003011-10	8460003543	Головка цилиндров без шпилек в сборе (с направляющими втулками, без клапанов и валов распределительных)	1	
1	21214-1003011-30	8450037173	Головка цилиндров без шпилек в сборе (с направляющими втулками, без клапанов и валов распределительных)	1	

Каталог предоставлен сайтом scorpion-car.ru. При размещении каталога ссылка на страницу загрузки обязательна!

1	21214-1003011-36	8460003544	Головка цилиндров без шпилек в сборе (с направляющими втулками, без клапанов и валов распределительных)	1	
2	00001-0002699-50	8450050023	Пробка М28х1,5 коническая	1	
3	21010-1007035-00	8450052222	Кольцо стопорное направляющей втулки клапана	8	
4	00001-0002697-50	8450050022	Пробка М18х1,5 коническая	3	
5	21230-1003270-00	8450058333	Прокладка	1	
6	21230-1003260-00	8450037216	Крышка головки блока цилиндров	1	
7	21230-1009146-00	8450058367	Крышка маслоналивной горловины	1	21230100914601
7	21230-1009146-01	8450077480	Крышка маслоналивной горловины	1	21230100914600
8	00001-0035410-21	8450050174	Шпилька М6х18	8	
9	21010-1003276-00	8450052188	Пластина боковая	6	
10	00001-0058962-11	8450001091	Гайка М6	8	
11	00001-0011977-73	8450006033	Шайба 6	8	
12	21010-1003275-00	8450052187	Пластина передняя	2	
13	21213-1003271-01	8450057583	Болт	10	
14	00001-0009024-21	8450001171	Болт М6х20	1	
15	00001-0005194-01	8450001254	Шайба 6	1	
16	21110-3706040-00	8450056028	Датчик фаз	1	21110370604004
16	21110-3706040-01	8450056029	Датчик фаз	1	21110370604004
16	21110-3706040-02	8450056030	Датчик фаз	1	21110370604004
16	21110-3706040-04	8450078905	Датчик фаз	1	

Каталог предоставлен сайтом scorpion-car.ru. При размещении каталога ссылка на страницу загрузки обязательна!

17	21110-3706042-00	8450056031	Кольцо уплотнительное	1	
18	00001-0060441-30	8450050253	Болт М8х45	1	
19	00001-0011980-73	8450001029	Шайба 8	1	
20	21213-1003020-10	8450057581	Прокладка	1	
20	21213-1003020-11	8460003445	Прокладка	1	
20	21213-1003020-12	8450057582	Прокладка	1	
20	21214-1003020-00	8450057884	Прокладка	1	

Каталог предоставлен сайтом scorpion-car.ru. При размещении каталога ссылка на страницу загрузки обязательна!

117110. Привод вала распределительного (до 08.2008г)

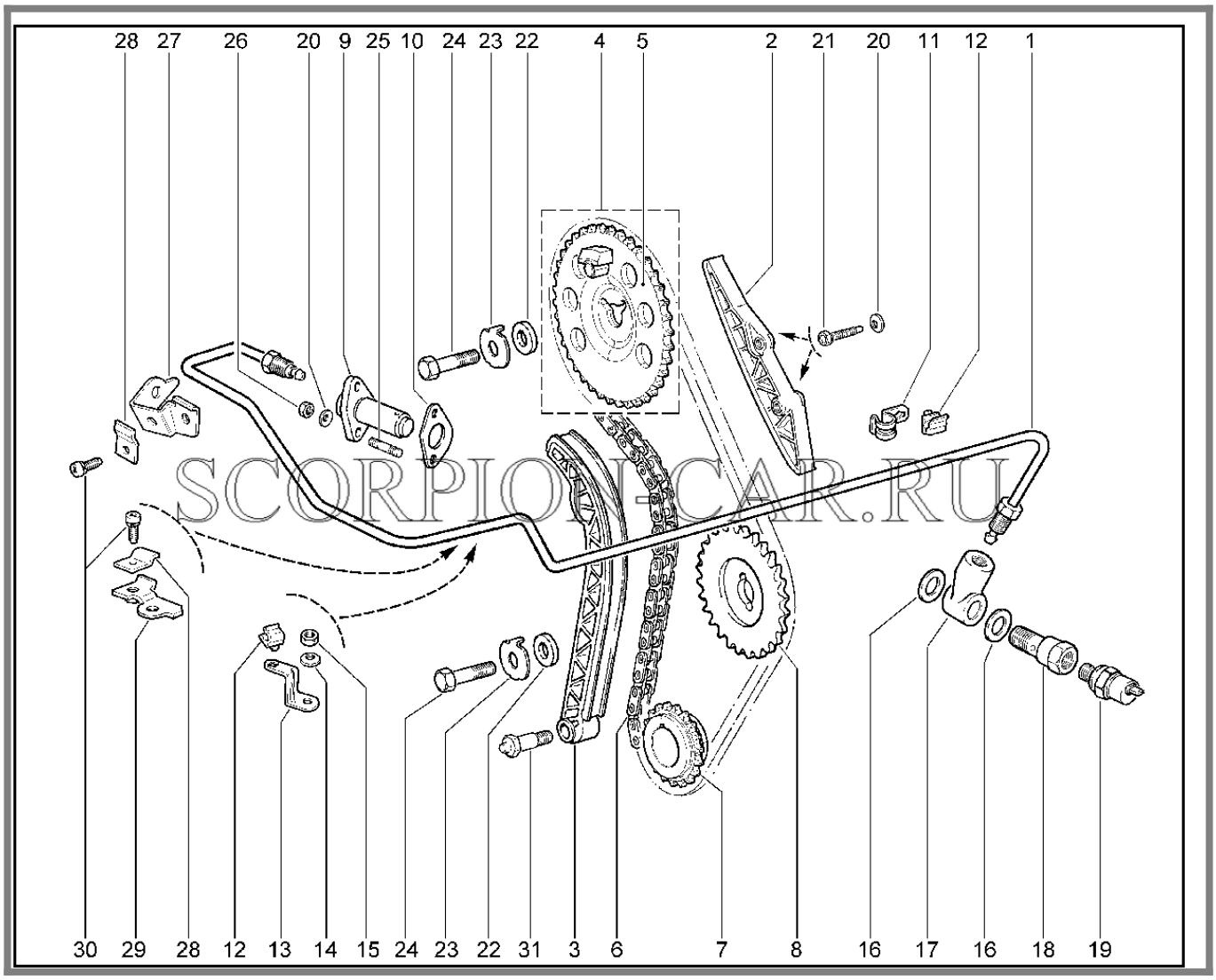

№	Каталожный номер	Доп. номер	Наименование	Кол-во	Номер замены
1	21230-1006201-00	8460006797	Трубка подвода масла в сборе	1	
2	21214-1006100-01	8450057894	Успокоитель цепи	1	
3	21214-1006090-01	8450057892	Башмак натяжителя цепи	1	
4	21230-1006019-00	8450037610	Звездочка распределительного вала в сборе	1	
5	21230-1006020-00	8450079096	Звездочка распределительного вала	1	

Каталог предоставлен сайтом scorpion-car.ru. При размещении каталога ссылка на страницу загрузки обязательна!

6	21214-1006040-01	8460003545	Цепь привода распредвала	1	21214100604003
6	21214-1006040-03	8450057889	Цепь привода распредвала	1	21214100604001
7	21230-1005030-00	8450079088	Звездочка вала коленчатого	1	
8	21230-1011220-00	8450058371	Звездочка привода масляного насоса	1	
9	21214-1006060-01	8460003547	Натяжитель цепи гидравлический	1	21214100606002
9	21214-1006060-02	8460003548	Натяжитель цепи гидравлический	1	21214100606001
10	21230-1006082-00	8450073714	Прокладка корпуса натяжителя цепи	1	
11	21230-1006205-00	8460003753	Фиксатор	1	
12	21210-3506045-00	8450057305	Скоба	2	
13	21230-1006203-00	8460006798	Кронштейн	1	
14	00001-0011980-73	8450001029	Шайба 8	1	
15	00001-0061008-11	8450001030	Гайка М8	1	
16	00001-0002824-60	8450050024	Прокладка	2	
17	21214-1006204-00	8460003550	Переходник крепления масляной трубки	1	
18	21030-3810310-00	8450074511	Штуцер датчика указателя давления масла	1	
19	21060-3829010-01	8450053530	Датчик контрольной лампы давления масла	1	
19	21060-3829010-03	8450053531	Датчик контрольной лампы давления масла	1	
19	21060-3829010-04	8450036048	Датчик контрольной лампы давления масла	1	

Каталог предоставлен сайтом scorpion-car.ru. При размещении каталога ссылка на страницу загрузки обязательна!

19	8450036912		Датчик контрольной лампы давления масла (логистический номер)	1	
20	00001-0011977-73	8450006033	Шайба 6	4	
21	21214-1006107-00	8450057896	Болт успокоителя цепи	2	
22	21120-1003265-00	8450075112	Шайба крепления головки цилиндров	2	
23	21010-1006022-00	8450052204	Шайба стопорная	2	
24	00001-0059707-21	8450001339	Болт М10х1,25х25	2	
25	00001-0035408-21	8450050173	Шпилька М6х14	2	
26	00001-0058962-11	8450001091	Гайка М6	2	
27	21214-1006203-00		Кронштейн в сборе	1	
28	21230-1006215-10	8460003754	Зажим кронштейна	2	
29	21230-1006203-10	8460006799	Кронштейн в сборе	1	
30	21214-1104136-00	8450057960	Винт зажима	2	
31	21010-1006098-00	8450078574	Болт крепления башмака натяжителя цепи	1	

Каталог предоставлен сайтом scorpion-car.ru. При размещении каталога ссылка на страницу загрузки обязательна!

117210. Привод вала распределительного (с 08.2008г)

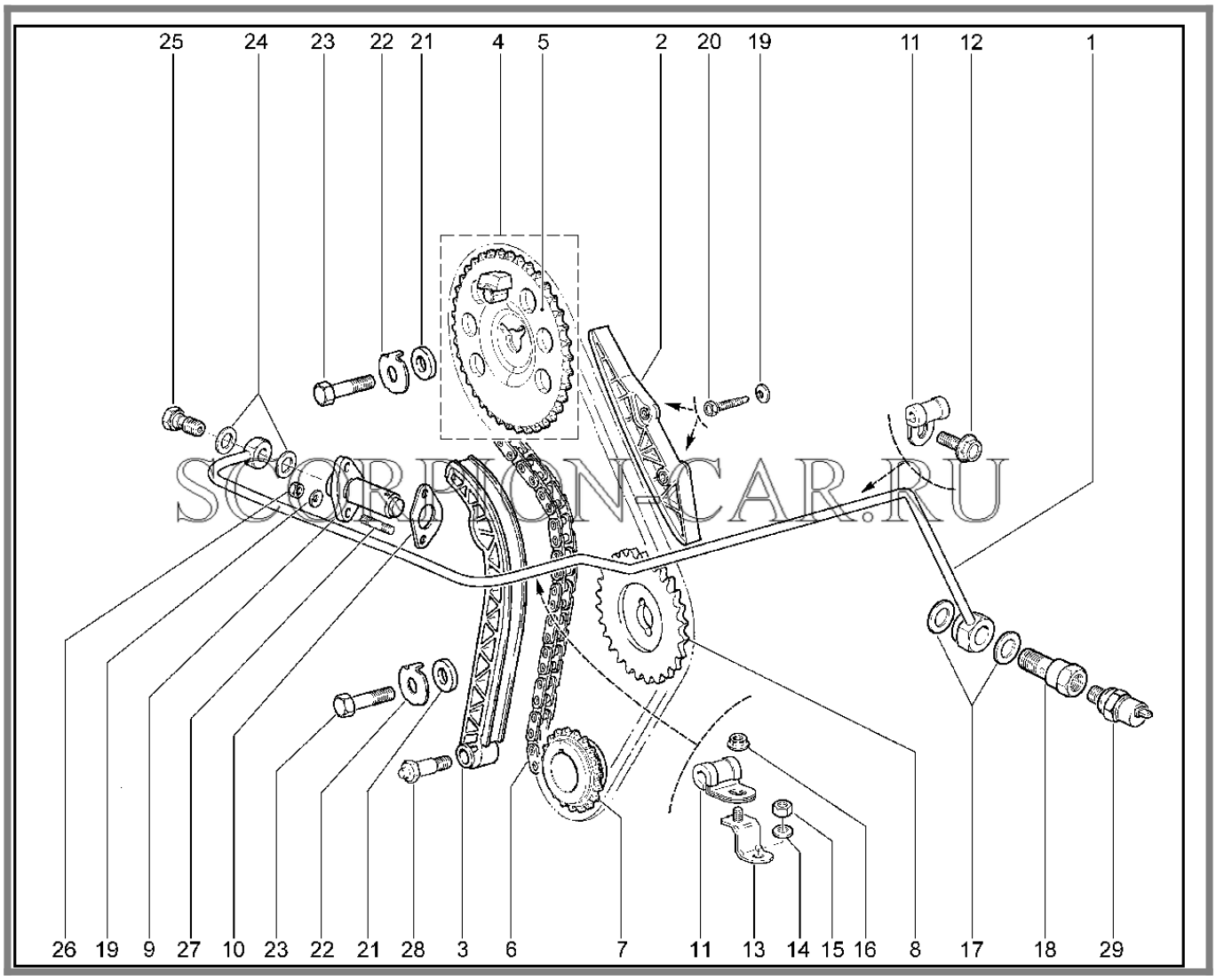

SCORPION-CAR.RU

№	Каталожный номер	Доп. номер	Наименование	Кол-во	Номер замены
1	21214-1006201-30	8450057897	Трубка подвода масла в сборе	1	
2	21214-1006100-01	8450057894	Успокоитель цепи	1	21214100610002
2	21214-1006100-02	8450057895	Успокоитель цепи верхний	1	21214100610001
3	21214-1006090-01	8450057892	Башмак натяжителя цепи	1	21214100609002
3	21214-1006090-02	8450057893	Башмак натяжителя цепи	1	21214100609001

Каталог предоставлен сайтом scorpion-car.ru. При размещении каталога ссылка на страницу загрузки обязательна!

4	21230-1006019-00	8450037610	Звездочка распределительного вала в сборе	1	
5	21230-1006020-00	8450079096	Звездочка распределительного вала	1	
6	21214-1006040-01	8460003545	Цепь привода распредвала	1	21214100604003
6	21214-1006040-03	8450057889	Цепь привода распредвала	1	21214100604001
7	21230-1005030-00	8450079088	Звездочка вала коленчатого	1	
8	21214-1006100-01	8450057894	Успокоитель цепи	1	
9	21214-1006060-30	8450077222	Натяжитель цепи гидравлический	1	21214100606031
9	21214-1006060-31	8450057890	Натяжитель цепи гидравлический	1	21214100606030
10	21214-1006082-00	8450057891	Прокладка корпуса натяжителя цепи	1	
10	21230-1006082-00	8450073714	Прокладка корпуса натяжителя цепи	1	21214100608200
11	21214-1006240-30	8450057899	Скоба в сборе	1	
12	11180-1703340-00	8450006023	Болт М8х16	1	
13	21214-1006203-30	8450057898	Кронштейн	1	
14	00001-0011980-73	8450001029	Шайба 8	1	
15	00001-0061008-11	8450001030	Гайка М8	1	
16	21100-3701686-00	8450001058	Гайка крепления планки генератора	1	
17	00001-0002824-60	8450050024	Прокладка	2	
18	21030-3810310-00	8450074511	Штуцер датчика указателя давления масла	1	
19	00001-0011977-73	8450006033	Шайба 6	4	
20	21214-1006100-01	8450057894	Успокоитель цепи	2	

Каталог предоставлен сайтом scorpion-car.ru. При размещении каталога ссылка на страницу загрузки обязательна!

21	21120-1003265-00	8450075112	Шайба крепления головки цилиндров	2	
22	21010-1006022-00	8450052204	Шайба стопорная	2	
23	00001-0059707-21	8450001339	Болт М10х1,25х25	2	00001005970730
23	00001-0059707-30	8450050246	Болт М10х1,25х25	2	00001005970721
24	00001-0002844-60	8450050025	Прокладка	2	
25	21010-3506078-00	8450074499	Болт перепускной	1	
26	00001-0058962-11	8450001091	Гайка М6	2	
27	00001-0035408-21	8450050173	Шпилька М6х14	2	
28	21010-1006098-00	8450078574	Болт крепления башмака натяжителя цепи	1	
29	21060-3829010-01	8450053530	Датчик контрольной лампы давления масла	1	
29	21060-3829010-03	8450053531	Датчик контрольной лампы давления масла	1	
29	21060-3829010-04	8450036048	Датчик контрольной лампы давления масла	1	
29	8450036912		Датчик контрольной лампы давления масла (логистический номер)	1	

Каталог предоставлен сайтом scorpion-car.ru. При размещении каталога ссылка на страницу загрузки обязательна!

118110. Валы распределительные, клапана (до 08.2008г)

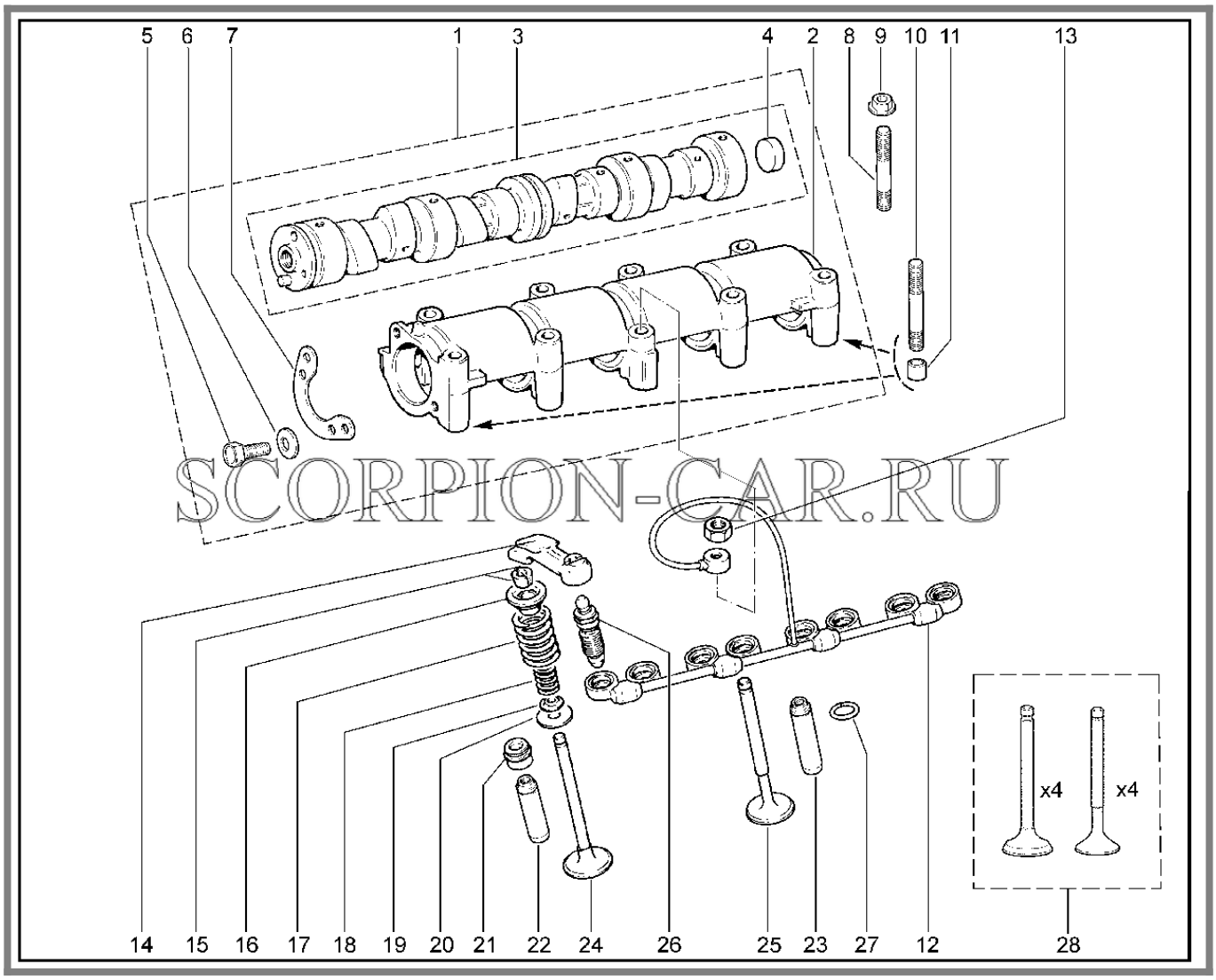

SCORPION-CAR.RU

№	Каталожный номер	Доп. номер	Наименование	Кол-во	Номер замены
1	21214-1006008-00	8450037672	Вал распределительный с корпусом подшипников в сборе	1	
2	21214-1006033-00	8450079051	Корпус подшипников распредвала	1	
3	21214-1006010-00	8450037177	Вал распределительный в сборе	1	
4	00001-0043288-01	8450050221	Заглушка 22 чашечная	1	
5	00001-0009024-21	8450001171	Болт М6х20	2	

Каталог предоставлен сайтом scorpion-car.ru. При размещении каталога ссылка на страницу загрузки обязательна!

6	00001-0011977-73	8450006033	Шайба 6	2	
7	21010-1006018-00	8450079033	Фланец упорный распредвала	1	
8	00001-0024307-21	8450050102	Шпилька М8х75	7	
9	21100-3701686-00	8450001058	Гайка крепления планки генератора	8	
10	00001-0024308-21	8450050103	Шпилька М8х80	2	
11	21010-1003017-00	8450001023	Втулка установочная	2	
12	21214-1007180-00	8460003557	Рампа подвода масла	1	
13	00001-0061008-11	8450001030	Гайка М8	1	
14	21010-1007116-00	8460011154	Рычаг клапана	8	
15	21010-1007028-00	8450052221	Сухарь клапана	16	
16	21010-1007025-00	8450078575	Тарелка пружины клапана	8	
17	21010-1007020-00	8450052217	Пружина клапана наружная	8	
18	21010-1007021-00	8450052218	Пружина клапана внутренняя	8	
19	21010-1007023-00	8450079042	Шайба опорная внутренней пружины клапана	8	
20	21010-1007022-00	8450079041	Шайба опорная наружной пружины клапана	8	
21	21080-1007026-02	8450053817	Колпачок маслоотражательный клапана	8	21080100702603
21	21080-1007026-03	8450075056	Колпачок маслоотражательный клапана	8	21080100702602
22	21010-1007032-20	8450102084	Втулка впускного клапана +0,02	4	
22	21010-1007032-22	8450102085	Втулка впускного клапана +0,22	4	

Каталог предоставлен сайтом scorpion-car.ru. При размещении каталога ссылка на страницу загрузки обязательна!

23	21010-1007033-20	8450102086	Втулка направляющая выпускного клапана +0,02	4	
23	21010-1007033-22	8450102087	Втулка выпускного клапана +0,22	4	
24	21010-1007010-01	8450052212	Клапан впускной	4	
25	21010-1007012-03	8450052214	Клапан выпускной	4	
26	21214-1007160-00	8460003554	Опора гидравлическая рычага клапана	8	
26	21214-1007160-02	8460003555	Опора гидравлическая рычага клапана	8	
26	21214-1007160-03	8460003556	Опора гидравлическая рычага клапана	8	
27	21010-1007035-00	8450052222	Кольцо стопорное втулки клапана	8	
28	21010-1007010-86	8450109274	Комплект клапанов	1	

Каталог предоставлен сайтом scorpion-car.ru. При размещении каталога ссылка на страницу загрузки обязательна!

118210. Валы распределительные, клапана (с 08.2008г)

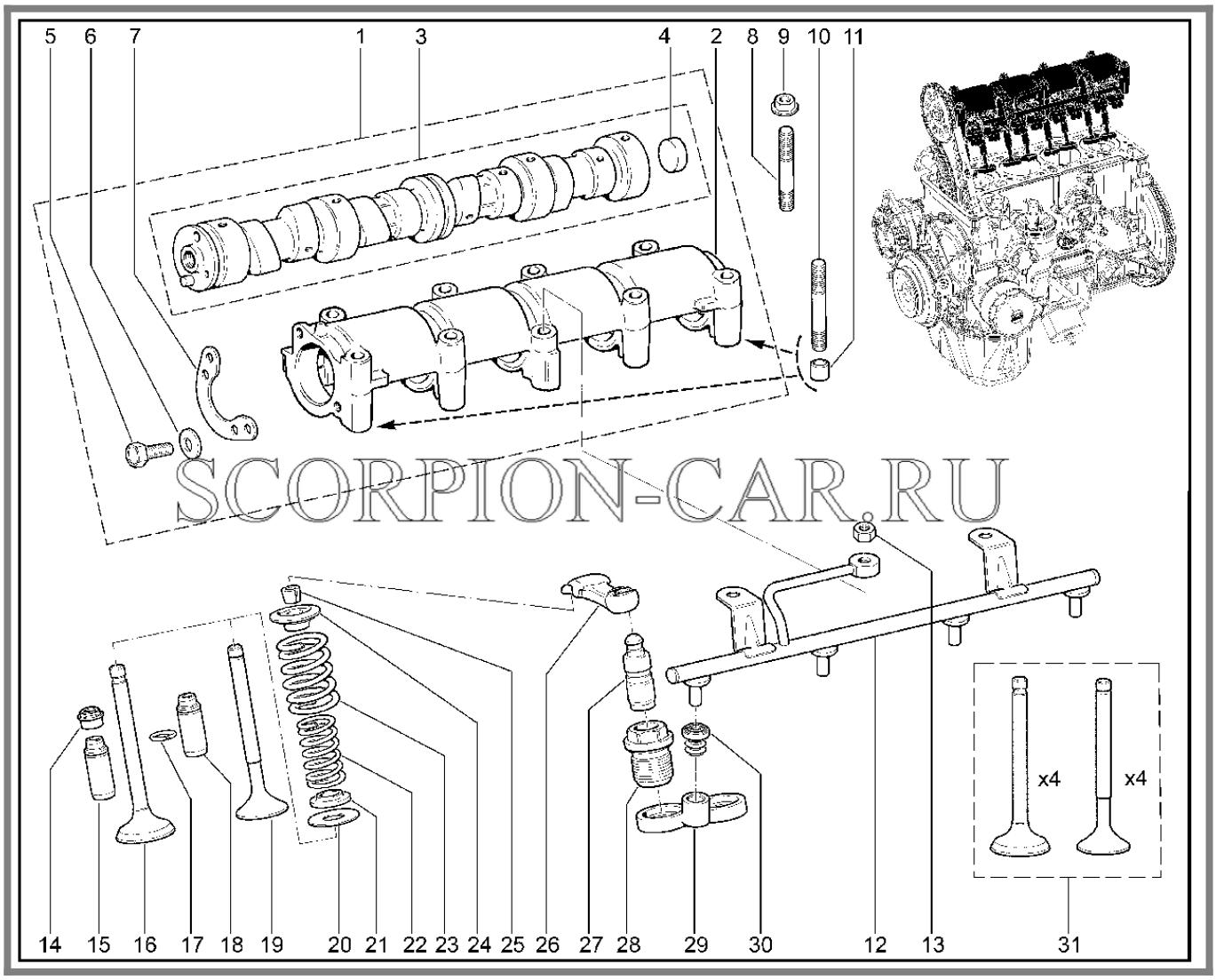

SCORPION-CAR.RU

№	Каталожный номер	Доп. номер	Наименование	Кол-во	Номер замены
1	21214-1006008-00	8450037672	Вал распределительный с корпусом подшипников в сборе	1	
2	21214-1006033-00	8450079051	Корпус подшипников распредвала	1	
3	21214-1006010-00	8450037177	Вал распределительный в сборе	1	
4	00001-0043288-01	8450050221	Заглушка 22 чашечная	1	
5	00001-0009024-21	8450001171	Болт М6х20	2	
6	00001-0011977-73	8450006033	Шайба 6	2	

Каталог предоставлен сайтом scorpion-car.ru. При размещении каталога ссылка на страницу загрузки обязательна!

7	21010-1006018-00	8450079033	Фланец упорный распредвала	1	
8	00001-0024307-21	8450050102	Шпилька М8х75	7	
9	21100-3701686-00	8450001058	Гайка крепления планки генератора	8	
10	00001-0024308-21	8450050103	Шпилька М8х80	2	
11	21010-1003017-00	8450001023	Втулка установочная	2	
12	21214-1007180-30	8450057905	Рампа подвода масла	1	
13	00001-0061008-11	8450001030	Гайка М8	1	
14	21080-1007026-02	8450053817	Колпачок маслоотражательный клапана	8	
15	21010-1007032-20	8450102084	Втулка впускного клапана +0,02	4	
15	21010-1007032-22	8450102085	Втулка впускного клапана +0,22	4	
16	21010-1007010-01	8450052212	Клапан впускной (входит в комплект 21010100701086)	4	
17	21010-1007035-00	8450052222	Кольцо стопорное втулки клапана	8	
18	21010-1007033-20	8450102086	Втулка направляющая выпускного клапана +0,02	4	
18	21010-1007033-22	8450102087	Втулка выпускного клапана +0,22	4	
19	21010-1007012-03	8450052214	Клапан выпускной (входит в комплект 21010100701086)	4	
20	21010-1007022-00	8450079041	Шайба опорная наружной пружины клапана	8	
21	21010-1007023-00	8450079042	Шайба опорная внутренней пружины клапана	8	
22	21010-1007021-01	8450077822	Пружина клапана внутренняя	8	
23	21010-1007020-01	8450077821	Пружина клапана наружная	8	
24	21010-1007025-00	8450078575	Тарелка пружины клапана	8	
25	21010-1007028-00	8450052221	Сухарь клапана	16	

Каталог предоставлен сайтом scorpion-car.ru. При размещении каталога ссылка на страницу загрузки обязательна!

26	21214-1007116-30	8450079035	Рычаг клапана	8	
27	21214-1007160-30	8450057904	Опора гидравлическая рычага клапана	8	
28	21214-1007077-30	8450057900	Втулка гидроопоры	8	
29	21214-1007200-34	8450057906	Проставка	4	
30	21214-1007206-30	8450057907	Втулка	4	
30	21214-1007206-31	8450057908	Втулка	4	
31	21010-1007010-86	8450109274	Комплект клапанов	1	

Каталог предоставлен сайтом scorpion-car.ru. При размещении каталога ссылка на страницу загрузки обязательна!

119110. Привод вспомогательных агрегатов (до 01.2006)

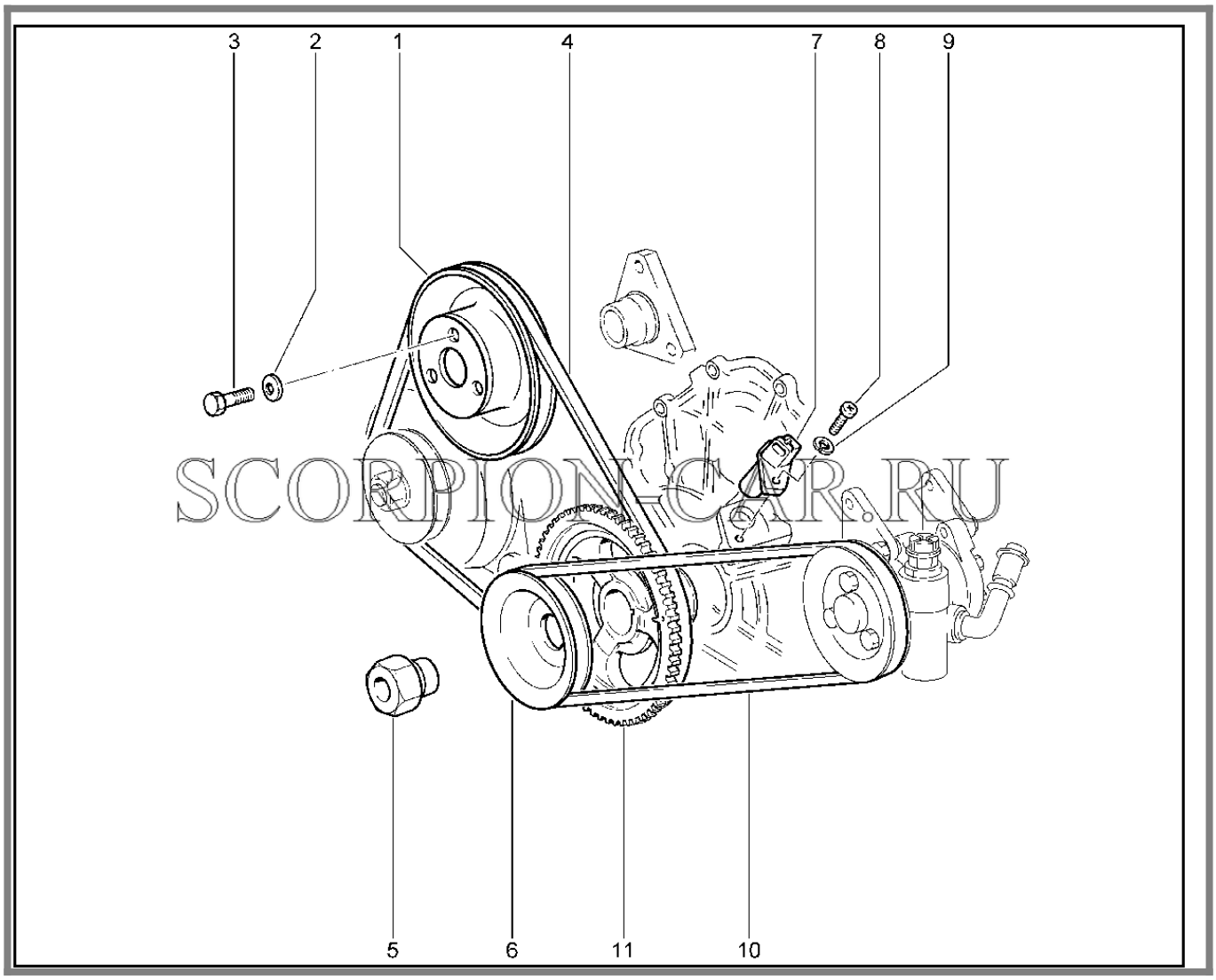

SCORPION-CAR.RU

№	Каталожный номер	Доп. номер	Наименование	Кол-во	Номер замены
1	21010-1308024-00	8450052308	Шкив водяного насоса	1	21073130802400
1	21073-1308024-00	8450053741	Шкив водяного насоса	1	21010130802400
2	00001-0011980-73	8450001029	Шайба 8	3	
3	00001-0060430-21	8450050247	Болт М8х12	3	
4	21070-1308020-00	8450053582	Ремень 944мм	1	21070130802001
4	21070-1308020-01		Ремень 950мм	1	21070130802000
5	21214-3407178-00	8450058109	Гайка	1	

Каталог предоставлен сайтом scorpion-car.ru. При размещении каталога ссылка на страницу загрузки обязательна!

6	21310-3407184-10	8450058966	Шкив привода насоса гидроусилителя	1	
7	21120-3847010-00	8450056482	Датчик положения коленвала	1	21120384701004
7	21120-3847010-04	8450056483	Датчик положения коленвала	1	21120384701000
8	00001-0032764-01	8450001674	Винт м6х35	1	
9	00001-0005164-70	8450001046	Шайба 6	1	
10	21070-1308020-00	8450053582	Ремень 944мм	1	21230340704210
10	21230-3407042-10		Ремень 940мм	1	
11	21214-1005060-40		Шкив коленчатого вала	1	

Каталог предоставлен сайтом scorpion-car.ru. При размещении каталога ссылка на страницу загрузки обязательна!

119210. Привод вспомогательных агрегатов (с 01.2006)(с КУ)

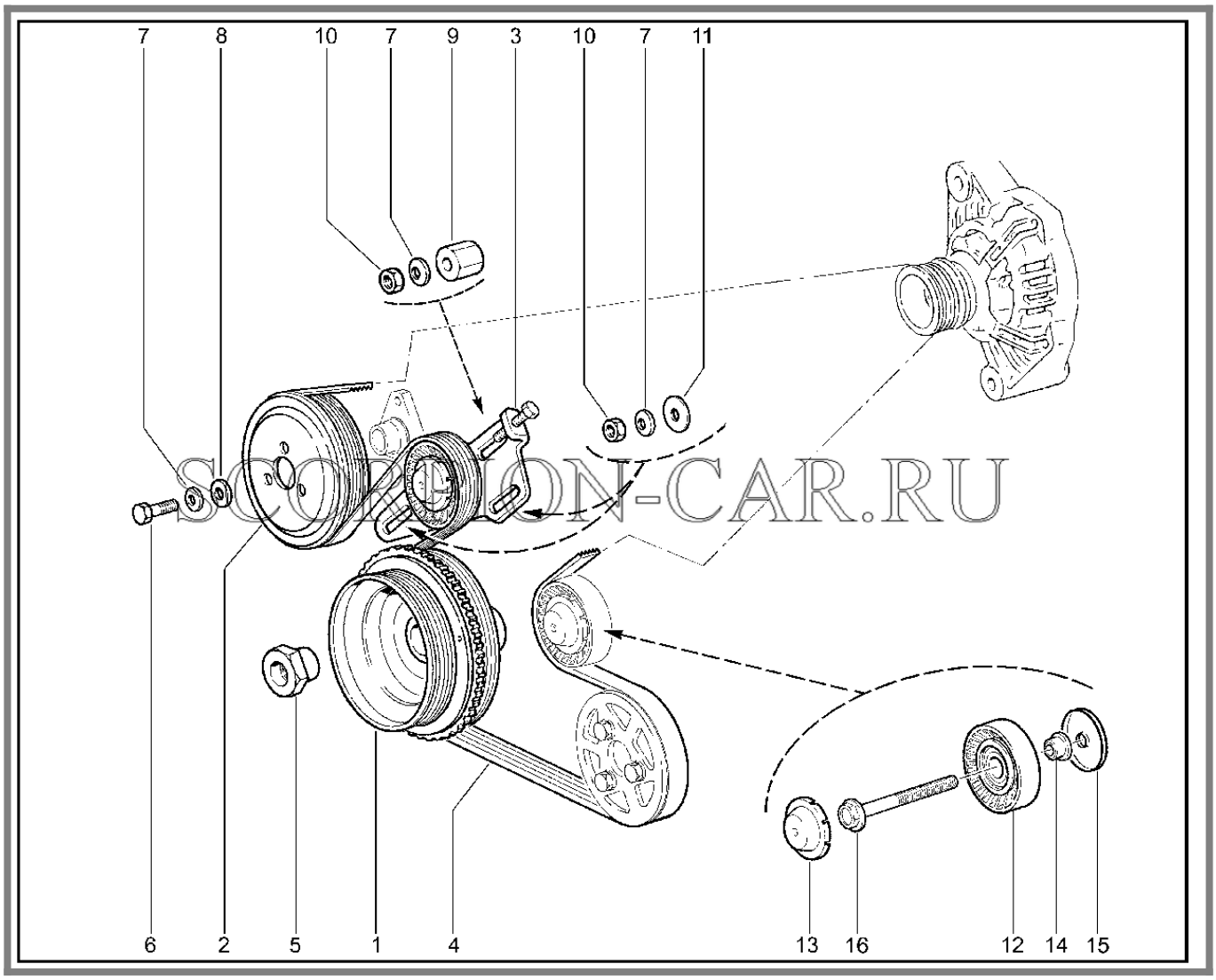

SCORPION-CAR.RU

№	Каталожный номер	Доп. номер	Наименование	Кол-во	Номер замены
1	21230-1005057-00	8460003750	Демпфер со шкивом в сборе	1	21230100505701
1	21230-1005057-01	8450085004	Демпфер со шкивом в сборе	1	21230100505700
2	21230-1308024-00	8450058439	Шкив привода водяного насоса	1	
3	21230-1041050-10		Механизм натяжения ремня	1	
3	21230-1041050-20	8450108396	Механизм натяжения ремня	1	
4	21230-1041020-31		Ремень	1	

Каталог предоставлен сайтом scorpion-car.ru. При размещении каталога ссылка на страницу загрузки обязательна!

4	21230-1041020-32		Ремень	1	
4	21230-1041020-33	8450058382	Ремень	1	
4	21230-1041020-34	8450078415	Ремень	1	
5	21230-1005054-00	8460010122	Гайка коленчатого вала	1	21230100505401
5	21230-1005054-01	8450085006	Гайка коленчатого вала	1	21230100505400
6	00001-0060432-21	8450001128	Болт М8х16	3	
7	00001-0011980-73	8450001029	Шайба 8	6	
8	00001-0005196-01	8450001127	Шайба 8х17 плоская	3	
9	21230-1041058-10	8450058390	Втулка упорная	1	
10	00001-0061008-11	8450001030	Гайка М8	3	
11	00001-0026467-01	8450001687	Шайба 8	2	
12	21230-1041056-10	8450058388	Ролик натяжной в сборе	1	
13	21230-1041065-10	8450058392	Крышка защитная	1	
14	21230-1041208-00	8450058395	Втулка дистанционная	1	21230104120801
14	21230-1041208-01	8450077499	Втулка дистанционная	1	21230104120800
15	21230-1041067-00	8450058393	Экран защитный	1	
16	21230-1041122-00	8460003761	Болт крепления ролика натяжного	1	

Каталог предоставлен сайтом scorpion-car.ru. При размещении каталога ссылка на страницу загрузки обязательна!

119310. Привод вспомогательных агрегатов (с 01.2006)(без КУ)

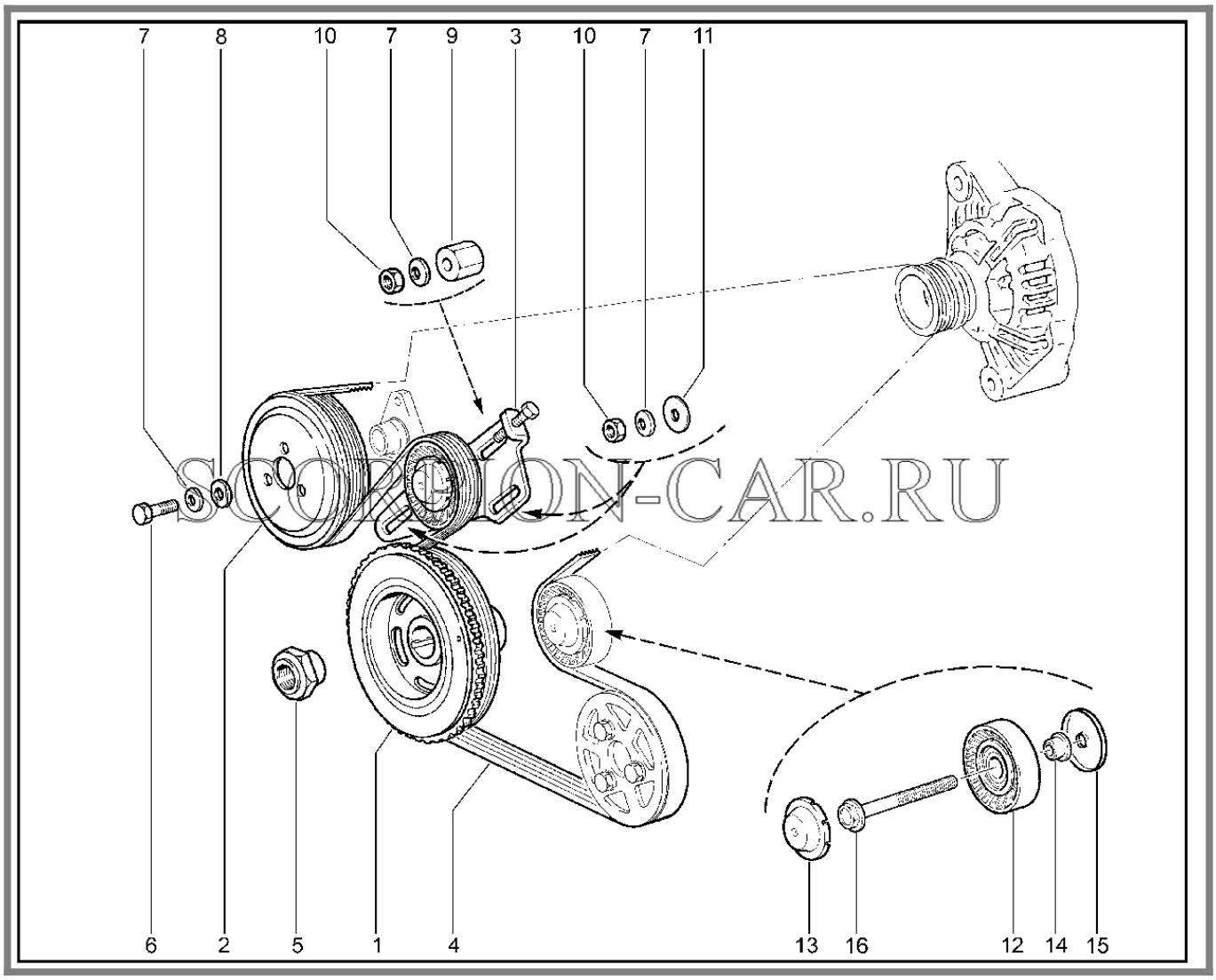

№	Каталожный номер	Доп. номер	Наименование	Кол-во	Номер замены
1	21230-1005058-00	8450037341	Демпфер	1	
1	21230-1005058-01	8450058334	Демпфер	1	
1	21230-1005058-10	8450036376	Демпфер	1	
2	21230-1308024-00	8450058439	Шкив привода водяного насоса	1	
3	21230-1041050-10		Механизм натяжения ремня	1	
3	21230-1041050-20	8450108396	Механизм натяжения ремня	1	
4	21230-1041020-31		Ремень	1	

Каталог предоставлен сайтом scorpion-car.ru. При размещении каталога ссылка на страницу загрузки обязательна!

4	21230-1041020-32		Ремень	1	
4	21230-1041020-33	8450058382	Ремень	1	
4	21230-1041020-34	8450078415	Ремень	1	
5	21050-1005054-00	8450074517	Гайка коленчатого вала	1	
6	00001-0060432-21	8450001128	Болт М8х16	3	
7	00001-0011980-73	8450001029	Шайба 8	6	
8	00001-0005196-01	8450001127	Шайба 8х17 плоская	3	
9	21230-1041058-10	8450058390	Втулка упорная	1	
10	00001-0061008-11	8450001030	Гайка М8	3	
11	00001-0026467-01	8450001687	Шайба 8	2	
12	21230-1041056-10	8450058388	Ролик натяжной в сборе	1	
13	21230-1041065-10	8450058392	Крышка защитная	1	
14	21230-1041208-00	8450058395	Втулка дистанционная	1	21230104120801
14	21230-1041208-01	8450077499	Втулка дистанционная	1	21230104120800
15	21230-1041067-00	8450058393	Экран защитный	1	
16	21230-1041122-00	8460003761	Болт крепления ролика натяжного	1	

Каталог предоставлен сайтом scorpion-car.ru. При размещении каталога ссылка на страницу загрузки обязательна!

119320. Механизм натяжения ремня вспомогательных агрегатов

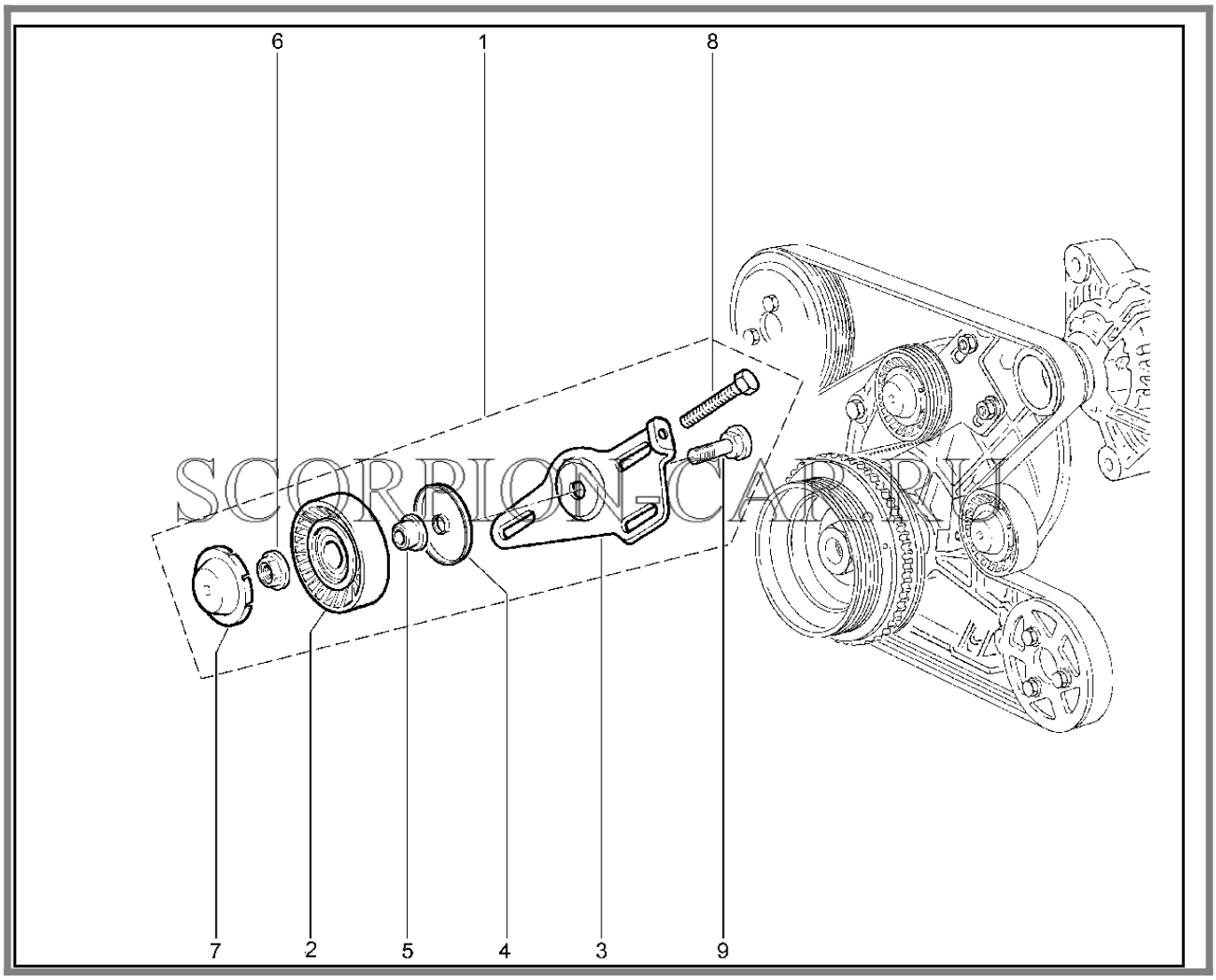

№	Каталожный номер	Доп. номер	Наименование	Кол-во	Номер замены
1	21230-1041050-10		Механизм натяжения ремня	1	
1	21230-1041050-20	8450108396	Механизм натяжения ремня	1	
2	21230-1041056-10	8450058388	Ролик натяжной в сборе	1	
3	21230-1041052-10		Кронштейн механизма натяжения ремня	1	
3	21230-1041052-20	8450058386	Кронштейн механизма натяжения ремня	1	

Каталог предоставлен сайтом scorpion-car.ru. При размещении каталога ссылка на страницу загрузки обязательна!

4	21230-1041067-00	8450058393	Экран защитный	1	
5	21230-1041208-00	8450058395	Втулка дистанционная	1	21230104120801
5	21230-1041208-01	8450077499	Втулка дистанционная	1	21230104120800
6	21230-1041123-00	8450058394	Гайка М10х1,25 крепления натяжного ролика	1	
7	21230-1041065-10	8450058392	Крышка защитная	1	
8	21230-1041062-10	8450058391	Болт механизма натяжения	1	
9	21230-1041054-10	8450058387	Ось натяжного ролика	1	

Каталог предоставлен сайтом scorpion-car.ru. При размещении каталога ссылка на страницу загрузки обязательна!

119410. Привод компрессора

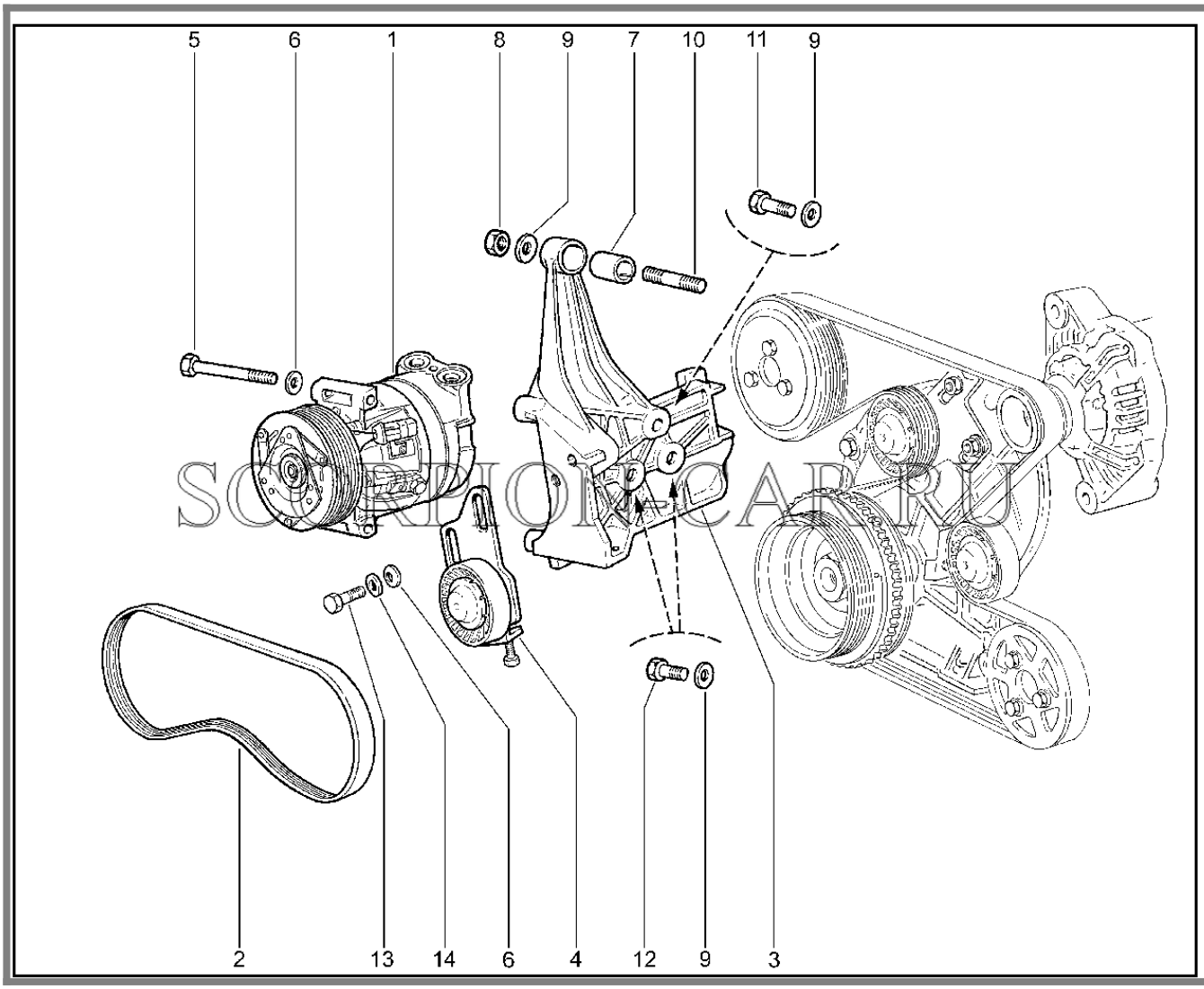

№	Каталожный номер	Доп. номер	Наименование	Кол-во	Номер замены
1	21230-8111012-20	8450085003	Компрессор	1	
1	21236-8111012-00	8460004563	Компрессор	1	
2	21230-1041150-00	8450085001	Ремень привода компрессора	1	
3	21230-1041162-01	8450085008	Кронштейн компрессора	1	
4	21230-1041170-00	8460010123	Натяжитель в сборе	1	
5	00001-0060451-21	8450050259	Болт М8х95	3	
6	00001-0011980-73	8450001029	Шайба 8	5	
7	21214-3701634-00	8450074586	Втулка компенсирующая кронштейна	1	

Каталог предоставлен сайтом scorpion-car.ru. При размещении каталога ссылка на страницу загрузки обязательна!

8	00001-0021647-21	8450001017	Гайка М10х1,25	1	
9	00001-0011983-73	8450001072	Шайба 10 пружинная коническая	4	
10	00001-0035466-21	8450050190	Шпилька М10х1,25х35	1	
11	00001-0012347-21	8450006034	Болт М10х1,25х45	1	
12	00001-0013069-21	8450006035	Болт М10х1,25х30	2	
13	00001-0060436-21	8450006078	Болт М8х25	2	
14	00001-0026467-01	8450001687	Шайба 8	2	

Каталог предоставлен сайтом scorpion-car.ru. При размещении каталога ссылка на страницу загрузки обязательна!

119420. Натяжитель ремня компрессора

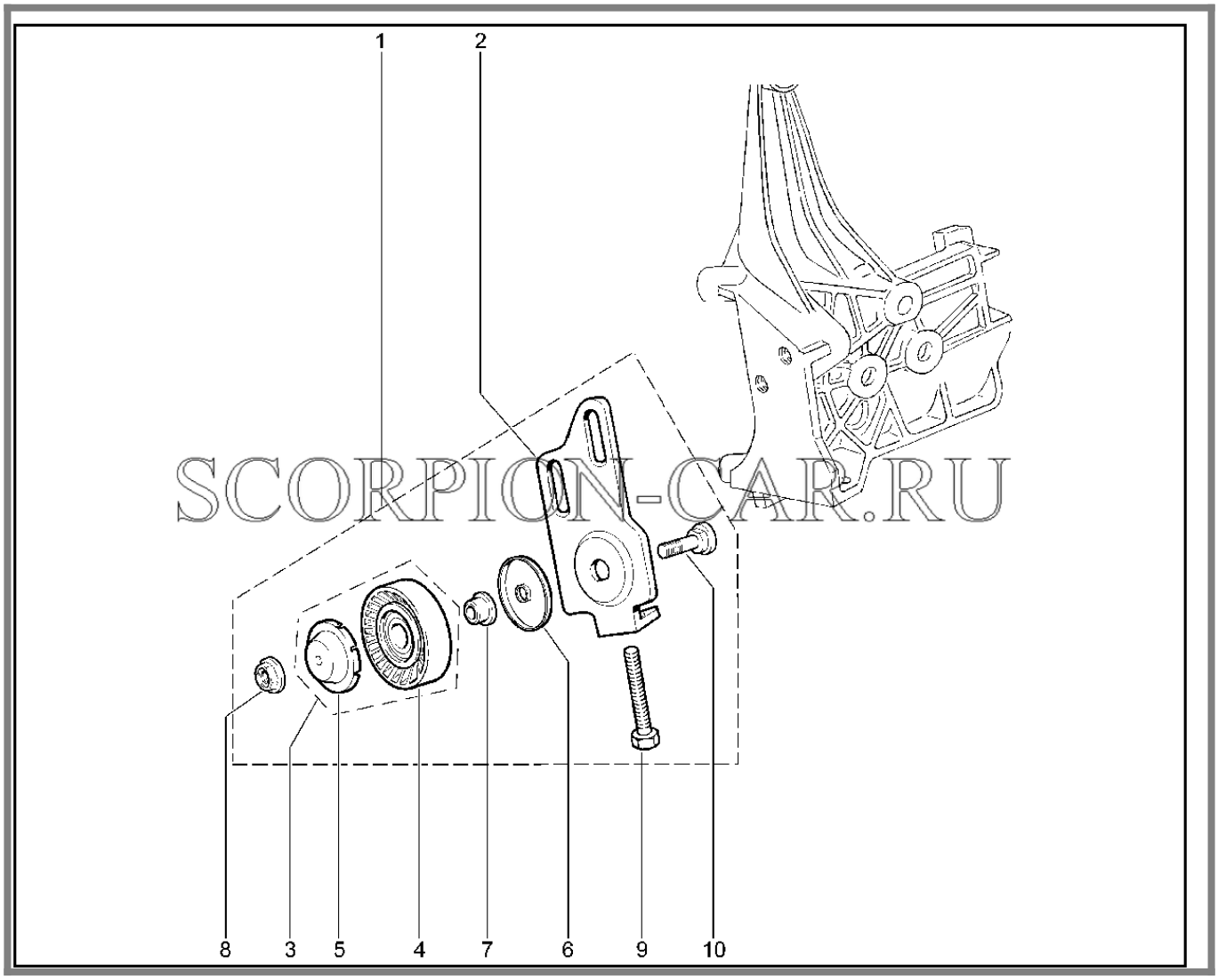

№	Каталожный номер	Доп. номер	Наименование	Кол-во	Номер замены
1	21230-1041170-00	8460010123	Натяжитель в сборе	1	
2	21230-1041172-00	8450085009	Кронштейн механизма натяжения ремня привода компрессора	1	
3	21230-1041051-10	8450085010	Ролик натяжной с крышкой (комплект)	1	
4	21230-1041056-10	8450058388	Ролик натяжной в сборе	1	
5	21230-1041065-10	8450058392	Крышка защитная	1	
6	21230-1041067-00	8450058393	Экран защитный	1	
7	21230-1041208-00	8450058395	Втулка дистанционная	1	

Каталог предоставлен сайтом scorpion-car.ru. При размещении каталога ссылка на страницу загрузки обязательна!

8	21230-1041123-00	8450058394	Гайка М10х1,25 крепления натяжного ролика	1	
9	21230-1041176-00	8450085002	Болт механизма натяжения ремня	1	
10	21230-1041054-10	8450058387	Ось натяжного ролика	1	

Каталог предоставлен сайтом scorpion-car.ru. При размещении каталога ссылка на страницу загрузки обязательна!

120110. Бак топливный в сборе

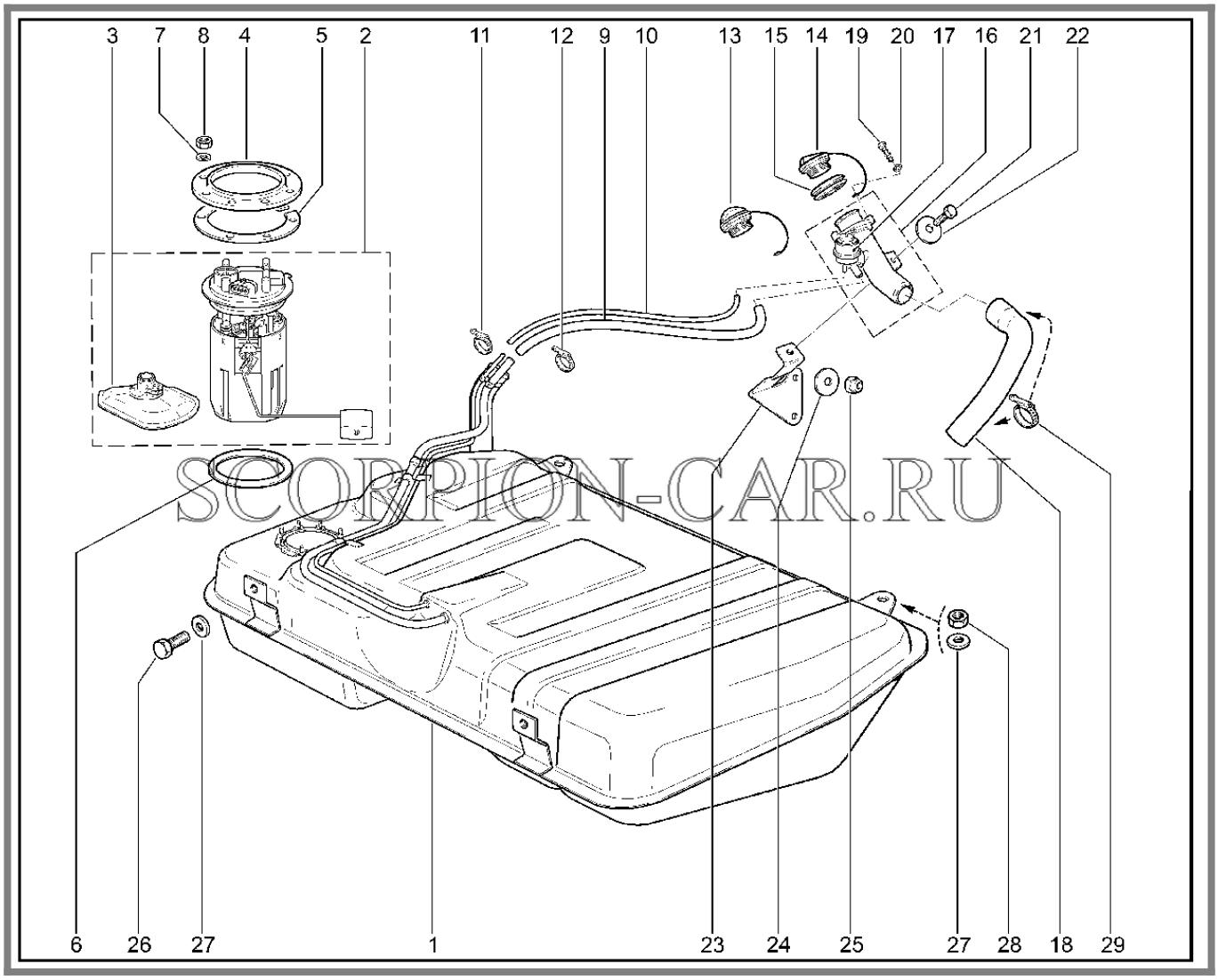

№	Каталожный номер	Доп. номер	Наименование	Кол-во	Номер замены
1	21230-1101011-10	8460003766	Бак топливный окрашенный	1	
2	21236-1139009-10	8460004509	Электробензонасос с ДУТ в сборе	1	21236113900916
2	21236-1139009-16	8460004511	Электробензонасос с ДУТ в сборе	1	21236113900910
3	11180-1139200-00	8460010237	Фильтр сетчатый	1	
4	21103-1101178-00	8450074567	Кольцо прижимное электробензонасоса	1	
5	21101-1101206-00	8450055916	Кольцо дистанционное	1	

Каталог предоставлен сайтом scorpion-car.ru. При размещении каталога ссылка на страницу загрузки обязательна!

6	21103-1101138-10	8450055960	Прокладка электробензонасоса	1	
7	00001-0005164-70	8450001046	Шайба 6	8	
8	00001-0058962-11	8450001091	Гайка М6	8	
9	21230-1101070-20	8450085017	Шланг 365 мм	1	21230110107021
10	21230-1101079-20	8450085018	Шланг 345 мм	1	
11	00001-7501255-10	8450085783	Хомут винтовой d10-16	1	
12	00001-7501403-00	8450085902	Хомут d16-28 винтовой	2	
13	21103-1103010-02	8450055962	Пробка топливного бака	1	21103110301005
14	21103-1103010-05	8450085024	Пробка топливного бака	1	21103110301002
15	21080-1101085-00	8450085021	Кольцо уплотнительное	1	
16	21230-1101054-00	8450085022	Труба наливная с гравитационным клапаном	1	
17	21230-1164034-00	8460010124	Клапан гравитационный	1	
18	21230-1101080-21	8450085019	Шланг	1	21230110108020
19	00001-0076713-01	8450006080	Винт 4,9Х19	2	00001750447500
19	00001-7504475-00	8450085111	Винт 4,9х19 самонарезающий	2	00001007671301
20	21010-5605055-10	8450085023	Втулка дистанционная	2	
21	00001-0009022-21	8450001158	Болт М6х16	1	
22	00001-0026437-01	8450001123	Шайба 6х18	3	
23	21230-1101174-10	8450085016	Держатель наливной трубы	1	
24	00001-0026437-01	8450001123	Шайба 6х18	3	
25	00001-0025742-11	8450001256	Гайка М6	2	
26	00001-0060433-21	8450001129	Болт М8х18	2	

Каталог предоставлен сайтом scorpion-car.ru. При размещении каталога ссылка на страницу загрузки обязательна!

27	00001-0026470-01	8450001090	Шайба 8х25 плоская	4	
28	00001-0061008-11	8450001030	Гайка М8	2	
29	00001-7501408-10	8450085801	Хомут d50-70 винтовой	2	

Каталог предоставлен сайтом scorpion-car.ru. При размещении каталога ссылка на страницу загрузки обязательна!

122110. Трубопроводы топливные (до 01.2006)

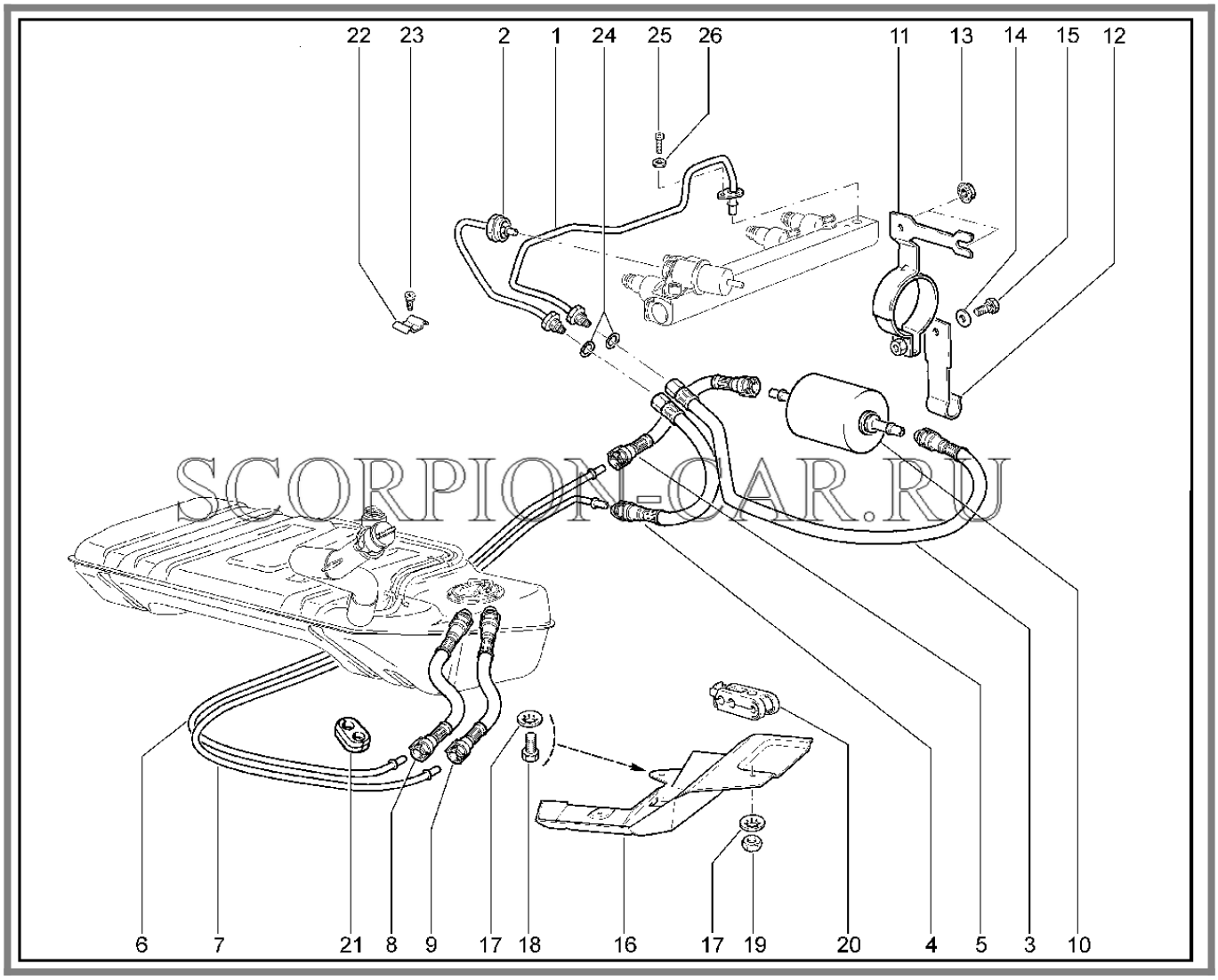

№	Каталожный номер	Доп. номер	Наименование	Кол-во	Номер замены
1	21230-1104013-00	8450073722	Трубка топливная передняя	1	
2	21230-1104054-00	8450073723	Трубка сливная передняя	1	
3	21230-1104210-00	8460006877	Шланг	1	
4	21230-1104220-00	8460006879	Шланг	1	21230110422001
4	21230-1104220-01		Шланг	1	21230110422000
5	21230-1104226-00	8460006880	Шланг	3	
6	21230-1104056-00	8460006873	Трубка топливная	1	
7	21230-1104057-00	8460006875	Трубка сливная	1	

Каталог предоставлен сайтом scorpion-car.ru. При размещении каталога ссылка на страницу загрузки обязательна!

10	21230-1117010-00	8460003771	Фильтр топливный	1	
10	21230-1117010-01	8460003772	Фильтр тонкой очистки топлива	1	
10	21230-1117010-02	8450058419	Фильтр топливный	1	
11	21230-1117020-00	8460003774	Кронштейн	1	
12	21230-1104134-00	8460006876	Кронштейн	1	
13	00001-0038321-01	8450001066	Гайка М6 с зубчатым буртиком	2	
14	00001-0026444-01	8450001159	Шайба 6	1	
15	00001-0038246-11	8450001298	Болт М6х12	1	
16	21236-1104058-00	8450085028	Экран трубопроводов	1	
17	00001-0025990-70		Шайба 6 стопорная	9	
18	00001-0009021-21	8450001047	Болт М6х14	1	
19	00001-0007259-11	8450050048	Гайка М6 низкая	8	
20	21230-1104042-00	8450085026	Скоба	7	
21	21073-1104089-00	8450053710	Уплотнитель разрезной	1	
22	21214-1104116-00	8450057957	Зажим	1	
23	21214-1104136-00	8450057960	Винт зажима	1	
24	21120-1104252-00	8450056378	Кольцо уплотнительное	4	21120110425203
24	21120-1104252-03	8450089073	Кольцо уплотнительное	4	21120110425200
25	21110-1144025-02	8450056015	Винт регулятора давления	1	
26	00001-0026053-70	8450085201	Шайба 6 стопорная	1	

Каталог предоставлен сайтом scorpion-car.ru. При размещении каталога ссылка на страницу загрузки обязательна!

122210. Трубопроводы топливные (с 01.2006)

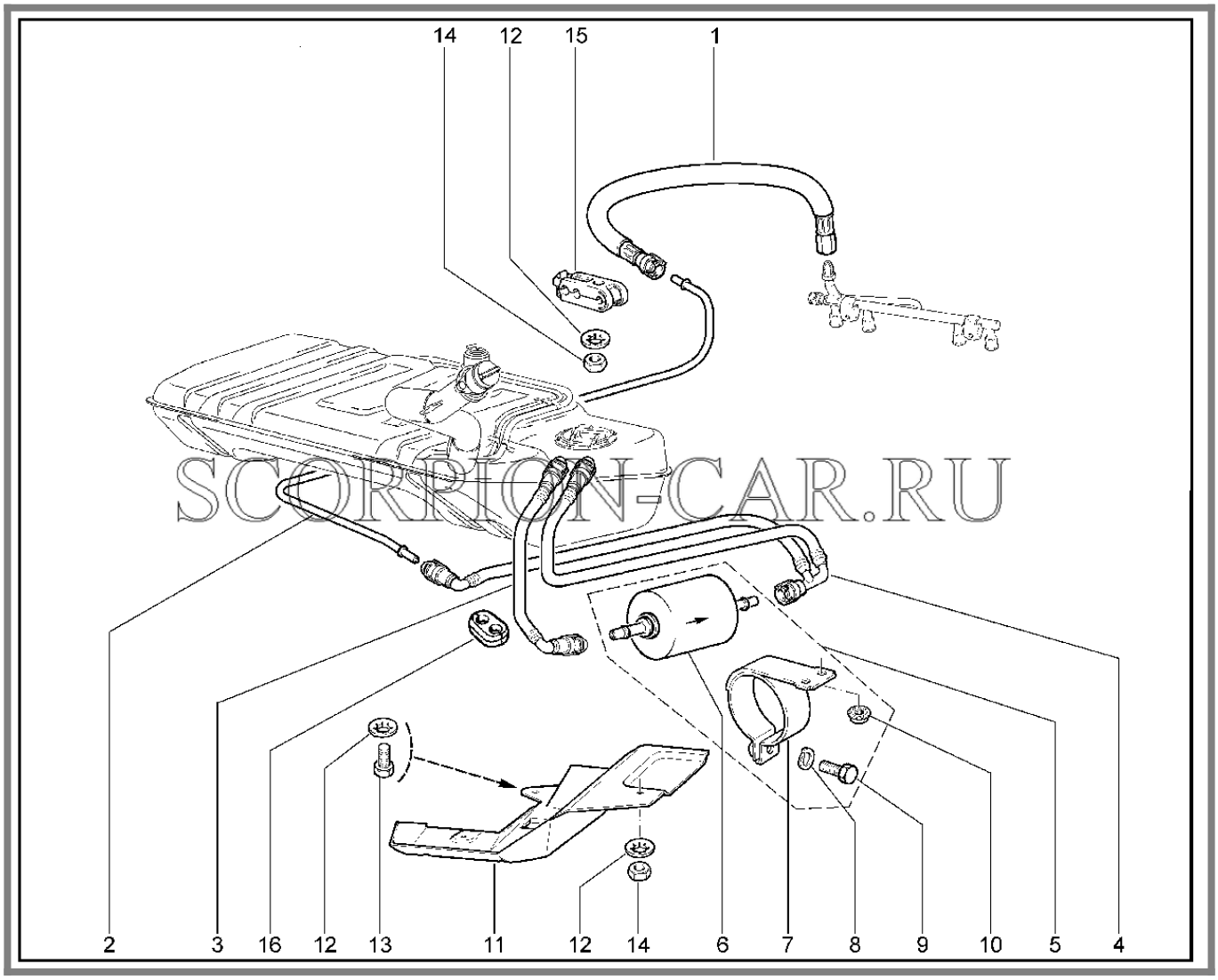

SCORPION-CAR.RU

№	Каталожный номер	Доп. номер	Наименование	Кол-во	Номер замены
1	21230-1104218-00	8460006878	Шланг	1	21230110421801
1	21230-1104218-01		Шланг	1	21230110421811
1	21230-1104218-11	8450085029	Шланг	1	
1	21230-1104220-00	8460006879	Шланг	1	21230110422001
1	21230-1104220-01		Шланг	1	21230110422011
1	21230-1104220-11	8450085030	Шланг	1	
2	21230-1104056-10	8460006874	Трубка топливного трубопровода	1	
2	21230-1104056-11	8450085027	Трубка топливного трубопровода	1	

Каталог предоставлен сайтом scorpion-car.ru. При размещении каталога ссылка на страницу загрузки обязательна!

2	21236-1104056-00	8460008280	Трубка топливного трубопровода	1	
3	21236-1104243-00	8460008285	Трубка от электробензонасоса к топливному фильтру в сборе	1	21236110424301
3	21236-1104243-01	8460004503	Трубка от электробензонасоса к топливному фильтру в сборе	1	21236110424302
3	21236-1104243-02	8450085036	Трубка электробензонасоса и топливного фильтра в сборе	1	
4	21236-1104222-00	8460008282	Трубка топливного фильтра и топливного трубопровода в сборе	1	21236110422201
4	21236-1104222-01	8460004502	Трубка топливного фильтра и топливного трубопровода в сборе	1	21236110422202
4	21236-1104222-02	8450085037	Трубка топливного фильтра и топливного трубопровода в сборе	1	
5	21236-1117009-00	8450085035	Фильтр тонкой очистки топлива с кронштейном в сборе	1	
6	21230-1117010-00	8460003771	Фильтр топливный	1	
6	21230-1117010-01	8460003772	Фильтр тонкой очистки топлива	1	
6	21230-1117010-02	8450058419	Фильтр топливный	1	
6	21230-1117010-03	8460003773	Фильтр (df-9012) тонкой очистки топлива	1	
7	21236-1117020-00	8460004507	Кронштейн	1	
8	00001-0005164-70	8450001046	Шайба 6	1	

Каталог предоставлен сайтом scorpion-car.ru. При размещении каталога ссылка на страницу загрузки обязательна!

9	00001-0009024-21	8450001171	Болт М6х20	1	
10	00001-0038321-01	8450001066	Гайка М6	2	
11	21236-1104058-00	8450085028	Экран трубопроводов	1	
12	00001-0025990-70	8460010125	Шайба 6 стопорная	9	
13	00001-0009021-21	8450001047	Болт М6х14	1	
14	00001-0007259-11	8450050048	Гайка М6	8	
15	21230-1104042-00	8450085026	Скоба	6	
16	21073-1104089-00	8450053710	Уплотнитель разрезной	1	21073110408910
16	21073-1104089-10	8450053711	Уплотнитель	1	21073110408900

Каталог предоставлен сайтом scorpion-car.ru. При размещении каталога ссылка на страницу загрузки обязательна!

123110. Адсорбер (до 08.2006)

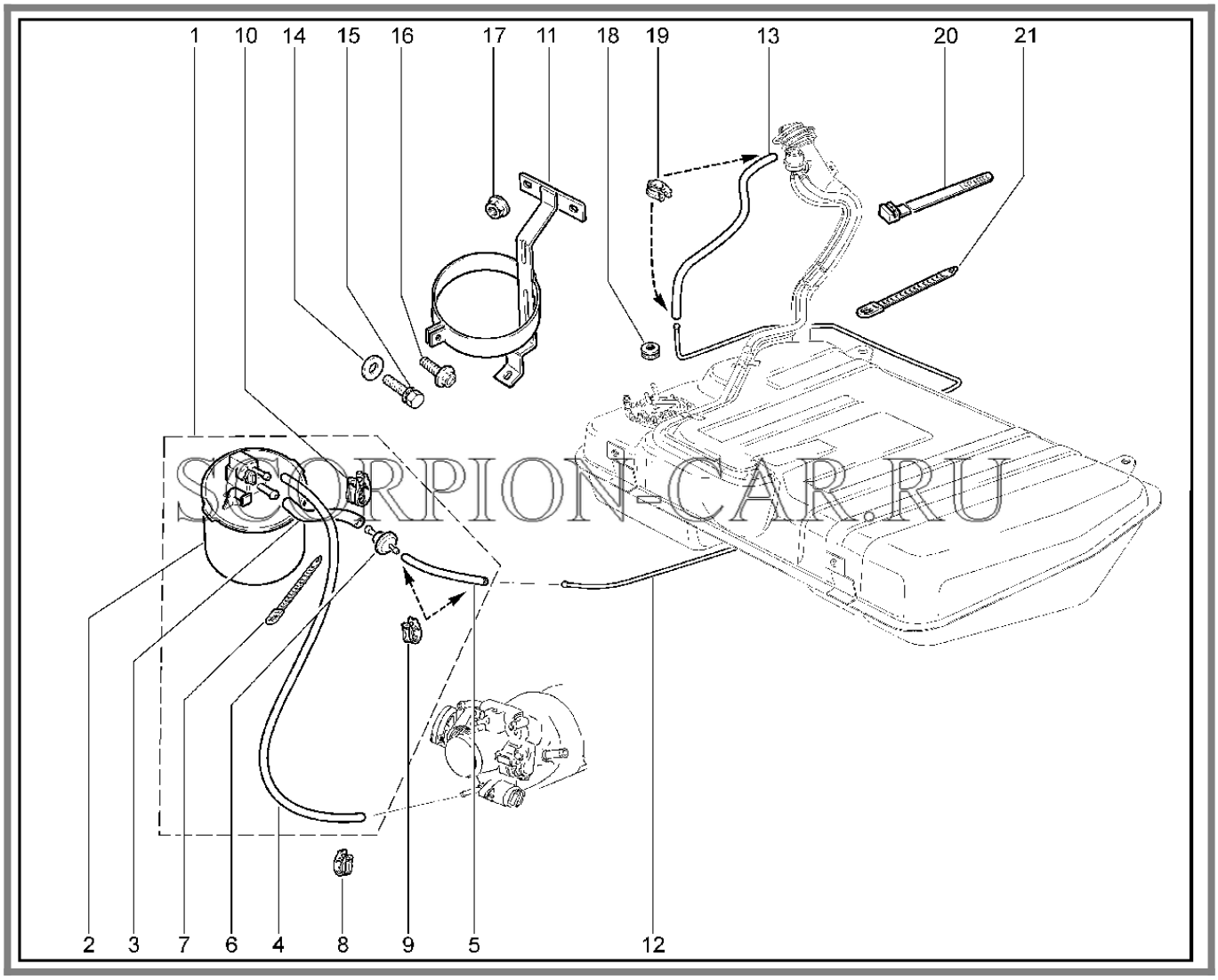

№	Каталожный номер	Доп. номер	Наименование	Кол-во	Номер замены
1	21230-1164009-00	8460006891	Адсорбер в сборе	1	21230116400920
1	21230-1164009-20	8460006893	Адсорбер в сборе	1	
2	21120-1164010-00	8450073394	Адсорбер	1	21120116401012
2	21120-1164010-10	8460002926	Адсорбер	1	21120116401012
2	21120-1164010-12	8460002927	Адсорбер	1	21120116401010
3	21080-1104021-00	8450053865	Шланг гибкий 100 мм.	1	
4	21100-1104126-00	8460002211	Шланг 500 мм	1	
5	21230-1164083-00	8460003784	Шланг клапана бензобака и паропровода	1	

Каталог предоставлен сайтом scorpion-car.ru. При размещении каталога ссылка на страницу загрузки обязательна!

6	21050-1164060-00	8450053210	Клапан бензобака	1	21050116406001
6	21050-1164060-01	8460001302	Клапан бензобака	1	21050116406000
7	00001-0045677-80	8450001367	Хомут 126.5	2	
8	00001-0001685-90	8450006001	Хомут 12	2	
9	00001-0001685-90	8450006001	Хомут 12	2	
10	00001-0001687-90	8450006002	Хомут 15,5	2	
11	21230-1164075-00	8460006896	Кронштейн	1	21230116407510
11	21230-1164075-10	8450085043	Кронштейн	1	
12	21230-1164084-00	8460003785	Трубка паропровода	1	
13	21070-1164099-00	8450084640	Шланг 1200 мм	1	
14	00001-0026444-01	8450001159	Шайба 6	1	
15	00001-0038246-11	8450001298	Болт М6х12	1	
16	00001-0038364-21	8450001354	Болт М6х16 с зубчатым буртиком	1	
17	00001-0038321-01	8450001066	Гайка М6	3	
18	00001-0003961-80	8450050027	Кольцо 8х1,5	1	
19	00001-0001685-90	8450006001	Хомут 12	2	
20	21080-3401228-00	8450001139	Хомут	3	
21	00001-0045677-80	8450001367	Хомут 126.5	1	

Каталог предоставлен сайтом scorpion-car.ru. При размещении каталога ссылка на страницу загрузки обязательна!

123210. Адсорбер (с 08.2006 до 11.2007)

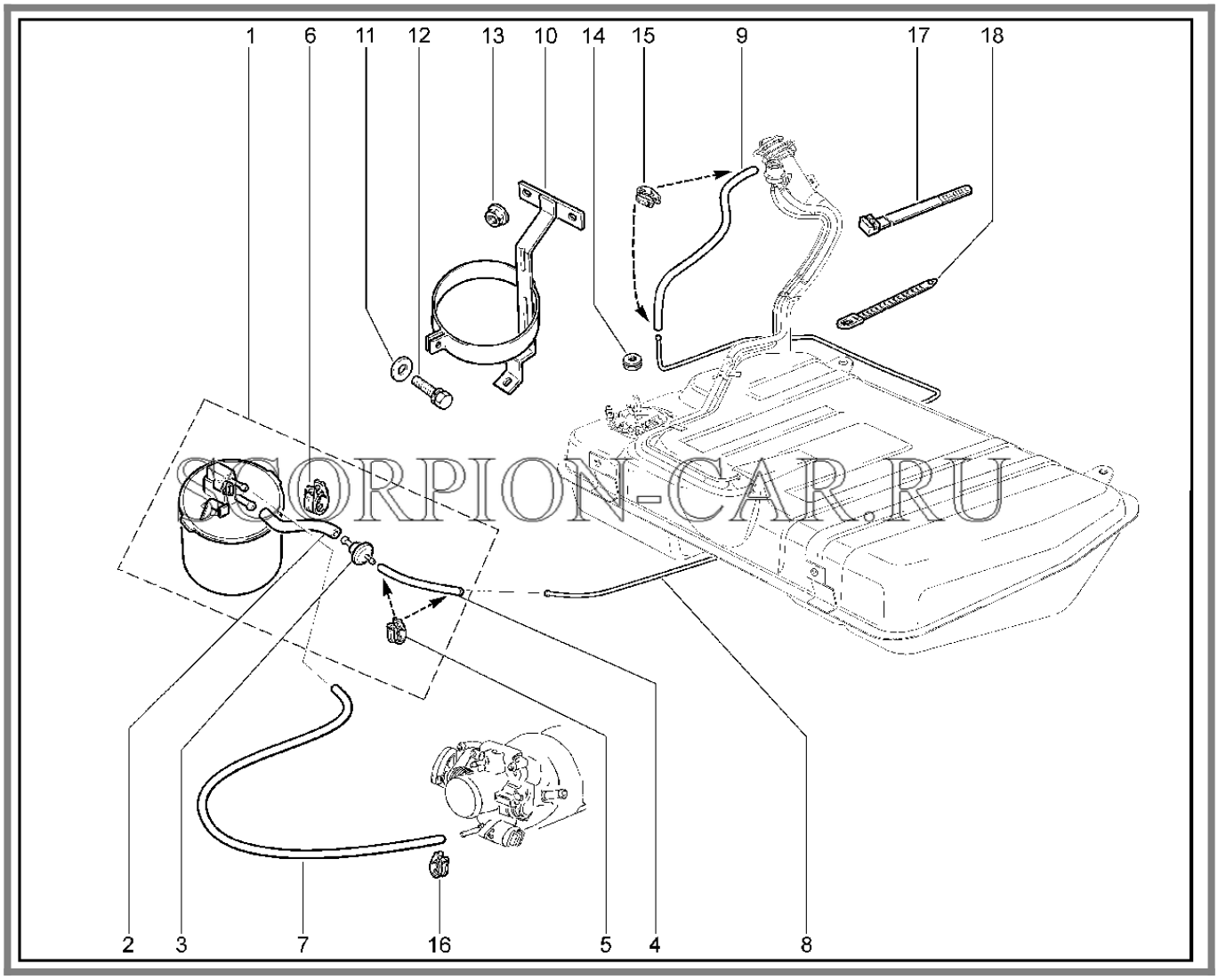

№	Каталожный номер	Доп. номер	Наименование	Кол-во	Номер замены
1	21230-1164009-11		Адсорбер в сборе	1	
2	21080-1104021-11		Шланг гибкий	1	
3	21050-1164060-00	8450053210	Клапан бензобака	1	21050116406001
3	21050-1164060-01	8460001302	Клапан бензобака	1	21050116406000
4	21230-1164083-11		Шланг клапана бензобака и паропровода	1	
5	00001-0001685-90	8450006001	Хомут 12	2	
6	00001-0001687-90	8450006002	Хомут 15,5	2	
7	21100-1104126-11		Трубка адсорбера	1	

Каталог предоставлен сайтом scorpion-car.ru. При размещении каталога ссылка на страницу загрузки обязательна!

8	21230-1164084-01	8450085042	Трубка паропровода	1	
9	21070-1164099-00	8450084640	Шланг 1200 мм	1	
10	21230-1164075-00	8460006896	Кронштейн	1	
11	00001-0026444-01	8450001159	Шайба 6	1	
12	00001-0038246-11	8450001298	Болт М6х12	1	
13	00001-0038321-01	8450001066	Гайка М6	3	
14	00001-0003961-80	8450050027	Кольцо 8х1,5	1	
15	00001-0001685-90	8450006001	Хомут 12	2	
16	00001-0001685-90	8450006001	Хомут 12	2	
17	21080-3401228-00	8450001139	Хомут	3	
18	00001-0045677-80	8450001367	Хомут 126.5	2	

Каталог предоставлен сайтом scorpion-car.ru. При размещении каталога ссылка на страницу загрузки обязательна!

123310. Адсорбер (с 11.2007)

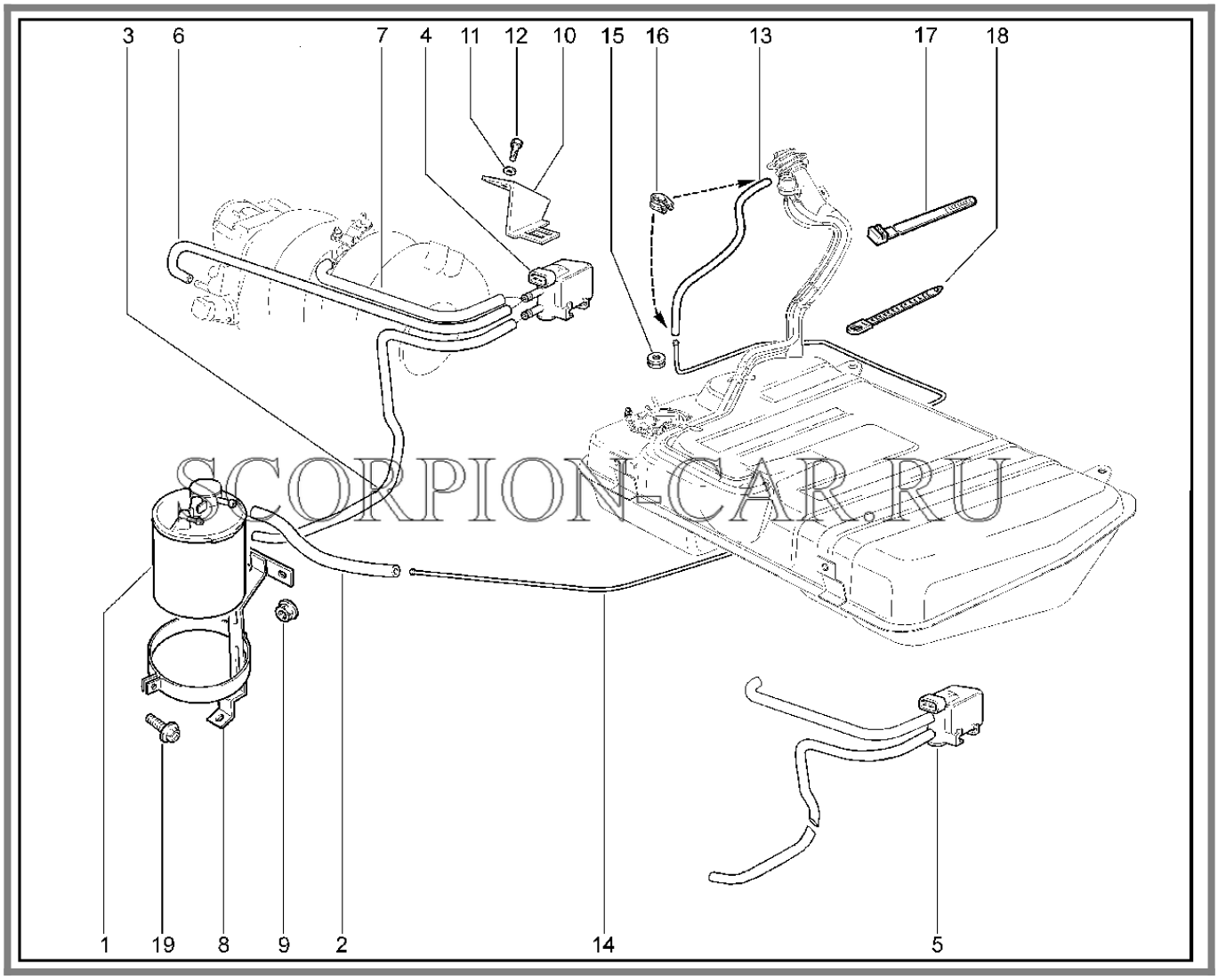

SCORPION-CAR.RU

№	Каталожный номер	Доп. номер	Наименование	Кол-во	Номер замены
1	21103-1164010-03	8450109673	Адсорбер	1	
2	21230-1164070-30	8450085045	Шланг трубки паропровода	1	
3	21230-1164103-30	8450085046	Шланг адсорбера и клапана продувки	1	
4	21103-1164200-02	8450078222	Клапан продувки адсорбера	1	21103116420003
4	21103-1164200-03	8460002693	Клапан продувки адсорбера	1	21103116420002
5	21230-1164042-20	8450085044	Клапан продувки адсорбера в сборе	1	

Каталог предоставлен сайтом scorpion-car.ru. При размещении каталога ссылка на страницу загрузки обязательна!

6	21230-1164105-30	8460003786	Шланг клапана продувки и патрубка дроссельного	1	
7	21230-1164105-50	8450085047	Шланг ресивера и клапана продувки	1	
8	21230-1164075-00	8460006896	Кронштейн	1	21230116407510
8	21230-1164075-10	8450085043	Кронштейн	1	
9	00001-0038321-01	8450001066	Гайка М6	3	
10	21214-1164100-00	8450058020	Кронштейн клапана адсорбера	1	
11	00001-0011977-73	8450006033	Шайба 6	2	
12	00001-0009022-21	8450001158	Болт М6х16	2	
13	21070-1164099-00	8450084640	Шланг 1200 мм	1	21230116409900
13	21230-1164099-00	8450085020	Шланг 1100мм	1	
14	21230-1164084-01	8450085042	Трубка паропровода	1	
15	00001-0003961-80	8450050027	Кольцо 8х1,5	1	
16	00001-0001685-90	8450006001	Хомут 12	2	
17	21080-3401228-00	8450001139	Хомут	2	
18	00001-0045677-80	8450001367	Хомут 126.5	2	
19	00001-0038364-71	8460010126	Болт М6х16 с зубчатым буртиком	1	

Каталог предоставлен сайтом scorpion-car.ru. При размещении каталога ссылка на страницу загрузки обязательна!

124110. Рампа топливная (до 01.2006)

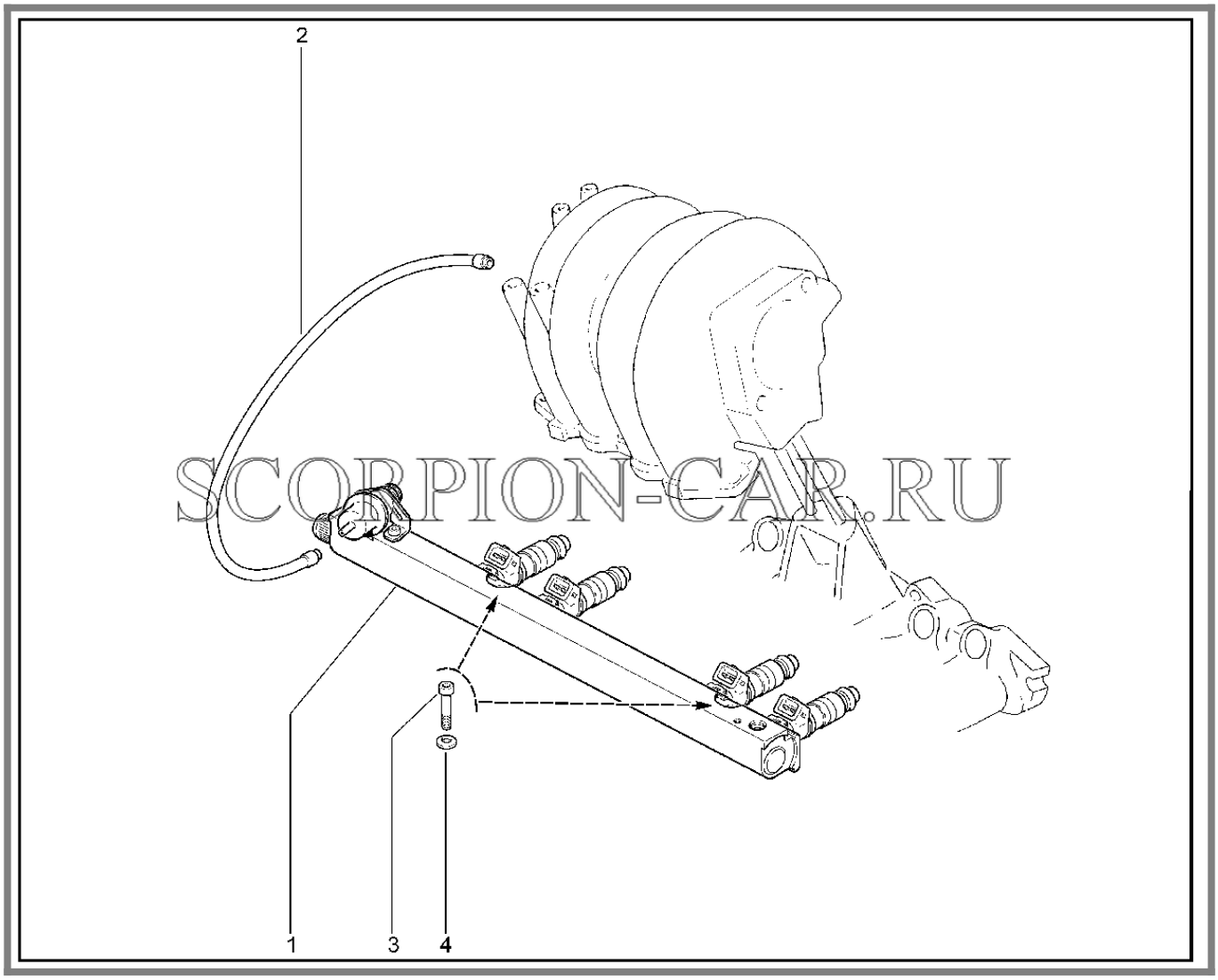

SCORPION-CAR.RU

№	Каталожный номер	Доп. номер	Наименование	Кол-во	Номер замены
1	21230-1144010-00	8460003777	Рампа топливная в сборе	1	21230114401001
1	21230-1144010-01	8460003778	Рампа топливная в сборе	1	21230114401000
2	21050-1127020-00	8450053206	Шланг 150мм пневмоклапана в сборе	1	
3	21110-1144026-10	8450056017	Винт	2	
4	00001-0011977-73	8450006033	Шайба 6	2	

Каталог предоставлен сайтом scorpion-car.ru. При размещении каталога ссылка на страницу загрузки обязательна!

124210. Рампа топливная (с 01.2006)

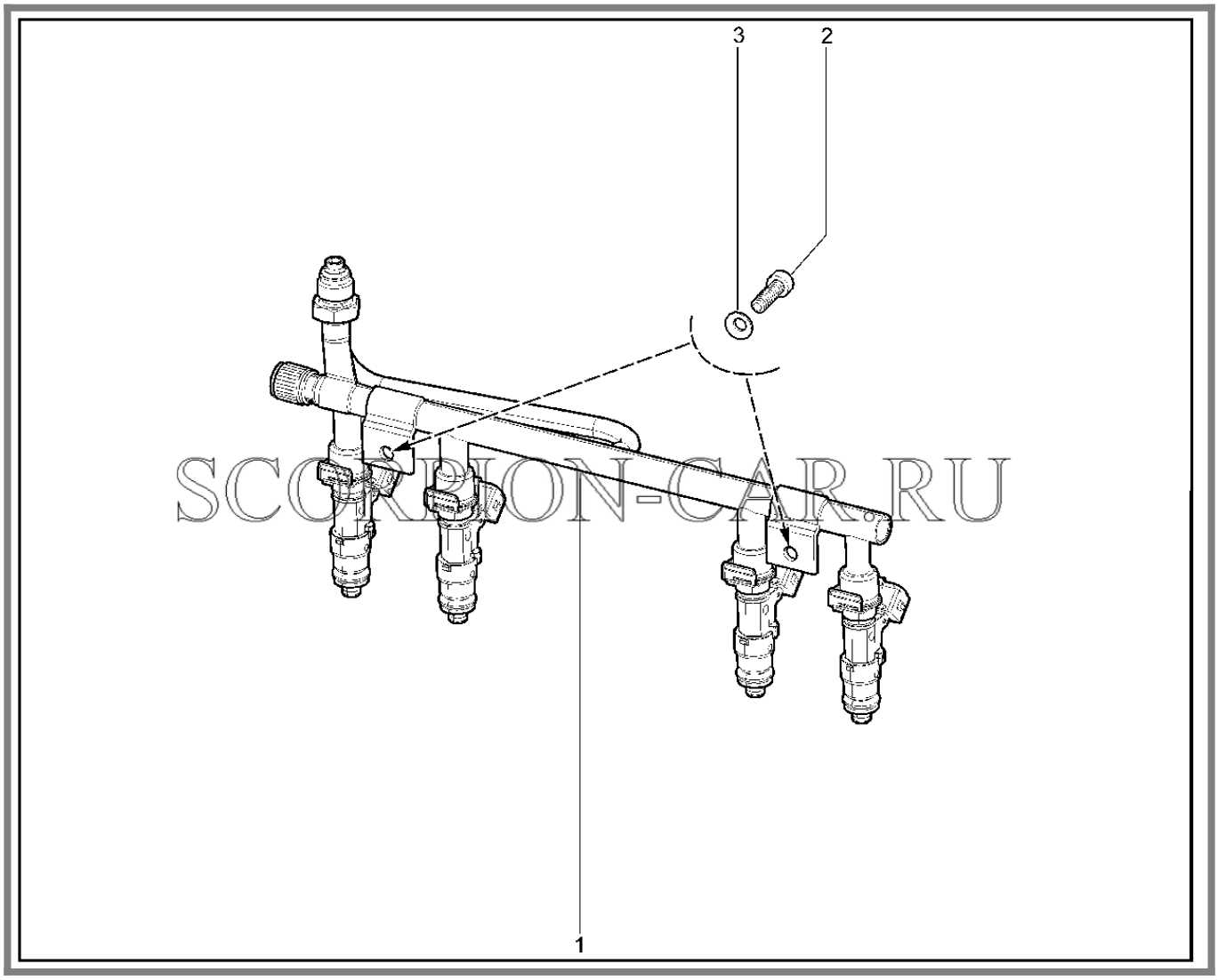

№	Каталожный номер	Доп. номер	Наименование	Кол-во	Номер замены
1	21230-1144010-10	8450058420	Рампа форсунок М 7.9.7 в сборе	1	21230114401011
1	21230-1144010-11	8450058421	Рампа форсунок М 7.9.7 в сборе	1	21230114401010
2	21080-1011023-00	8450053835	Болт М6х20	2	
3	00001-0011977-73	8450006033	Шайба 6	2	

Каталог предоставлен сайтом scorpion-car.ru. При размещении каталога ссылка на страницу загрузки обязательна!

125110. Перегородка бака топливного

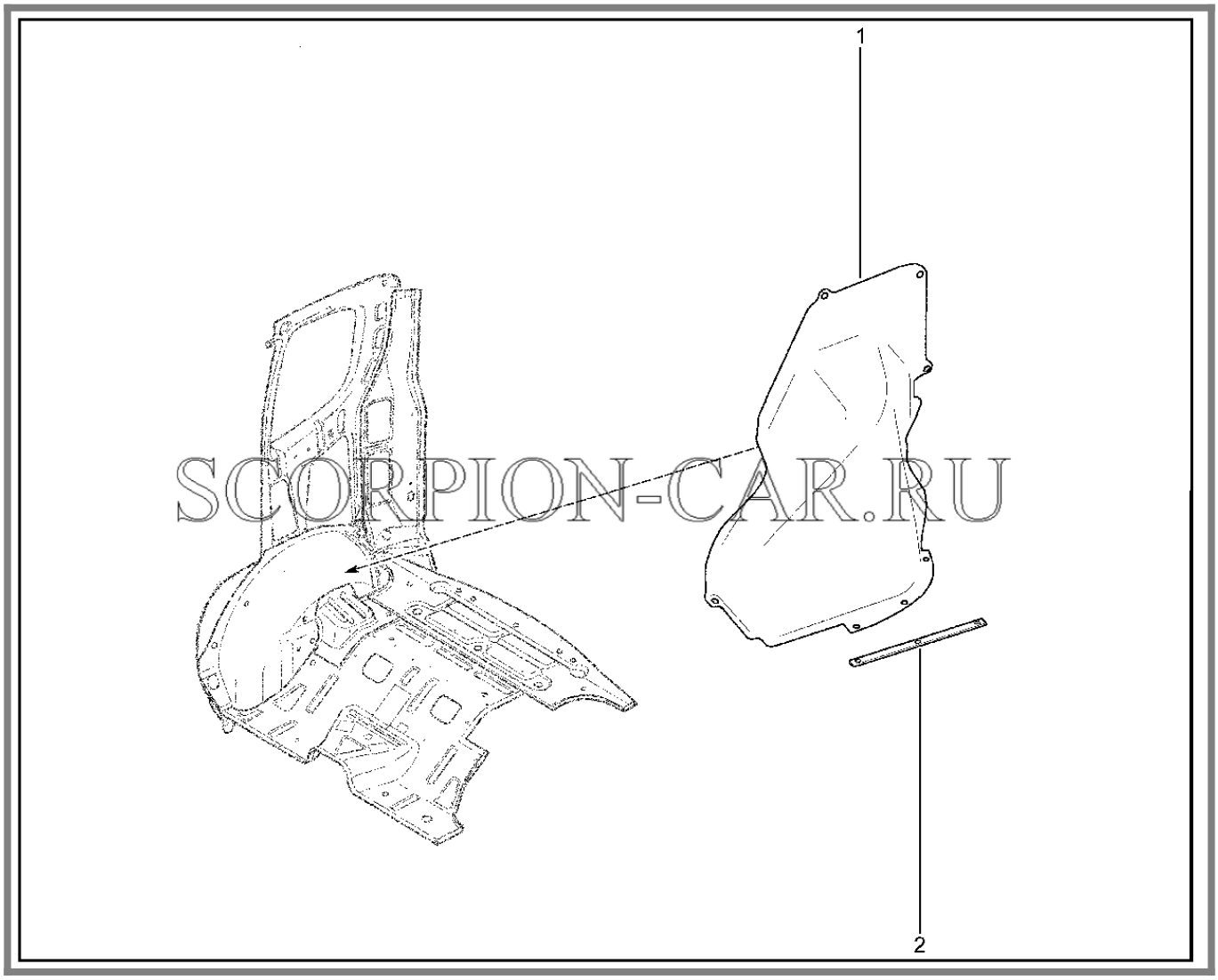

№	Каталожный номер	Доп. номер	Наименование	Кол-во	Номер замены
1	21230-1101322-00	8450085831	Перегородка бензобака	1	
2	21230-5107099-00	8450085832	Уплотнитель	1	

Каталог предоставлен сайтом scorpion-car.ru. При размещении каталога ссылка на страницу загрузки обязательна!

130110. Фильтр воздушный в сборе

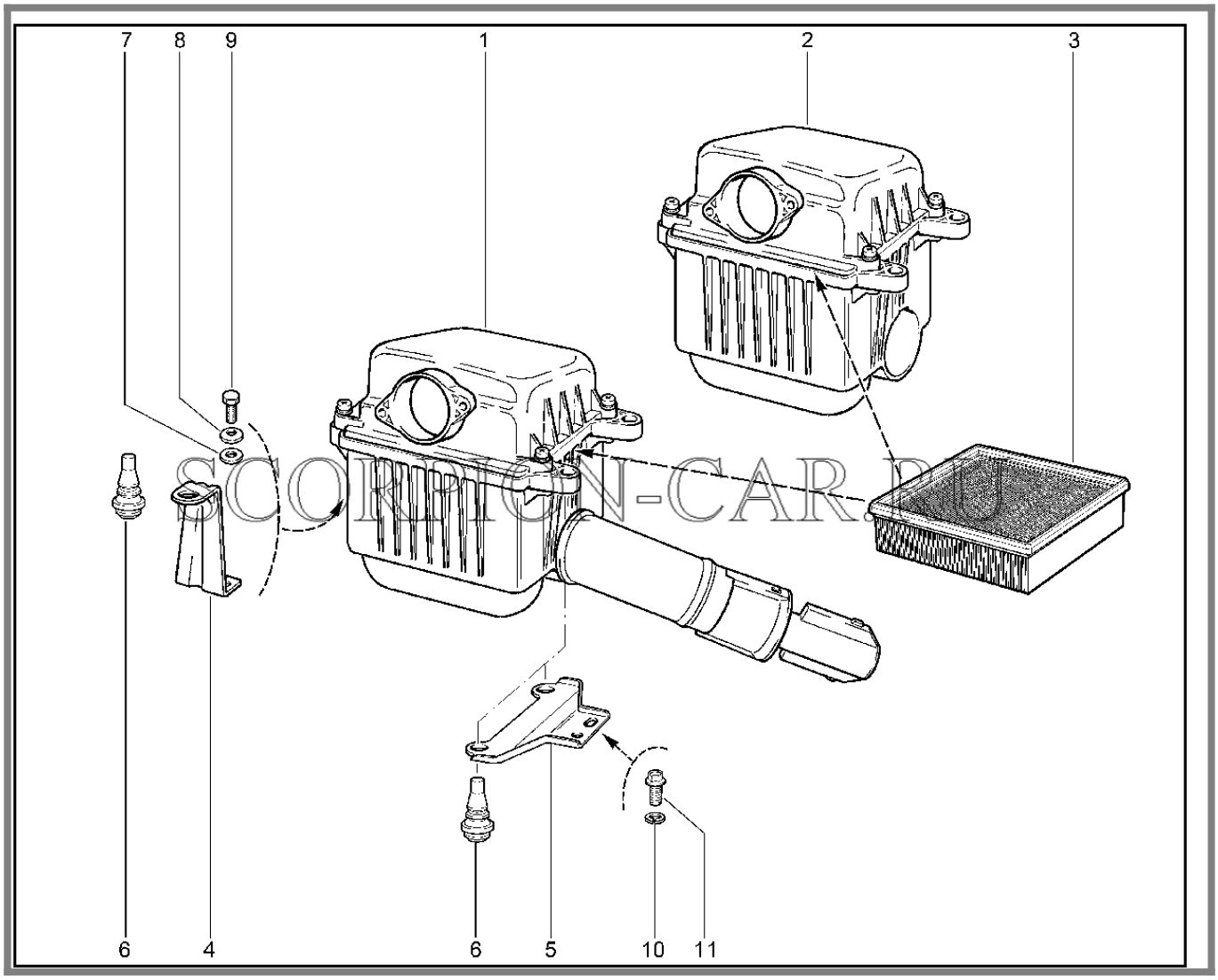

№	Каталожный номер	Доп. номер	Наименование	Кол-во	Номер замены
1	21230-1109010-00	8450085033	Фильтр воздушный в сборе	1	
2	21230-1109010-10	8450085034	Фильтр воздушный в сборе	1	
3	21120-1109080-02	8450101903	Элемент фильтрующий фильтра воздушного	1	
3	21120-1109080-03	8450101904	Элемент фильтрующий фильтра воздушного	1	
3	21120-1109080-04	8450073389	Элемент фильтрующий фильтра воздушного	1	

Каталог предоставлен сайтом scorpion-car.ru. При размещении каталога ссылка на страницу загрузки обязательна!

3	21120-1109080-06	8450056383	Элемент фильтрующий фильтра воздушного	1	
4	21230-1109189-00	8450085031	Кронштейн	1	
5	21230-1109186-00	8450058417	Кронштейн верхний	1	
6	21120-1109249-00	8450056388	Опора воздушного фильтра	3	21120110924901
6	21120-1109249-01	8450001106	Опора крепления воздушного фильтра	3	21120110924900
7	00001-0026397-01	8450050124	Шайба 6	2	
8	00001-0011977-73	8450006033	Шайба 6	2	
9	00001-0009020-21	8450001555	Болт М6х12	2	
10	21010-6810052-00	8450052942	Шайба пружинная	2	
11	00001-0060431-21	8450001675	Болт М8х14	2	21050681005400
11	21050-6810054-00	8450001866	Болт крепления сидений к боковому и заднему кронштейну	2	00001006043121

Каталог предоставлен сайтом scorpion-car.ru. При размещении каталога ссылка на страницу загрузки обязательна!

130150. Воздухозаборник наружный (шноркель)

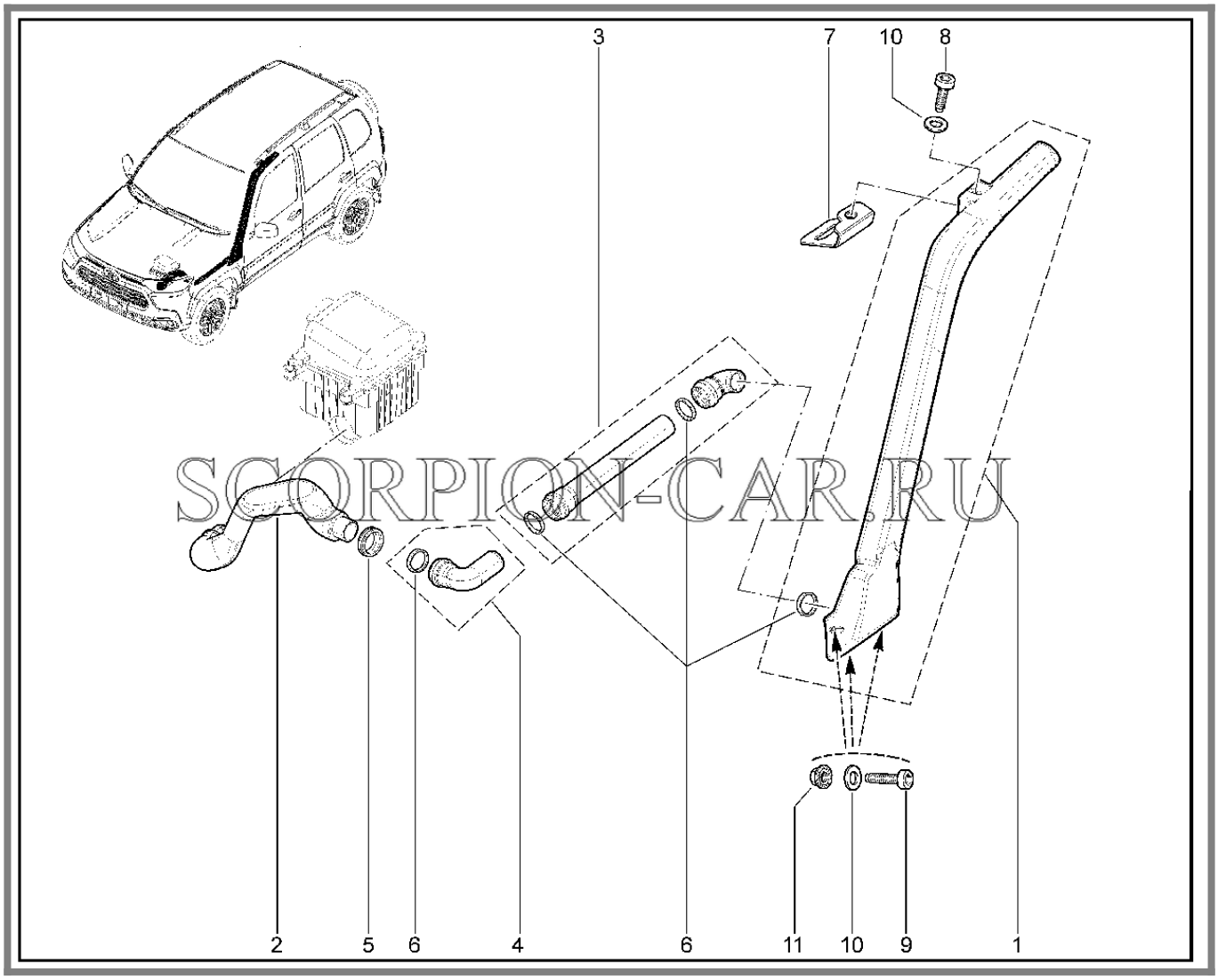

SCORPION-CAR.RU

№	Каталожный номер	Доп. номер	Наименование	Кол-во	Номер замены
1	00001-7505113-00	8460050154	Воздухозаборник наружный (шноркель)	1	
2	00001-7505088-00	8450085852	Отвод корпуса воздушного фильтра	1	
3	00001-7505091-00	8450085854	Труба с уголком в сборе	1	
4	00001-7505090-00	8450085853	Уголок	1	
5	21080-1101085-00	8450085021	Кольцо уплотнительное	1	
6	00001-7505092-00	8450085855	Уплотнитель	4	
7	00001-7504833-00	8460050131	Кронштейн	1	00001750483301

Каталог предоставлен сайтом scorpion-car.ru. При размещении каталога ссылка на страницу загрузки обязательна!

7	00001-7504833-01	8450085857	Кронштейн	1	00001750483300
8	00001-7505084-00	8450085358	Винт М6х25 с внутренней шестигранной головкой	1	
9	00001-7505085-00	8450085359	Винт М6х30 с внутренней шестигранной головкой	3	
10	00001-0005194-01	8450001254	Шайба 6	4	
11	00001-0038321-01	8450001066	Гайка М6	3	

Каталог предоставлен сайтом scorpion-car.ru. При размещении каталога ссылка на страницу загрузки обязательна!

131110. Система подачи воздуха

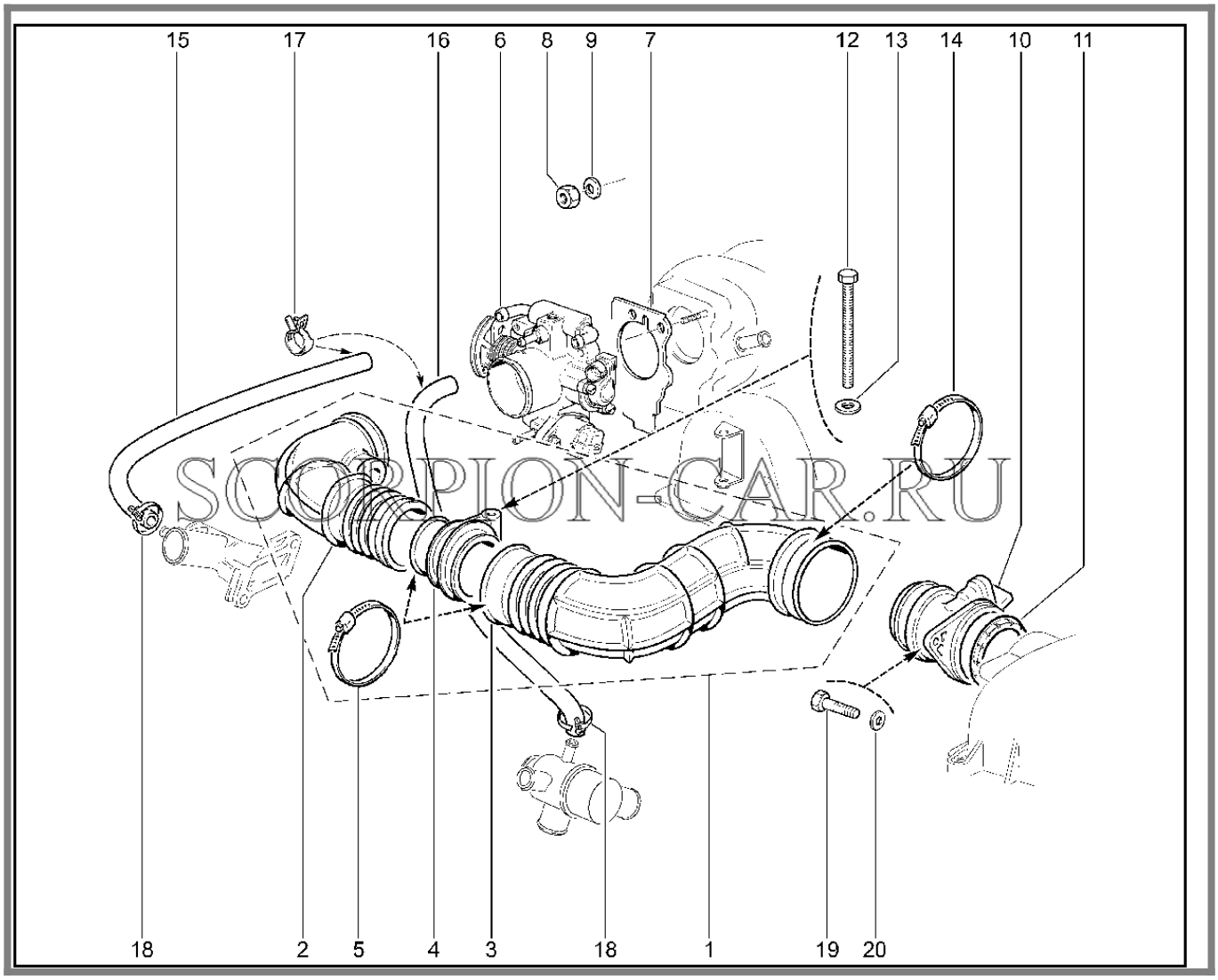

№	Каталожный номер	Доп. номер	Наименование	Кол-во	Номер замены
1	21230-1148030-00	8460003779	Шланг в сборе	1	
2	21230-1148035-10	8450058423	Шланг	1	21230114803511
2	21230-1148035-11	8460003781	Шланг	1	
3	21230-1148034-00	8460006888	Шланг	1	
4	21230-1148041-00	8450085040	Проставка	1	
5	21080-1101400-00	8450053860	Хомут	1	
6	21230-1148010-00	8450058422	Патрубок дроссельный в сборе	1	21230114801001
6	21230-1148010-01	8450037797	Патрубок дроссельный в сборе	1	21230114801000

Каталог предоставлен сайтом scorpion-car.ru. При размещении каталога ссылка на страницу загрузки обязательна!

7	21120-1148015-00	8450056395	Прокладка патрубка дроссельного	1	
8	00001-0061008-21	8450001060	Гайка М8	2	
9	00001-0011980-73	8450001029	Шайба 8	2	
10	21083-1130010-10	8460002004	Датчик расхода воздуха	1	
11	21083-1130020-00	8450054728	Втулка уплотнительная	1	
12	21100-3701629-00	8450055344	Болт М6х65	1	
13	00001-0026397-01	8450050124	Шайба 6	3	
14	00001-7504967-10	8450085804	Хомут	2	
14	21120-1148080-01	8450001108	Хомут	2	21120114808003
14	21120-1148080-03	8450001109	Хомут	2	21120114808001
15	21080-1107034-00	8450053879	Шланг отводящий 330 мм	1	
16	21080-1107034-00	8450053879	Шланг отводящий 330 мм	2	
17	21120-1148085-00	8450056401	Хомут пружинный (16х10)	2	
18	00001-0021700-90	8450050098	Хомут 16 ленточный	2	
19	00001-0009022-21	8450001158	Болт М6х16	2	
20	00001-0026397-01	8450050124	Шайба 6	3	

Каталог предоставлен сайтом scorpion-car.ru. При размещении каталога ссылка на страницу загрузки обязательна!

131120. Патрубок дроссельный

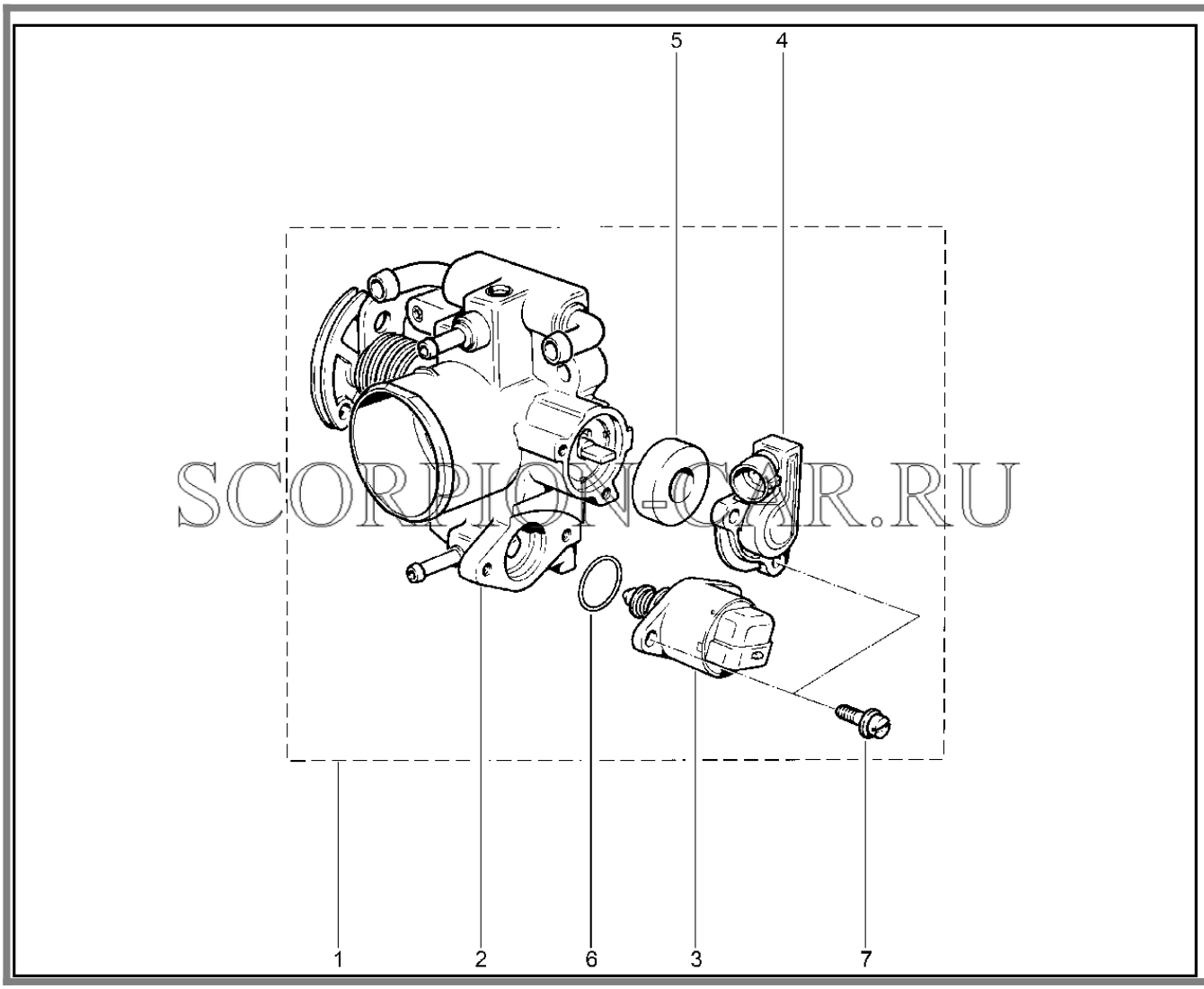

SCORPION-CAR.RU

№	Каталожный номер	Доп. номер	Наименование	Кол-во	Номер замены
1	21230-1148010-00	8450058422	Патрубок дроссельный в сборе	1	21230114801001
1	21230-1148010-01	8450037797	Патрубок дроссельный в сборе	1	21230114801000
2	21230-1148110-00		Патрубок дроссельный	1	
3	21203-1148300-00	8460003310	Регулятор холостого хода	1	
3	21203-1148300-01	8460003311	Регулятор холостого хода	1	
3	21203-1148300-03	8460003312	Регулятор холостого хода	1	

Каталог предоставлен сайтом scorpion-car.ru. При размещении каталога ссылка на страницу загрузки обязательна!

3	21203-1148300-04	8460003313	Регулятор холостого хода	1	
4	21120-1148200-00	8450056402	Датчик положения заслонки	1	
5	21120-1148176-02	8460002920	Прокладка датчика	1	
6	21120-1148376-02	8460002924	Кольцо уплотнительное	1	
7	21100-1107892-01	8460002213	Винт М4х0,7х14	4	

Каталог предоставлен сайтом scorpion-car.ru. При размещении каталога ссылка на страницу загрузки обязательна!

131210. Система подачи воздуха (Е-газ)

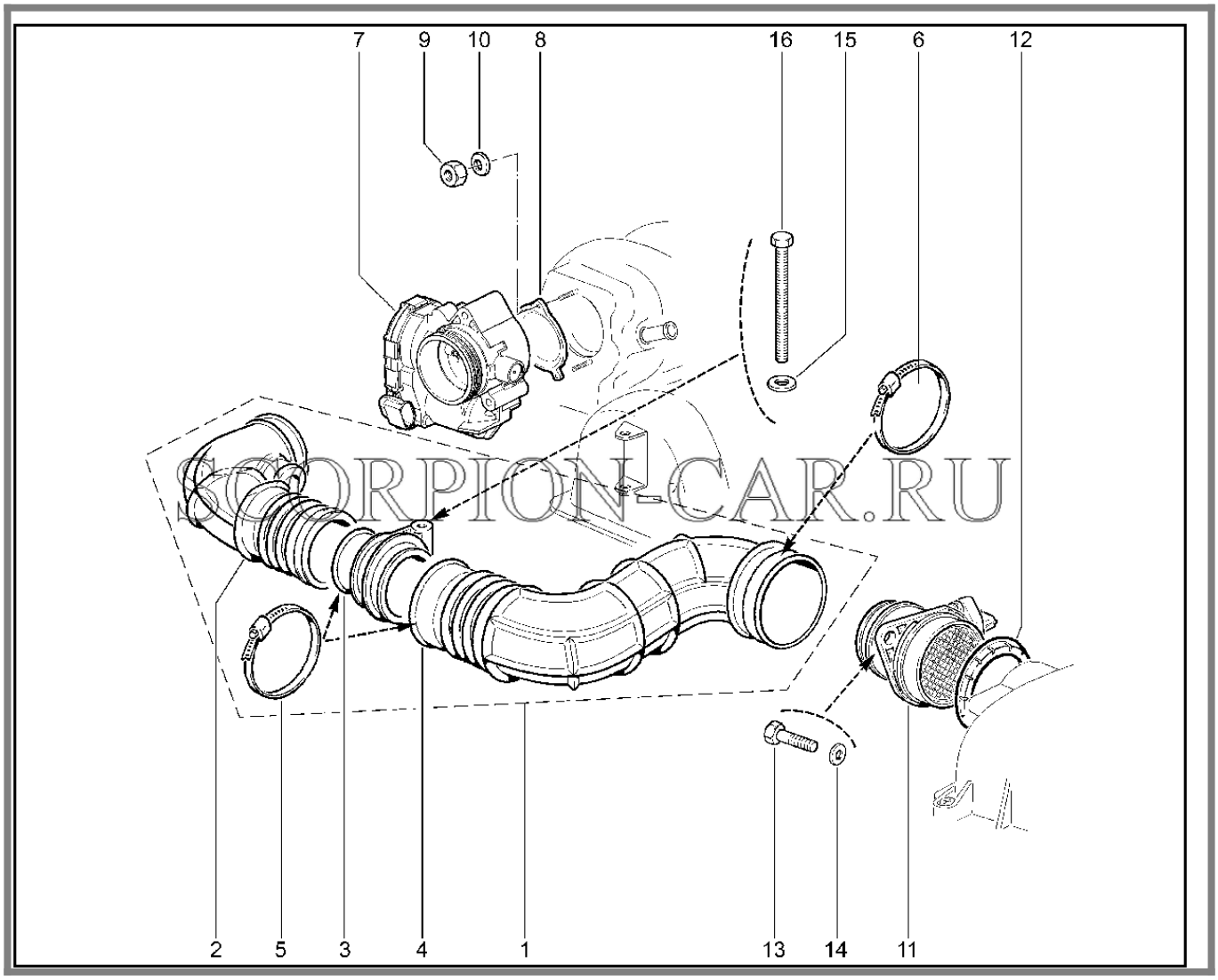

№	Каталожный номер	Доп. номер	Наименование	Кол-во	Номер замены
1	21230-1148030-50	8450085038	Шланг выпускной трубы в сборе	1	
2	21230-1148035-50	8450085039	Шланг	1	
3	21230-1148041-00	8450085040	Проставка	1	
4	21230-1148034-01	8460003780	Шланг	1	
5	21080-1101400-00	8450053860	Хомут	2	
6	00001-7504967-10	8450085804	Хомут	2	21120114808003
6	21120-1148080-01	8450001108	Хомут	2	00001750496710
7	21126-1148010-00	8450056638	Патрубок дроссельный	1	

Каталог предоставлен сайтом scorpion-car.ru. При размещении каталога ссылка на страницу загрузки обязательна!

8	21214-1148015-00	8450057996	Прокладка дроссельного патрубка	1	
9	00001-0061008-21	8450001060	Гайка М8	2	
10	00001-0011980-73	8450001029	Шайба 8	2	
11	21700-1130010-00	8450059142	Датчик расхода воздуха	1	
12	21083-1130020-00	8450054728	Втулка уплотнительная	1	
13	00001-0009022-21	8450001158	Болт М6х16	2	
14	00001-0026397-01	8450050124	Шайба 6	3	
15	00001-0026397-01	8450050124	Шайба 6	3	
16	21100-3701629-00	8450055344	Болт М6х65	1	

Каталог предоставлен сайтом scorpion-car.ru. При размещении каталога ссылка на страницу загрузки обязательна!

132110. Ресивер в сборе

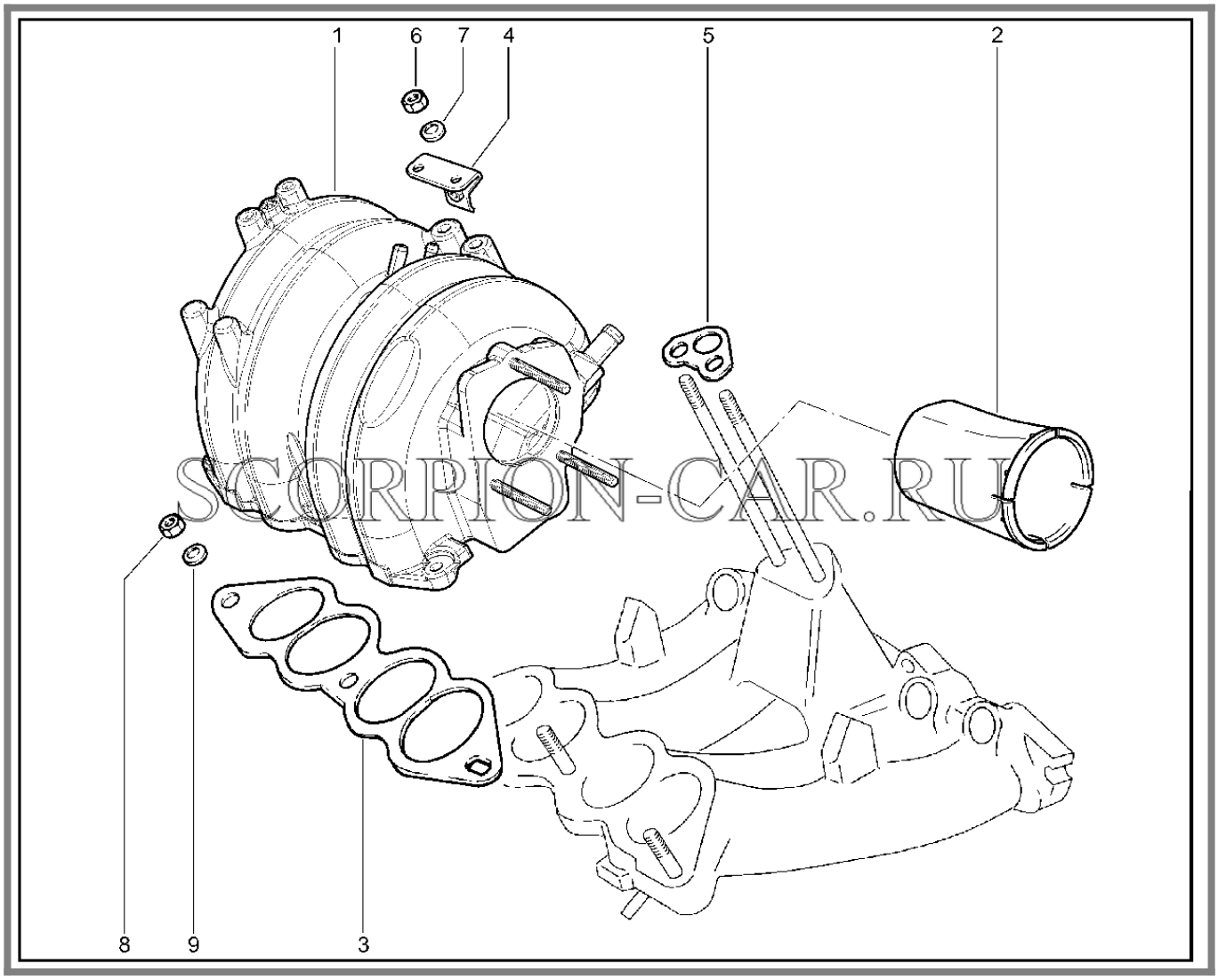

SCORPION-CAR.RU

№	Каталожный номер	Доп. номер	Наименование	Кол-во	Номер замены
1	21214-1008027-00	8450037179	Ресивер в сборе	1	
1	21230-1008027-00	8450108393	Ресивер со шпильками в сборе	1	21230100802701
1	21230-1008027-01	8460003755	Ресивер со шпильками в сборе	1	21230100802720
1	21230-1008027-20	8450102424	Ресивер со шпильками в сборе	1	21230100802730
1	21230-1008027-30	8450037217	Ресивер со шпильками в сборе	1	21214100802700
2	21230-1008122-00	8450058362	Патрубок акустический	1	
3	21230-1008055-00	8450058349	Прокладка ресивера	1	21230100805501

Каталог предоставлен сайтом scorpion-car.ru. При размещении каталога ссылка на страницу загрузки обязательна!

3	21230-1008055-01	8450058350	Прокладка ресивера	1	21230100805500
4	21044-1104092-00	8450053191	Кронштейн топливопровода	1	
5	21230-1008033-00	8450058347	Прокладка	1	21230100803301
5	21230-1008033-01	8450058348	Прокладка	1	21230100803300
6	00001-0061008-11	8450001030	Гайка М8	2	
7	00001-0011980-73	8450001029	Шайба 8	2	
8	00001-0061008-11	8450001030	Гайка М8	3	
9	00001-0011980-73	8450001029	Шайба 8	3	

Каталог предоставлен сайтом scorpion-car.ru. При размещении каталога ссылка на страницу загрузки обязательна!

132120. Ресивер (деталировка)

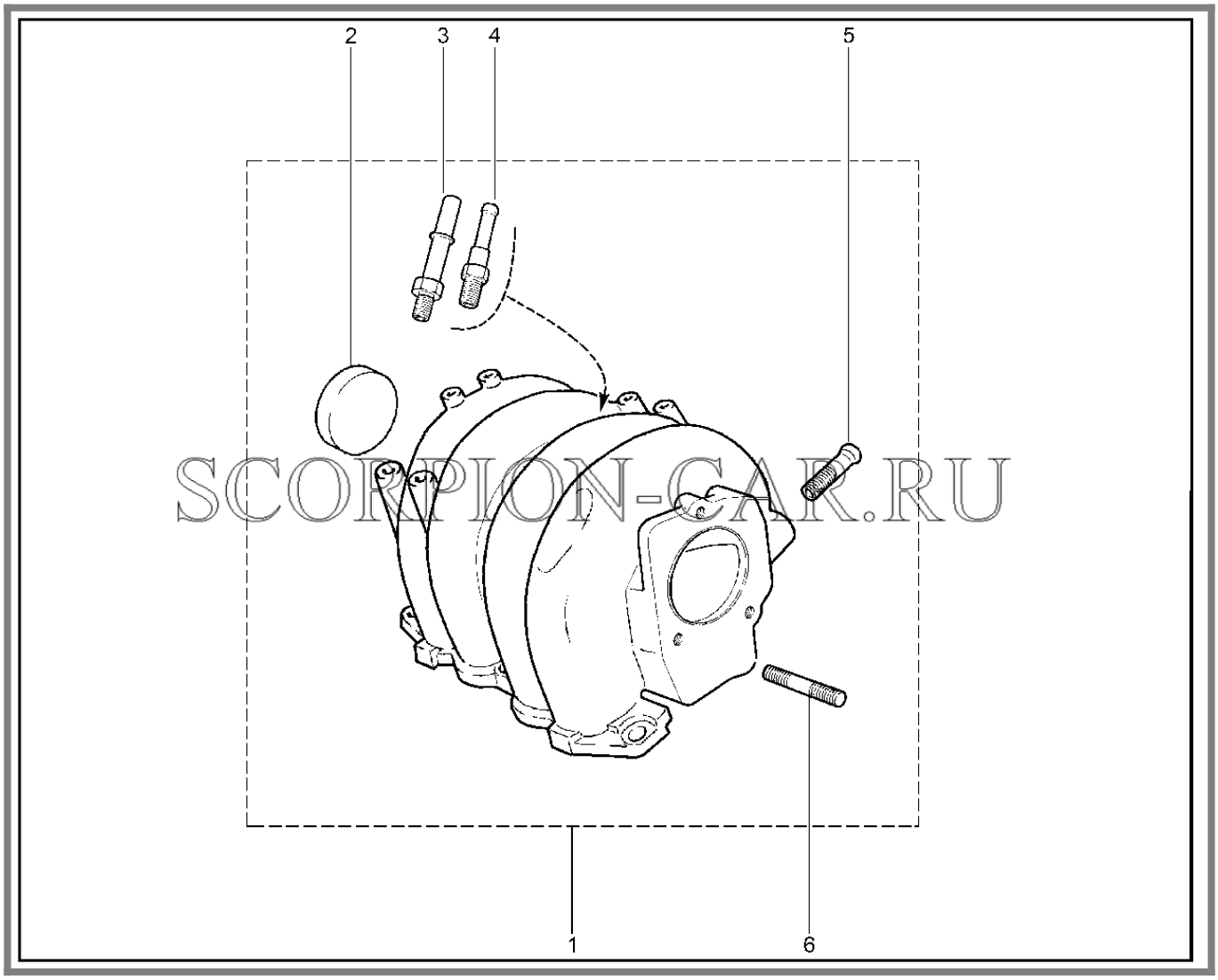

SCORPION-CAR.RU

№	Каталожный номер	Доп. номер	Наименование	Кол-во	Номер замены
1	21214-1008027-00	8450037179	Ресивер в сборе	1	
1	21230-1008027-00	8450108393	Ресивер со шпильками в сборе	1	21230100802701
1	21230-1008027-01	8460003755	Ресивер со шпильками в сборе	1	21230100802720
1	21230-1008027-20	8450102424	Ресивер со шпильками в сборе	1	21230100802730
1	21230-1008027-30	8450037217	Ресивер со шпильками в сборе	1	21214100802700
2	00001-0043299-01	8450050225	Заглушка 40 чашечная	1	

Каталог предоставлен сайтом scorpion-car.ru. При размещении каталога ссылка на страницу загрузки обязательна!

3	21214-1164044-00	8450058015	Штуцер продувки адсорбера	1	
4	21214-1014292-00	8450057926	Штуцер вентиляции картера	1	
5	21030-1008021-00	8450074508	Патрубок усилителя тормоза	1	
6	00001-0009817-31	8450050060	Шпилька М6х55	3	

Каталог предоставлен сайтом scorpion-car.ru. При размещении каталога ссылка на страницу загрузки обязательна!

133110. Труба впускная

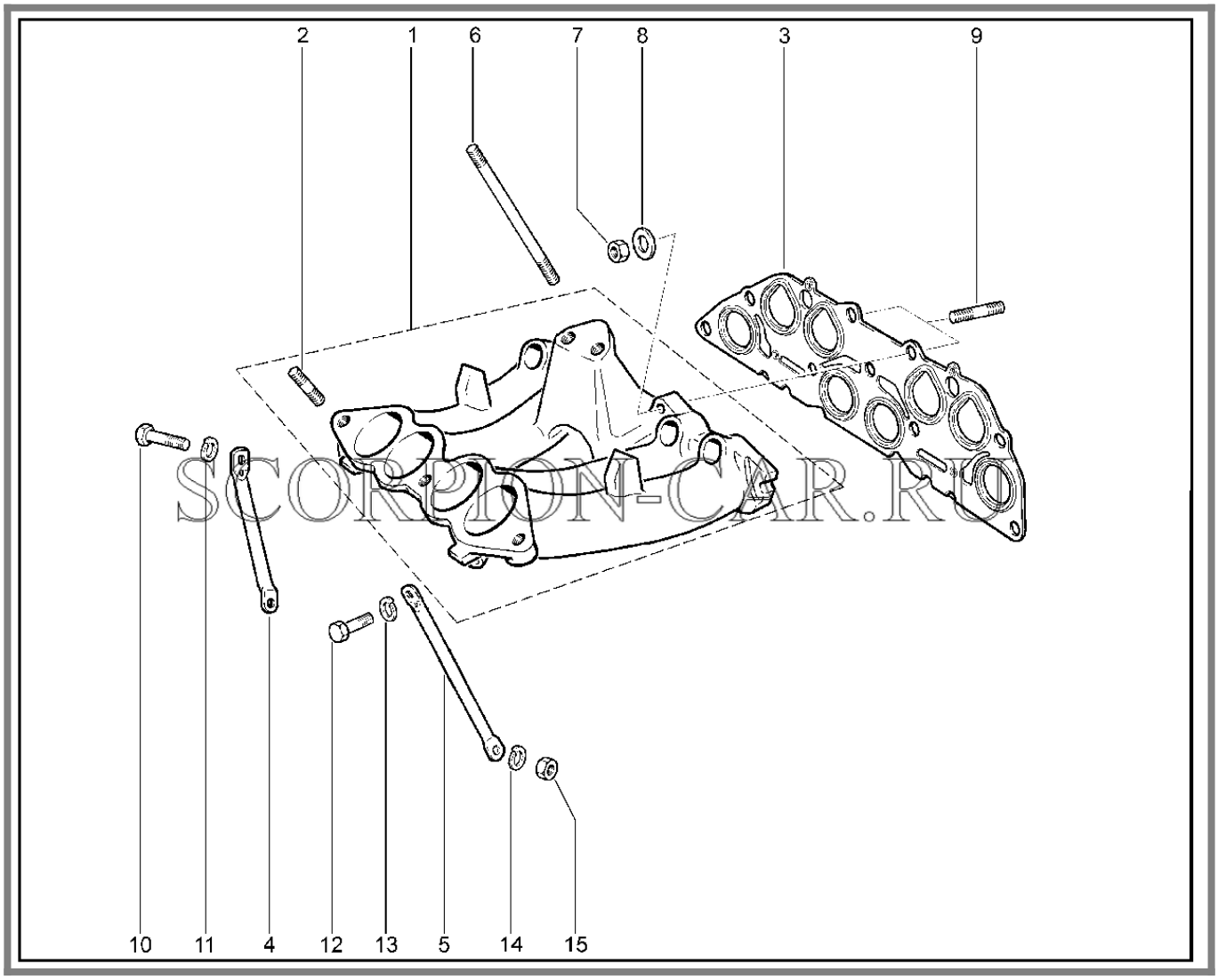

№	Каталожный номер	Доп. номер	Наименование	Кол-во	Номер замены
1	21230-1008014-00	8450037190	Труба впускная в сборе	1	
2	00001-0035435-21	8450050180	Шпилька М8х25	3	
3	21230-1008081-00	8460003756	Прокладка газопровода	1	21230100808101
3	21230-1008081-01	8450058353	Прокладка газопровода	1	21230100808100
3	21230-1008081-10	8450058354	Прокладка газопровода	1	
4	21230-1008056-00	8450058351	Кронштейн опорный	1	

Каталог предоставлен сайтом scorpion-car.ru. При размещении каталога ссылка на страницу загрузки обязательна!

5	21230-1008078-00	8450058352	Кронштейн поддерживающий	1	
6	21230-1008116-10	8450058361	Шпилька крепления ресивера	2	
7	00001-0061008-11	8450001030	Гайка М8	2	
8	00001-0005196-01	8450001127	Шайба 8х17 плоская	2	
9	00001-0035435-21	8450050180	Шпилька М8х25	2	
10	00001-0060438-21	8450001965	Болт М8х30	1	
11	00001-0005166-70	8450001088	Шайба 8 пружинная	1	
12	00001-0060436-21	8450006078	Болт М8х25	1	
13	00001-0005166-70	8450001088	Шайба 8 пружинная	1	
14	00001-0005166-70	8450001088	Шайба 8 пружинная	1	
15	00001-0061008-11	8450001030	Гайка М8	1	

Каталог предоставлен сайтом scorpion-car.ru. При размещении каталога ссылка на страницу загрузки обязательна!

134110. Педаль акселаратора

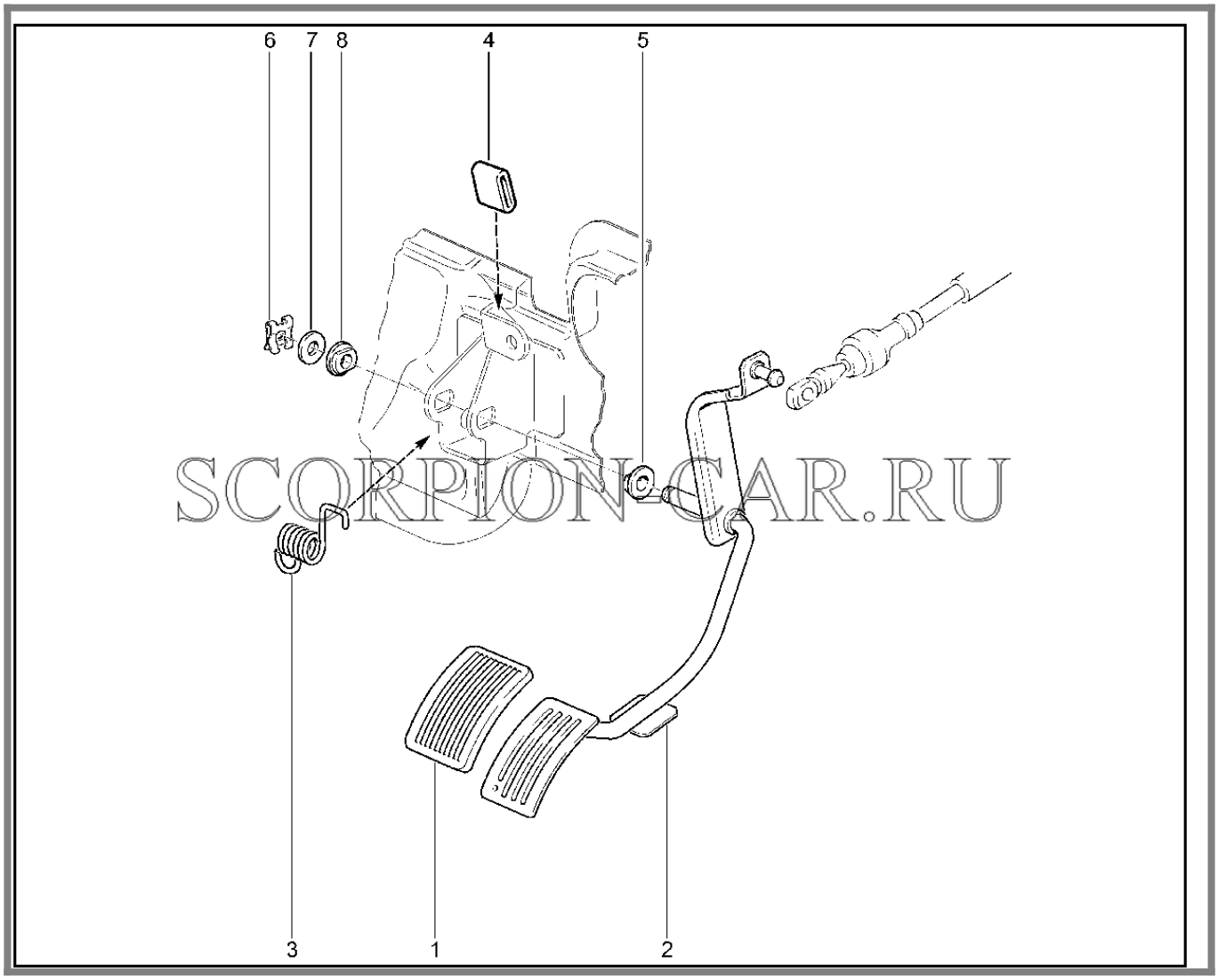

№	Каталожный номер	Доп. номер	Наименование	Кол-во	Номер замены
1	21080-1108019-00	8450053884	Накладка педали акселератора	1	
2	21230-1108013-00	8450101753	Рычаг привода акселератора	1	
3	21080-1108036-00	8450053885	Пружина возвратная рычага педали	1	
4	21212-1108024-00	8450057578	Прокладка упора	1	
5	21080-1108052-00	8450053886	Втулка рычага педали	1	
6	00001-0010640-76	8450001149	Скоба 8	1	
7	00001-0005196-01	8450001127	Шайба 8х17 плоская	1	

Каталог предоставлен сайтом scorpion-car.ru. При размещении каталога ссылка на страницу загрузки обязательна!

8	21080-1108052-00	8450053886	Втулка рычага педали	1	

Каталог предоставлен сайтом scorpion-car.ru. При размещении каталога ссылка на страницу загрузки обязательна!

134210. Педаль акселаратора (Е-газ)

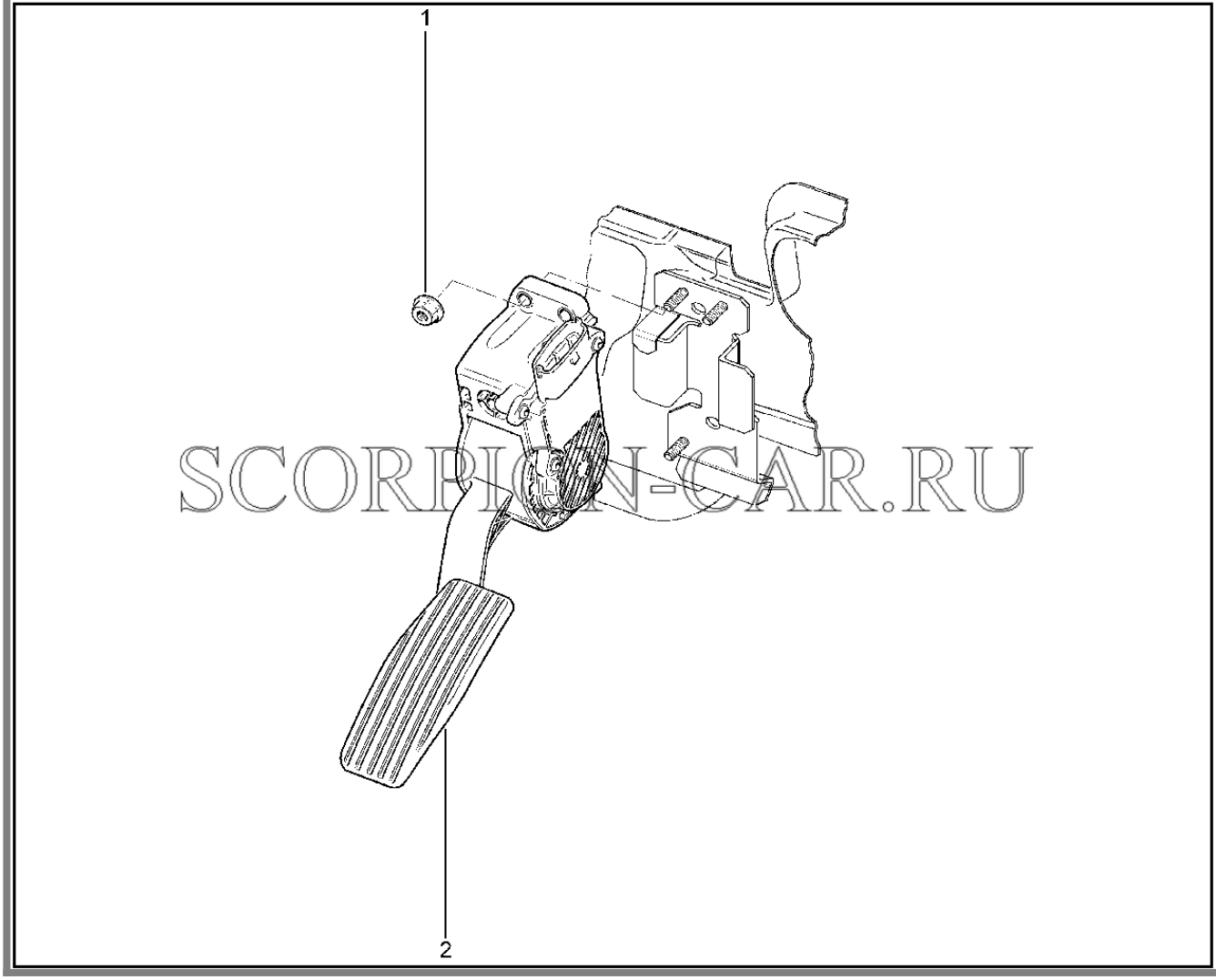

SCORPION-CAR.RU

№	Каталожный номер	Доп. номер	Наименование	Кол-во	Номер замены
1	00001-0038321-01	8450001066	Гайка М6	3	
2	11183-1108500-00	8450001101	Модуль педали акселератора	1	11183110850001
2	11183-1108500-01	8450001981	Педаль акселератора	1	11183110850000

Каталог предоставлен сайтом scorpion-car.ru. При размещении каталога ссылка на страницу загрузки обязательна!

135110. Привод акселератора

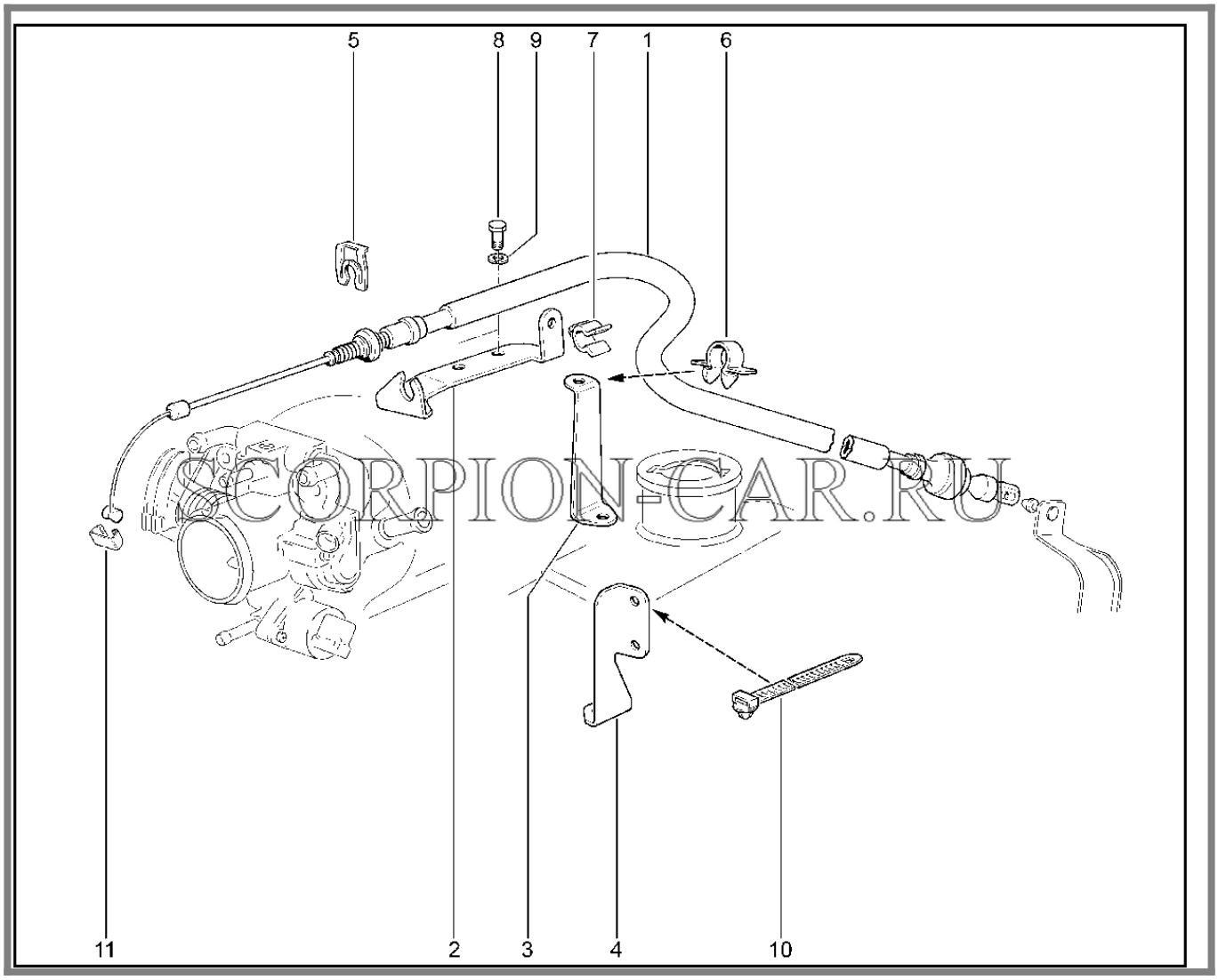

№	Каталожный номер	Доп. номер	Наименование	Кол-во	Номер замены
1	21230-1108054-00	8460003769	Трос привода акселератора с оболочкой	1	21230110805401
1	21230-1108054-01	8460003770	Трос привода акселератора с оболочкой	1	21230110805400
2	21230-1108069-00	8450058410	Кронштейн регулирующего наконечника	1	
3	21230-1108188-00	8450058415	Кронштейн крепления троса	1	21230110818801
3	21230-1108188-01	8450058416	Кронштейн крепления троса	1	21230110818800

Каталог предоставлен сайтом scorpion-car.ru. При размещении каталога ссылка на страницу загрузки обязательна!

4	21230-1108186-00	8450058413	Кронштейн поддержки троса	1	21230110818601
4	21230-1108186-01	8450058414	Кронштейн поддержки троса	1	21230110818600
5	21230-1108163-00	8450074588	Стопор троса	1	
6	00001-0045700-80	8450001395	Скоба крепления пучка проводов и трубопроводов	1	
7	21100-1108157-00	8450073156	Скоба крепления троса	1	
8	00001-0009022-21	8450001158	Болт М6х16	2	
9	00001-0005164-70	8450001046	Шайба 6	2	
10	00001-0045679-80	8450050229	Хомут 75,5	1	
11	21080-1108089-00	8450102458	Защелка	1	

Каталог предоставлен сайтом scorpion-car.ru. При размещении каталога ссылка на страницу загрузки обязательна!

140110. Коллектор выпускной

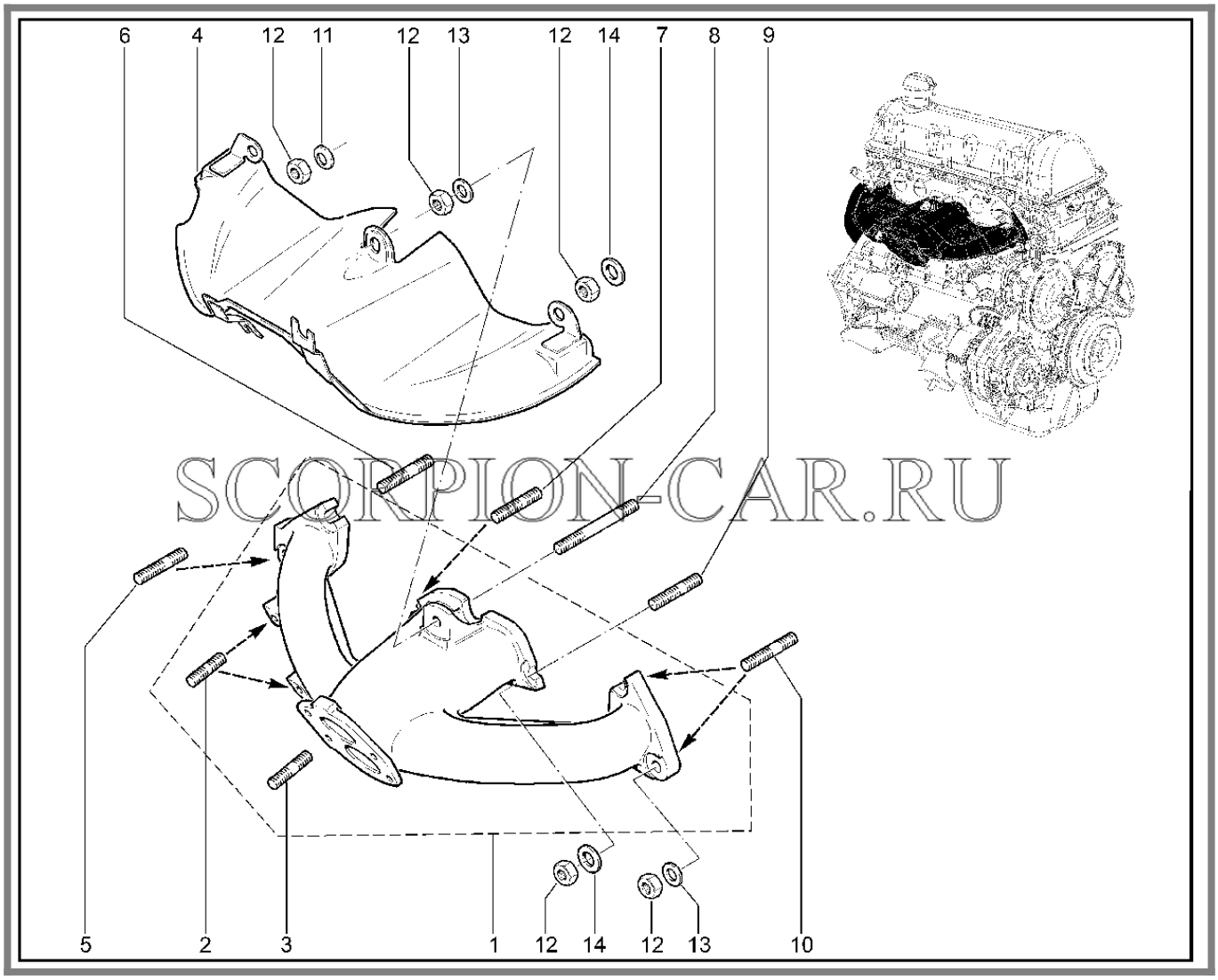

№	Каталожный номер	Доп. номер	Наименование	Кол-во	Номер замены
1	21230-1008024-00	8450037192	Коллектор выпускной в сборе	1	
2	00001-0035166-11	8450050156	Шпилька М8х16	2	
3	00001-0035168-30	8450050160	Шпилька М8х20	4	
4	21214-1008042-00	8450037677	Экран коллектора	1	
5	21214-1008082-20	8450057920	Шпилька крепления газопровода, L=46мм	1	
6	21214-1008082-00	8450057918	Шпилька крепления газопровода, L=54мм	1	
7	21214-1008082-10	8450057919	Шпилька крепления газопровода, L=41мм	1	

Каталог предоставлен сайтом scorpion-car.ru. При размещении каталога ссылка на страницу загрузки обязательна!

8	21230-1008082-10	8450058356	Шпилька крепления газопровода, L=96мм	1	
9	21214-1008082-20	8450057920	Шпилька крепления газопровода, L=46мм	1	
10	21214-1008082-00	8450057918	Шпилька крепления газопровода, L=54мм	2	
11	00001-0011980-73	8450001029	Шайба 8	3	
12	00001-0061008-11	8450001030	Гайка М8	10	
13	00001-0005196-01	8450001127	Шайба 8х17 плоская	3	
14	00002-0204136-01	8450050304	Шайба 8	4	

Каталог предоставлен сайтом scorpion-car.ru. При размещении каталога ссылка на страницу загрузки обязательна!

141110. Труба приемная (до 01.2006)

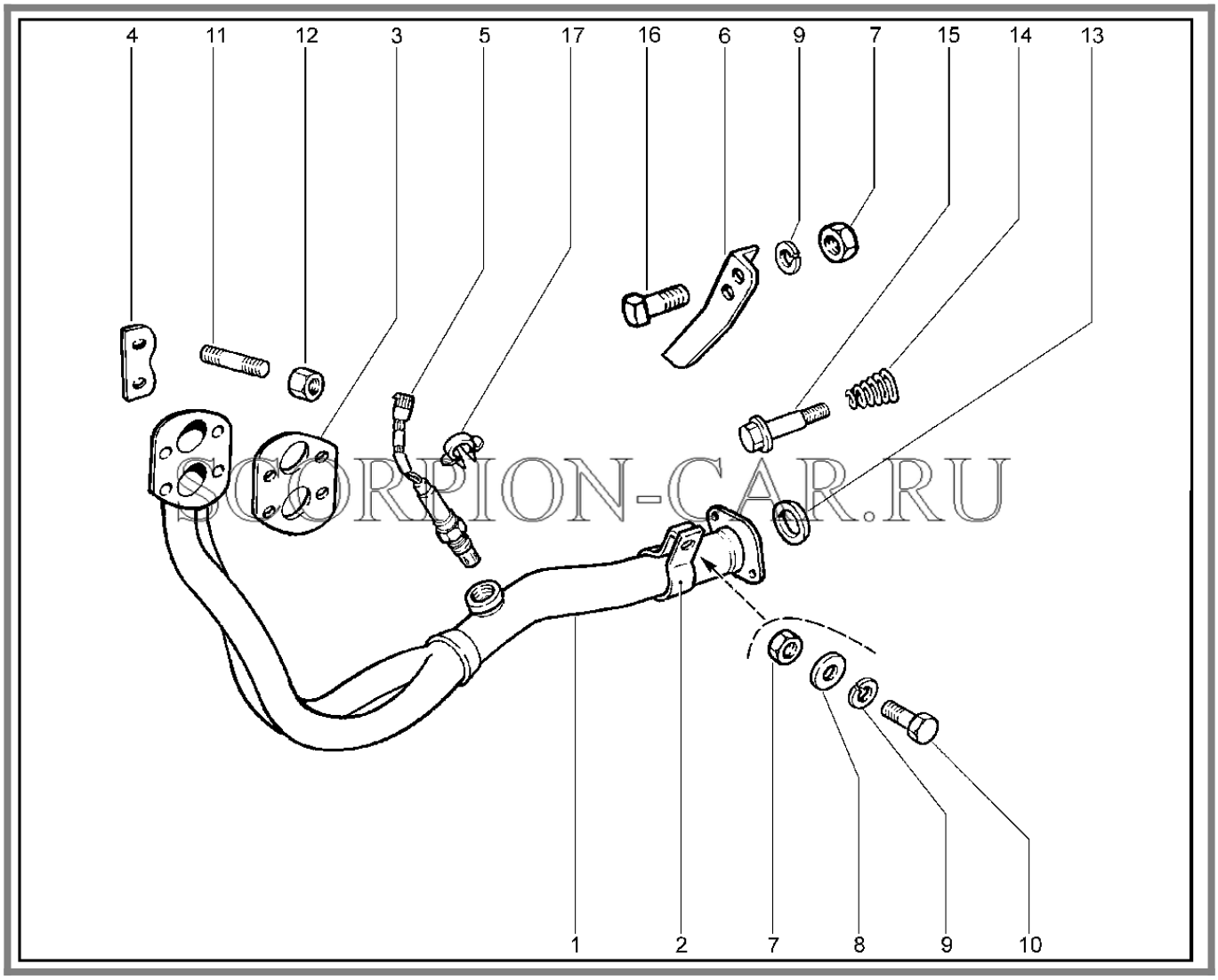

№	Каталожный номер	Доп. номер	Наименование	Кол-во	Номер замены
1	21230-1203010-01	8460006907	Труба приемная	1	
2	21210-1203043-00	8450057132	Хомут	1	
3	21030-1203020-12	8460001161	Прокладка	1	
3	21030-1203020-17	8460001162	Прокладка	1	
3	21030-1203020-18	8450078212	Прокладка	1	
4	21210-1203075-00	8450057133	Пластина контровки гаек	2	
5	21120-3850010-20	8460002992	Датчик концентрации кислорода	1	
6	21230-1203026-00	8450085051	Кронштейн	1	

Каталог предоставлен сайтом scorpion-car.ru. При размещении каталога ссылка на страницу загрузки обязательна!

7	00001-0061008-11	8450001030	Гайка М8	3	
8	00001-0005196-01	8450001127	Шайба 8х17 плоская	1	
9	00001-0005166-70	8450001088	Шайба 8 пружинная	3	
10	00001-0060438-21	8450001965	Болт М8х30	1	
11	00001-0035168-30	8450050160	Шпилька М8х20	4	
12	21080-1203019-00	8450053905	Гайка	4	21080120301901
12	21080-1203019-01	8450001112	Гайка крепления приемной трубы глушителя	4	21080120301900
13	21100-1206057-00	8460002228	Кольцо уплотнительное	1	21100120605702
13	21100-1206057-02	8450055081	Кольцо уплотнительное	1	21100120605700
14	21100-1206056-00	8450055080	Пружина коническая	2	
15	21100-1206058-00	8450055082	Болт	2	
16	00001-0019475-00	8450050085	Болт М8х25	1	
17	00001-0045694-80	8450001393	Скоба 10х3,8	1	

Каталог предоставлен сайтом scorpion-car.ru. При размещении каталога ссылка на страницу загрузки обязательна!

141210. Труба приемная (с 01.2006 до 11.2007)

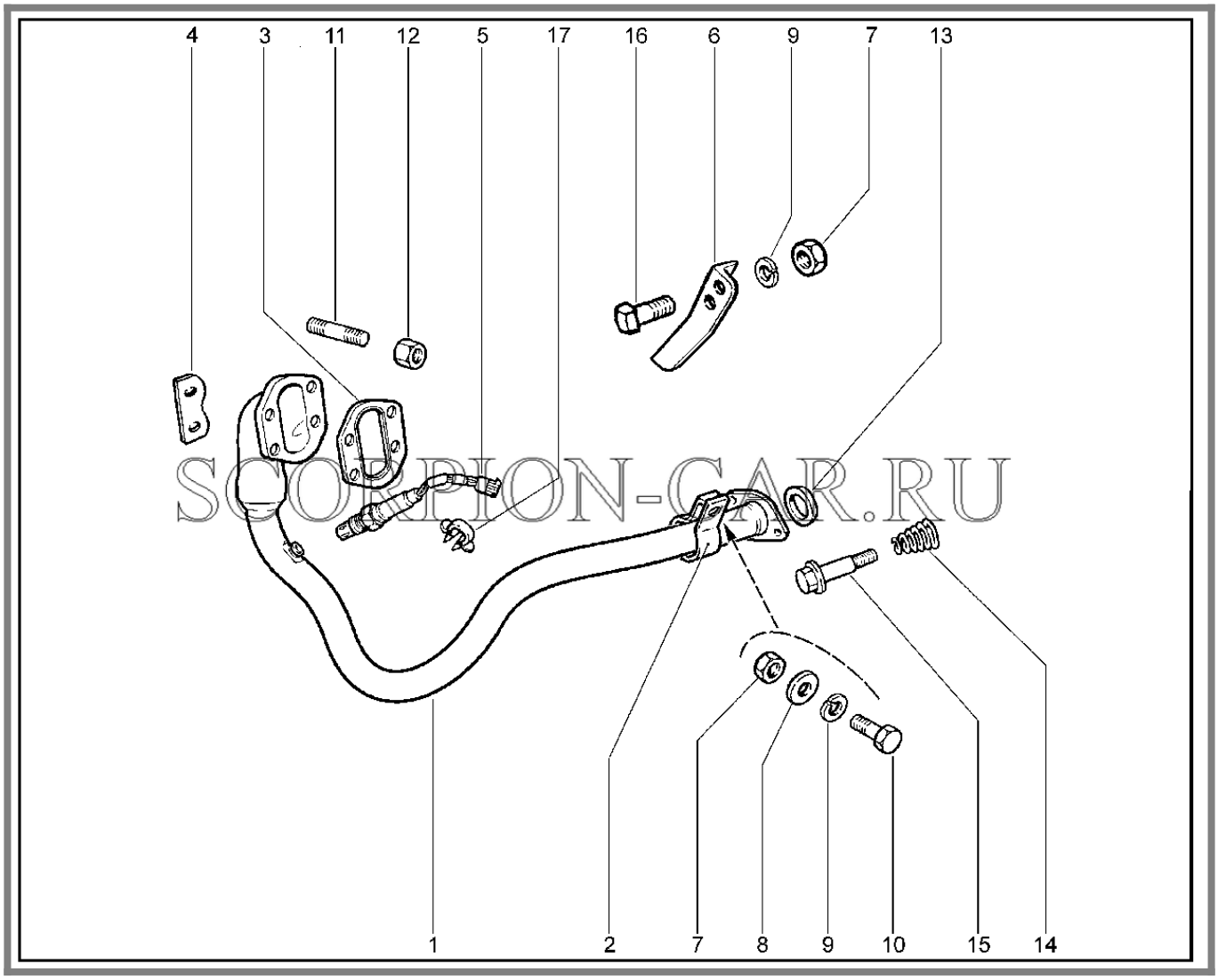

SCORPION-CAR.RU

№	Каталожный номер	Доп. номер	Наименование	Кол-во	Номер замены
1	21230-1203010-20	8460003794	Труба приемная	1	
2	21210-1203043-00	8450057132	Хомут	1	
3	21230-1203020-00	8460003795	Прокладка	1	
4	21210-1203075-00	8450057133	Пластина контровки гаек	2	
5	11180-3850010-00	8450051302	Датчик концентрации кислорода	1	
6	21230-1203026-00	8450085051	Кронштейн	1	
7	00001-0061008-11	8450001030	Гайка М8	3	
8	00001-0005196-01	8450001127	Шайба 8х17 плоская	1	

Каталог предоставлен сайтом scorpion-car.ru. При размещении каталога ссылка на страницу загрузки обязательна!

9	00001-0005166-70	8450001088	Шайба 8 пружинная	3	
10	00001-0060438-21	8450001965	Болт М8х30	1	
11	00001-0035168-30	8450050160	Шпилька М8х20	4	
12	21080-1203019-01	8450001112	Гайка крепления приемной трубы глушителя	4	
13	21100-1206057-00	8460002228	Кольцо уплотнительное	1	
14	21100-1206056-00	8450055080	Пружина коническая	2	
15	21100-1206058-00	8450055082	Болт	2	
16	00001-0019475-00	8450050085	Болт М8х25 с квадратной головкой	1	
17	00001-0045694-80	8450001393	Скоба 10х3,8	1	

Каталог предоставлен сайтом scorpion-car.ru. При размещении каталога ссылка на страницу загрузки обязательна!

141310. Труба приемная (с 11.2007)

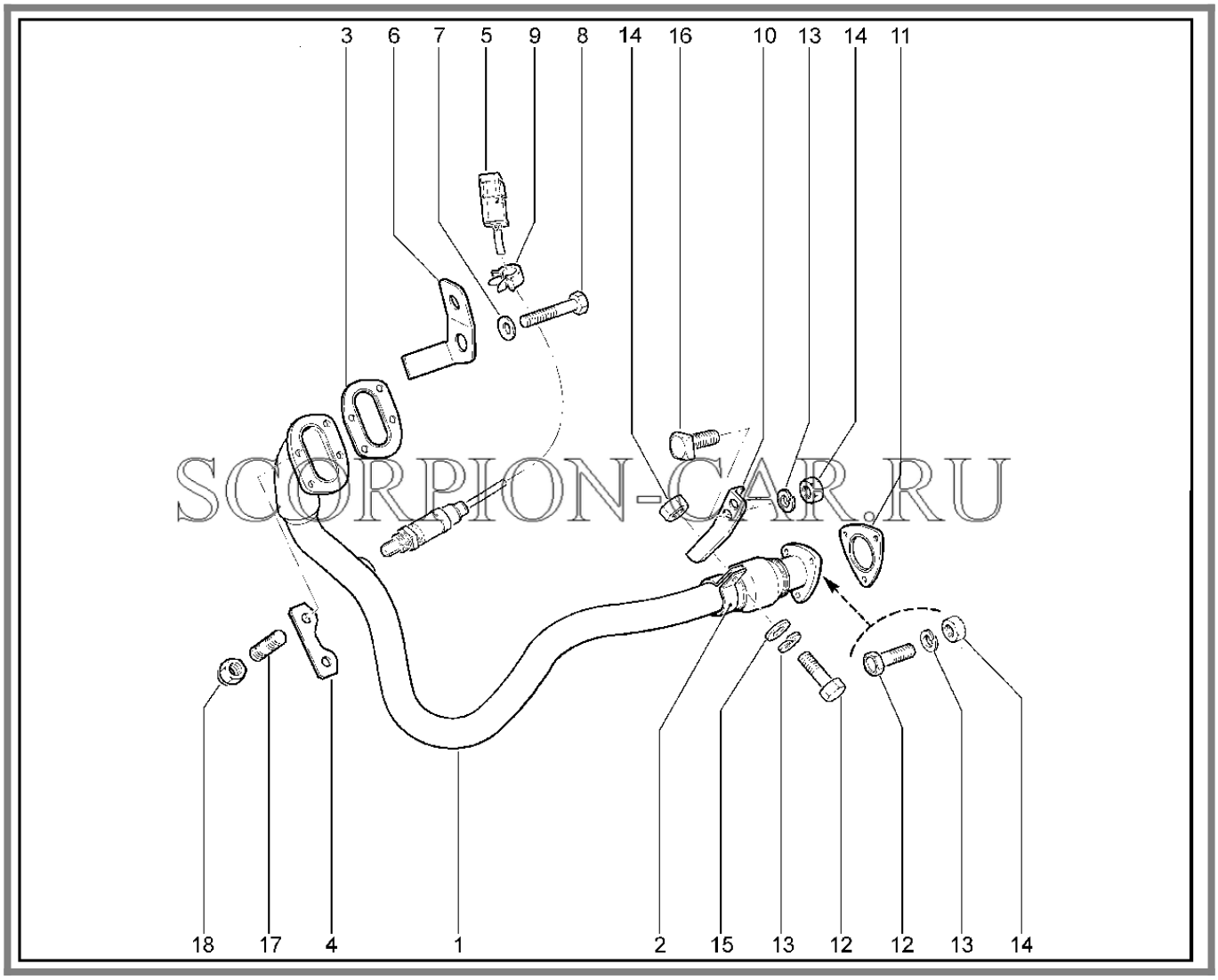

№	Каталожный номер	Доп. номер	Наименование	Кол-во	Номер замены
1	21230-1203010-30	8450085052	Труба приемная	1	
2	21210-1203043-00	8450057132	Хомут	1	
3	21230-1203020-00	8460003795	Прокладка	1	21230120302014
3	21230-1203020-14	8450058426	Прокладка фланца приемной трубы	1	
4	21210-1203075-00	8450057133	Пластина контровки гаек	2	
5	11180-3850010-00	8450051302	Датчик концентрации кислорода	1	

Каталог предоставлен сайтом scorpion-car.ru. При размещении каталога ссылка на страницу загрузки обязательна!

5	21230-3850010-50	8450085271	Датчик концентрации кислорода	1	
6	21214-3850016-00	8450058218	Кронштейн крепления провода датчика	1	
7	00001-0011980-73	8450001029	Шайба 8	1	
8	00001-0060441-30	8450050253	Болт М8х45	1	
9	00001-0045694-80	8450001393	Скоба 10х3,8	1	
10	21230-1203026-00	8450085051	Кронштейн	1	
11	21100-1203021-12	8450055071	Прокладка	1	21100120302114
11	21100-1203021-14	8450001122	Прокладка фланца приемной трубы глушителя	1	21100120302112
12	00001-0060438-21	8450001965	Болт М8х30	4	
13	00001-0005166-70	8450001088	Шайба 8 пружинная	5	
14	00001-0061008-11	8450001030	Гайка М8	5	
15	00001-0005196-01	8450001127	Шайба 8х17 плоская	1	
16	00001-0019475-00	8450050085	Болт М8х25 с квадратной головкой	1	
17	00001-0035168-30	8450050160	Шпилька М8х20	4	
18	21080-1203019-00	8450053905	Гайка	4	

Каталог предоставлен сайтом scorpion-car.ru. При размещении каталога ссылка на страницу загрузки обязательна!

142110. Глушитель дополнительный

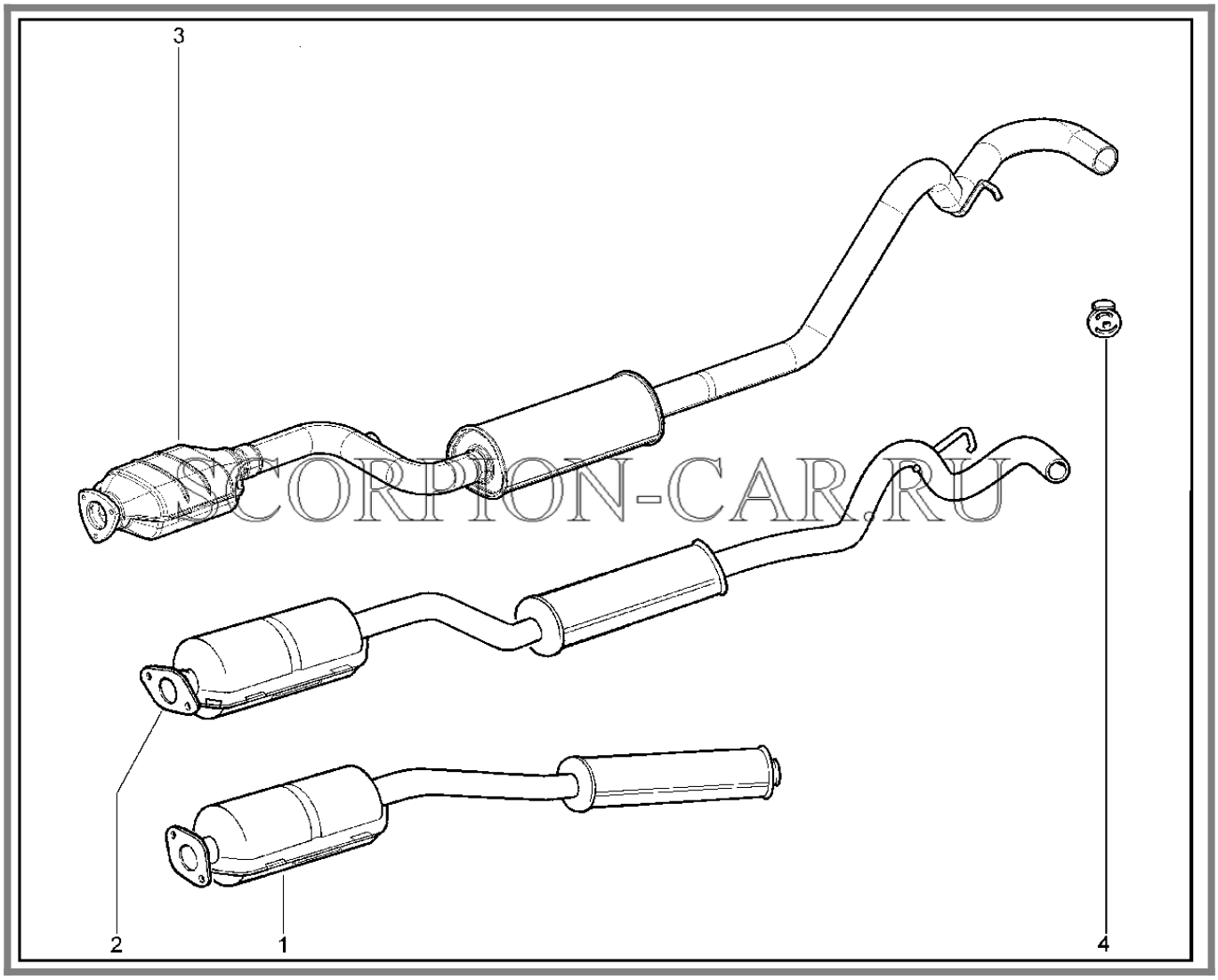

SCORPION-CAR.RU

№	Каталожный номер	Доп. номер	Наименование	Кол-во	Номер замены
1	21230-1200018-00	8460003790	Глушитель дополнительный с нейтрализатором в сборе	1	
2	21230-1200018-20	8460006905	Глушитель дополнительный с нейтрализатором в сборе	1	
3	21230-1200018-30		Глушитель дополнительный с нейтрализатором в сборе	1	
3	21230-1200018-40	8460003791	Глушитель дополнительный с нейтрализатором в сборе	1	

Каталог предоставлен сайтом scorpion-car.ru. При размещении каталога ссылка на страницу загрузки обязательна!

3	21230-1200018-50	8460003792	Глушитель дополнительный с нейтрализатором в сборе	1	21230120001851
3	21230-1200018-51	8450085049	Глушитель дополнительный с нейтрализатором в сборе	1	21230120001850
4	21213-1203073-00	8450001116	Подушка подвески системы выпуска газов	1	

Каталог предоставлен сайтом scorpion-car.ru. При размещении каталога ссылка на страницу загрузки обязательна!

143110. Глушитель основной (до 01.2006)

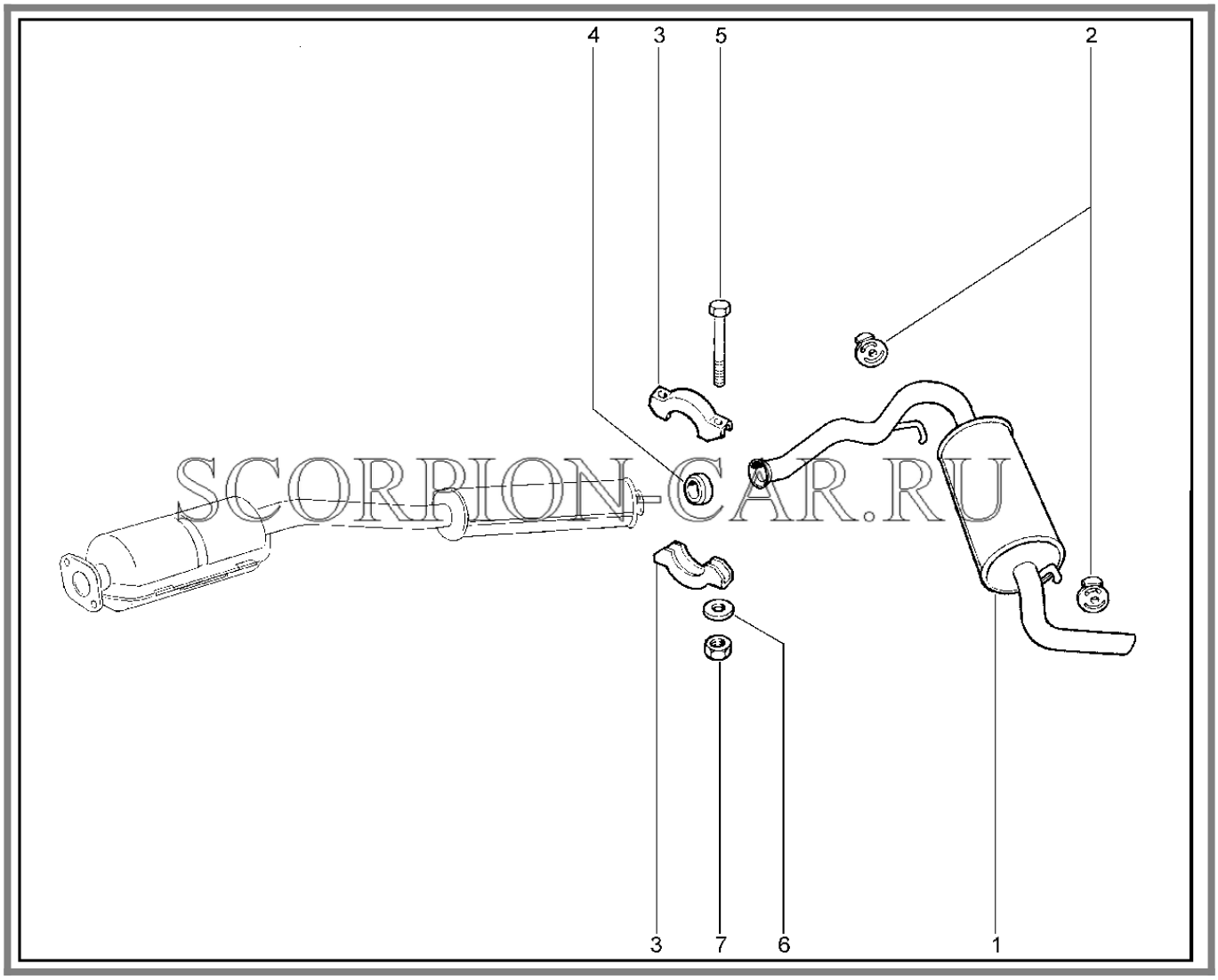

SCORPION-CAR.RU

№	Каталожный номер	Доп. номер	Наименование	Кол-во	Номер замены
1	21230-1200010-00	8460003787	Глушитель основной	1	
2	21213-1203073-00	8450001116	Подушка подвески системы выпуска газов	2	
3	21080-1203064-00	8450008638	Хомут соединительный приемной трубы и дополнительного глушителя	2	
4	21100-1203121-00	8450055078	Кольцо уплотнительное	1	
5	00001-0060444-21	8450001059	Болт М8х60	2	
6	00001-0005166-70	8450001088	Шайба 8 пружинная	2	
7	00001-0061008-11	8450001030	Гайка М8	2	

Каталог предоставлен сайтом scorpion-car.ru. При размещении каталога ссылка на страницу загрузки обязательна!

143210. Глушитель основной (с 01.2006)

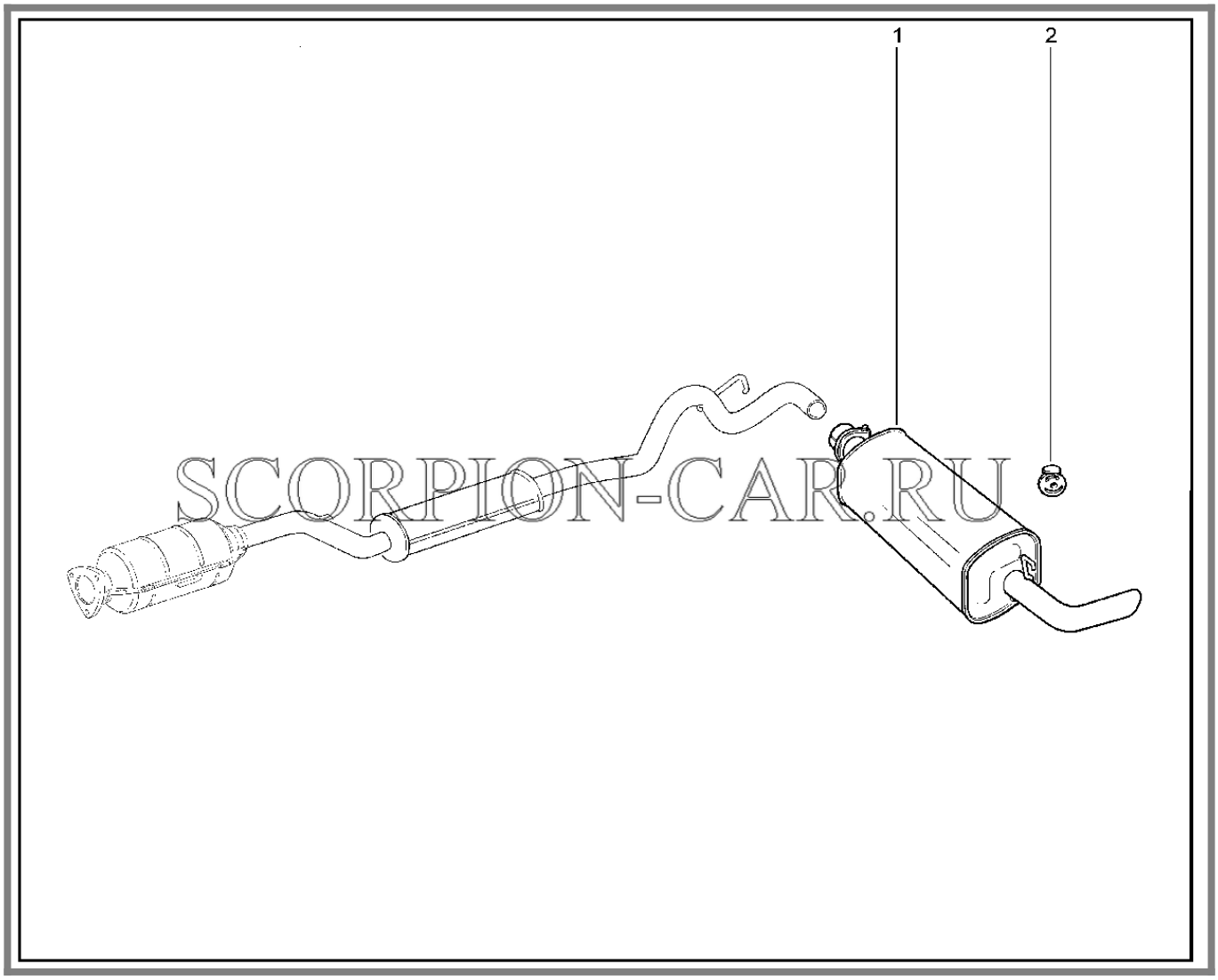

№	Каталожный номер	Доп. номер	Наименование	Кол-во	Номер замены
1	21230-1200010-20	8450085048	Глушитель основной	1	
2	21213-1203073-00	8450001116	Подушка подвески системы выпуска газов	2	

Каталог предоставлен сайтом scorpion-car.ru. При размещении каталога ссылка на страницу загрузки обязательна!

144110. Экраны защитные

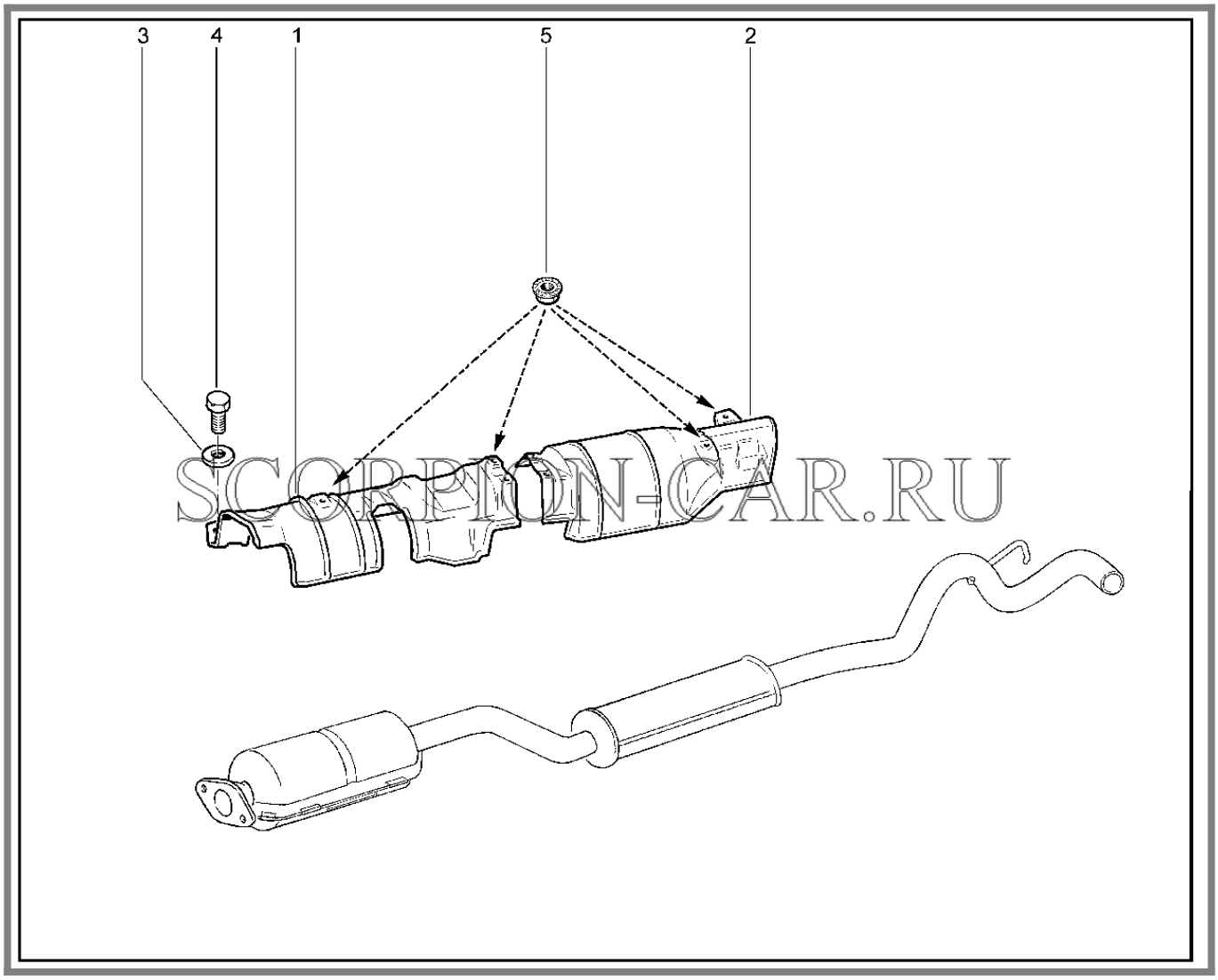

№	Каталожный номер	Доп. номер	Наименование	Кол-во	Номер замены
1	21230-1206021-00	8450058429	Экран защиты пола кузова передний	1	
2	21230-1206023-00	8450058430	Экран защиты пола кузова задний	1	
3	00001-0026444-01	8450001159	Шайба 6	1	
4	00001-0009020-21	8450001555	Болт М6х12	1	
5	00001-0038321-01	8450001066	Гайка М6	5	

Каталог предоставлен сайтом scorpion-car.ru. При размещении каталога ссылка на страницу загрузки обязательна!

150110. Насос масляный двигателя

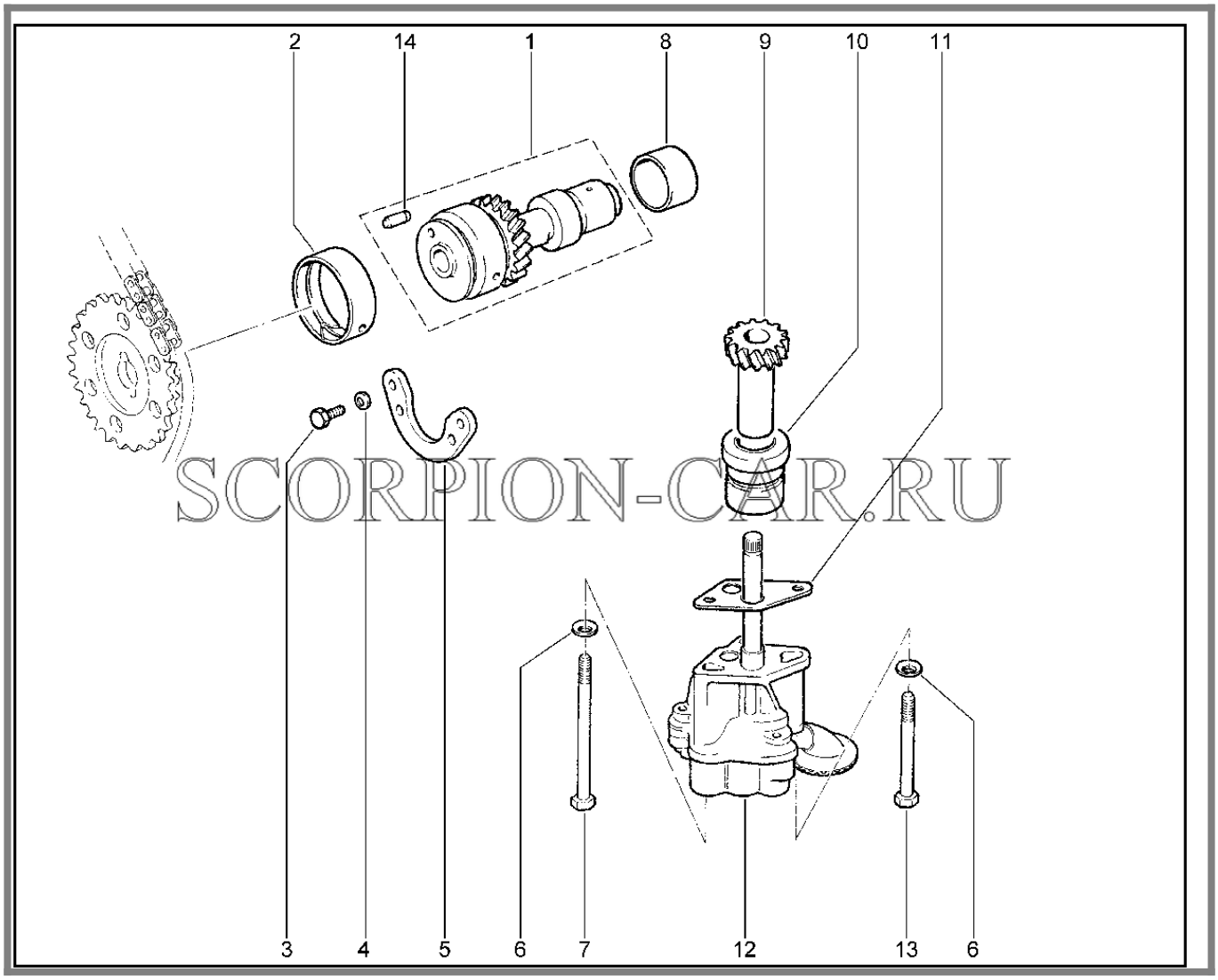

№	Каталожный номер	Доп. номер	Наименование	Кол-во	Номер замены
1	21010-1011235-00	8450102555	Валик привода масляного насоса в сборе	1	21214101123500
1	21214-1011235-00	8450079037	Валик привода масляного насоса в сборе	1	21010101123500
2	21010-1011240-01	8450052241	Подшипник валика привода передний	1	
3	00001-0009022-21	8450001158	Болт М6х16	2	
4	00001-0011977-73	8450006033	Шайба 6	2	
5	21010-1006018-00	8450079033	Фланец упорный распредвала	1	

Каталог предоставлен сайтом scorpion-car.ru. При размещении каталога ссылка на страницу загрузки обязательна!

6	00001-0011980-73	8450001029	Шайба 8	2	
7	00001-0060454-20	8450077595	Болт М8х110	1	00001006045421
7	00001-0060454-21	8450050260	Болт М8х110	1	00001006045420
8	21010-1011241-01	8450079101	Подшипник валика привода масленого насоса задний	1	8450120215
8	8450120215		Подшипник валика привода масленого насоса задний	1	21010101124101
9	21213-1011228-20	8450079036	Шестерня привода масляного насоса	1	
10	21010-1011229-00	8450079100	Втулка шестерни привода масляного насоса	1	8450120216
10	8450120216		Втулка шестерни привода масляного насоса	1	21010101122900
11	21230-1011021-00	8450058370	Прокладка насоса	1	
12	21210-1011010-00	8450057115	Насос масляный в сборе	1	
13	00001-0060450-20	8450077594	Болт М8х90	1	00001006045021
13	00001-0060450-21	8450050258	Болт М8х90	1	00001006045020
14	21010-1006016-00	8450078570	Штифт установочный	1	

Каталог предоставлен сайтом scorpion-car.ru. При размещении каталога ссылка на страницу загрузки обязательна!

151110. Фильтр масляный

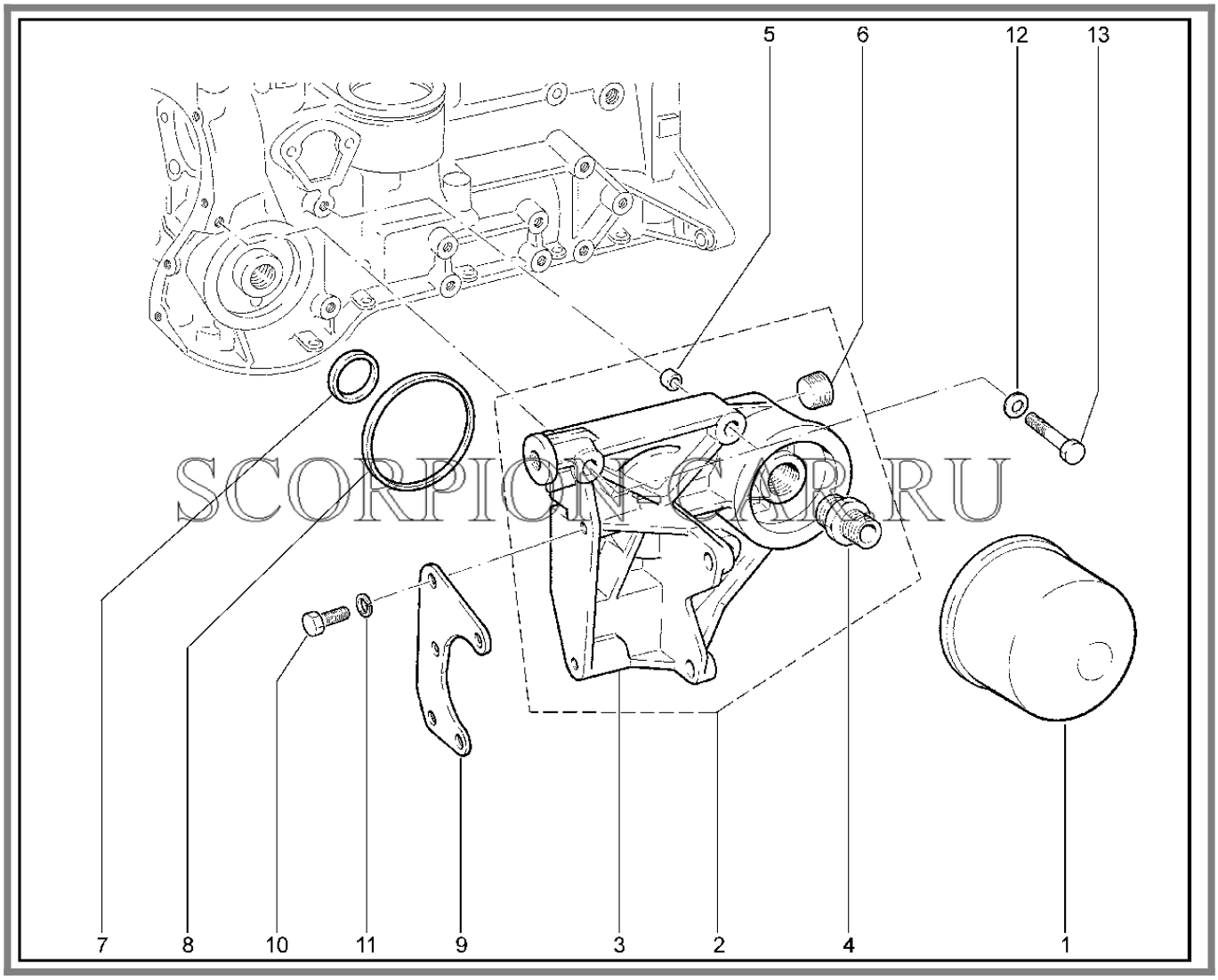

SCORPION-CAR.RU

№	Каталожный номер	Доп. номер	Наименование	Кол-во	Номер замены
1	21050-1012005-00	8450106121	Фильтр очистки масла	1	
1	21080-1012005-00	8450075095	Фильтр очистки масла	1	
1	21080-1012005-08	8450053843	Фильтр очистки масла	1	
1	21080-1012005-09	8450075096	Фильтр очистки масла	1	
2	21230-1012027-10	8450077593	Кронштейн масляного фильтра в сборе	1	
3	21230-1012028-10	8450079155	Кронштейн масляного фильтра	1	

Каталог предоставлен сайтом scorpion-car.ru. При размещении каталога ссылка на страницу загрузки обязательна!

4	21010-1012150-00	8450075041	Штуцер крепления фильтра очистки масла	1	
5	21010-1003017-00	8450001023	Втулка установочная	2	
6	00001-0002684-50	8450050021	Пробка 20х1,5 коническая	2	
7	21230-1012031-00	8450058374	Прокладка кронштейна масляного фильтра	1	21230101203102
7	21230-1012031-02	8450058375	Прокладка кронштейна масляного фильтра	1	21230101203100
8	21230-1012036-00	8450058376	Кольцо уплотнительное	1	21230101203602
8	21230-1012036-02	8450058377	Кольцо уплотнительное	1	21230101203600
9	21230-1012034-10	8450037220	Пластина	1	
10	00001-0060436-21	8450006078	Болт М8х25	5	
11	00001-0005166-70	8450001088	Шайба 8 пружинная	5	
12	00001-0011980-73	8450001029	Шайба 8	3	
13	00001-0060442-21	8450001340	Болт М8х50	3	

Каталог предоставлен сайтом scorpion-car.ru. При размещении каталога ссылка на страницу загрузки обязательна!

152110. Маслоотделитель, трубки вентиляции картера (до 10.2015)

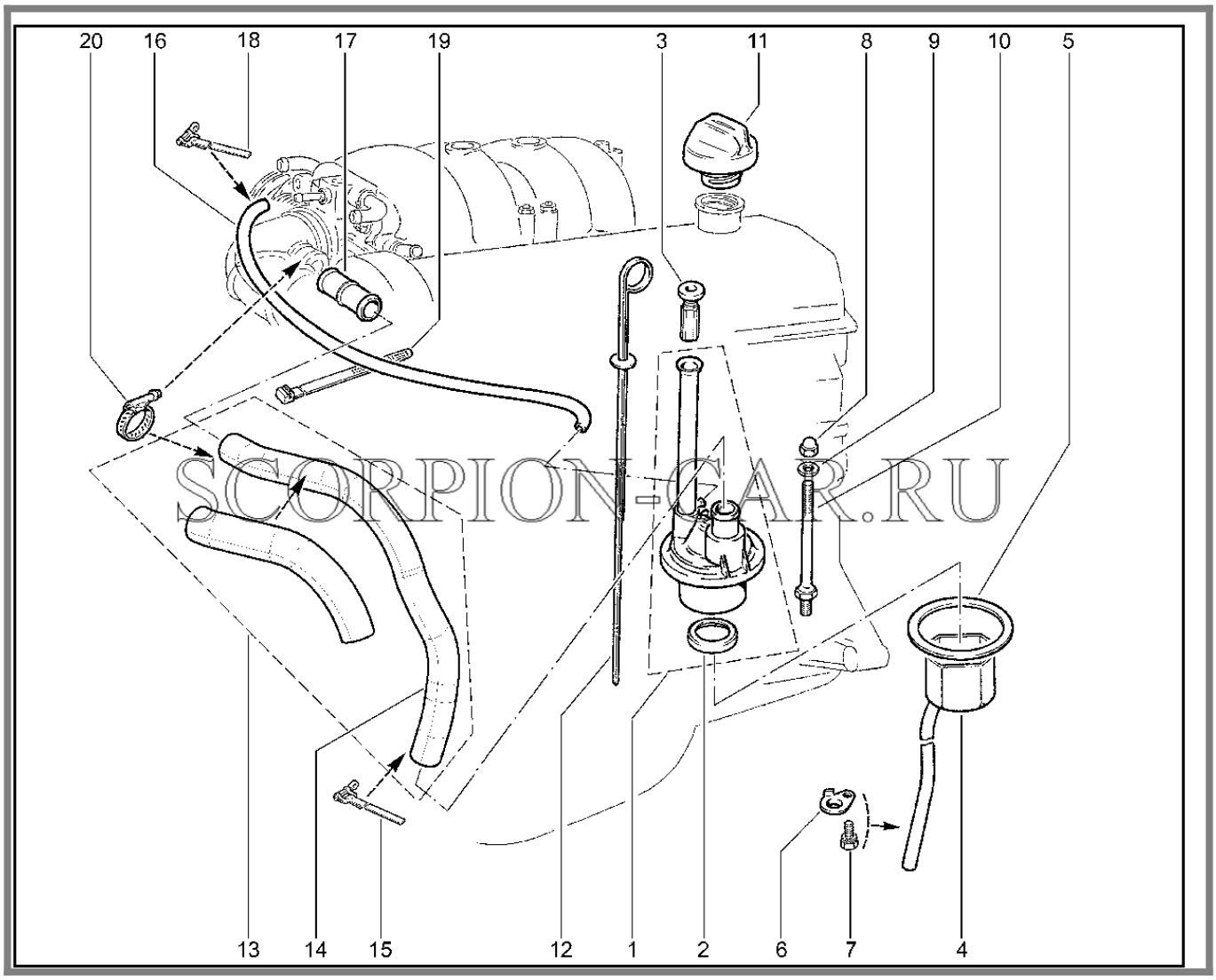

SCORPION-CAR.RU

№	Каталожный номер	Доп. номер	Наименование	Кол-во	Номер замены
1	21230-1014210-00	8450037195	Крышка сапуна	1	
2	21010-1014214-00	8450052245	Кольцо маслоотражательное крышки сапуна	1	
3	21010-1009055-00	8450052231	Уплотнитель указателя уровня масла	1	
4	21210-1014200-00	8450037675	Маслоотделитель	1	
5	00001-0002824-60	8450050024	Прокладка	2	

Каталог предоставлен сайтом scorpion-car.ru. При размещении каталога ссылка на страницу загрузки обязательна!

6	21010-1014205-00	8450052243	Фиксатор сливной трубки вентиляции картера	1	
7	00001-0038241-11	8450006050	Болт М6х12 с пружинной шайбой	1	
8	00001-0061096-11	8450050266	Гайка М8 глухая	1	
9	00001-0002600-60	8450050020	Прокладка	1	
10	21010-1014218-00	8450052247	Шпилька крепления крышки сапуна	1	
11	21230-1009146-00	8450058367	Крышка маслоналивной горловины	1	21230100914601
11	21230-1009146-01	8450077480	Крышка маслоналивной горловины	1	21230100914600
12	21210-1009050-00	8450057114	Указатель уровня масла в сборе	1	
13	21230-1014054-00	8450058378	Шланг в сборе	1	
14	21230-1014056-00	8450076702	Шланг вытяжной вентиляции картера	1	
15	00001-0021706-90	8450050099	Хомут 25 ленточный	1	
16	21230-1014240-00	8450058381	Труба 710мм вентиляции картера	1	
17	21230-1014059-00	8450085012	Патрубок соединительный	1	21230101405910
17	21230-1014059-10	8450058379	Патрубок соединительный	1	
18	00001-0021700-90	8450050098	Хомут 16 ленточный	2	
19	21080-3401228-00	8450001139	Хомут	2	21100372430800
19	21100-3724308-00	8450001140	Хомут крепления проводов	2	
20	00001-7504733-10	8460050120	Хомут d20-32 винтовой	1	
20	21080-1300080-10	8450053915	Хомут винтовой	2	21080130008060
20	21080-1300080-60	8450001025	Хомут винтовой	2	00001750473310

Каталог предоставлен сайтом scorpion-car.ru. При размещении каталога ссылка на страницу загрузки обязательна!

152210. Маслоотделитель, трубки вентиляции картера (с 10.2015)

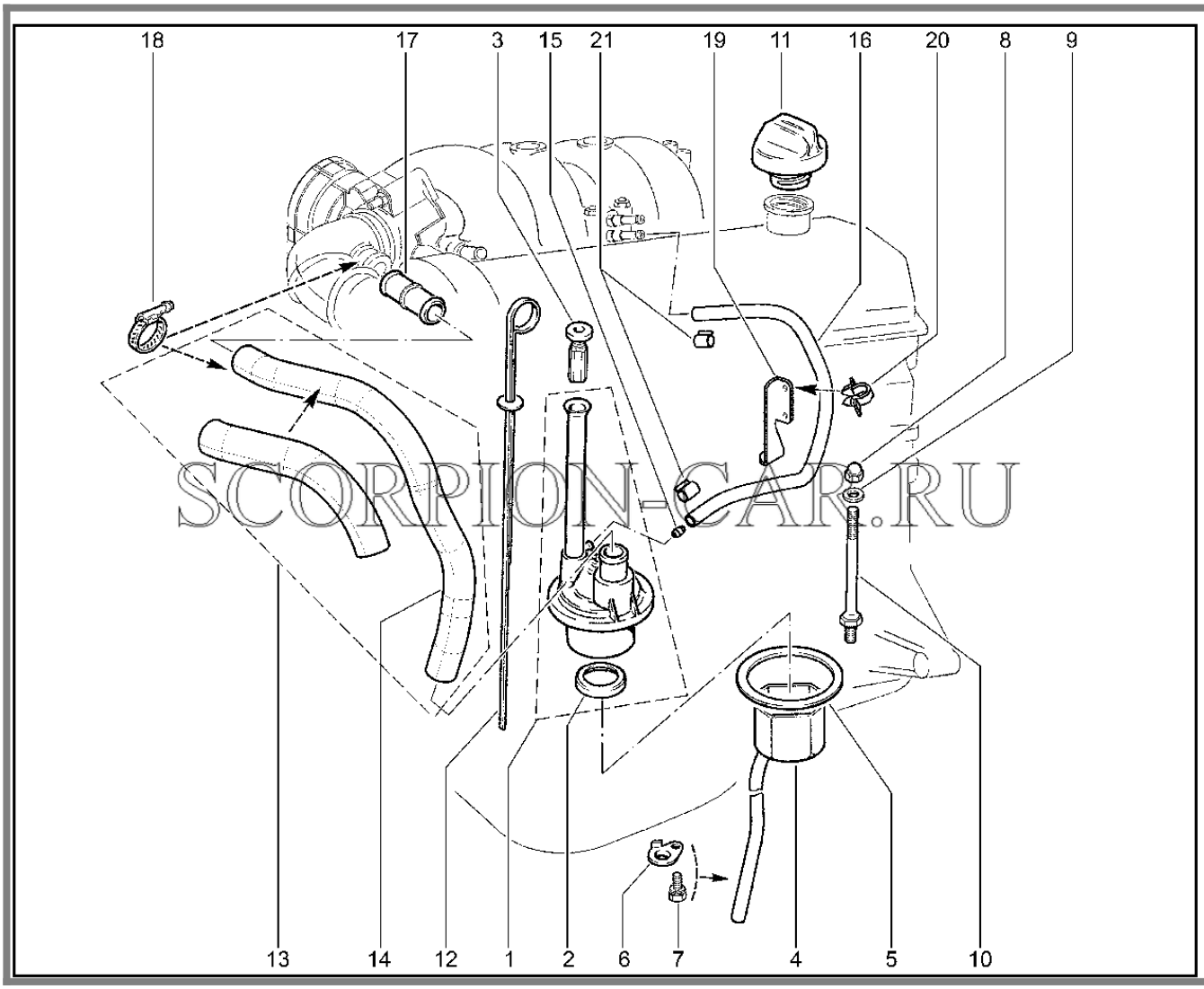

SCORPION-CAR.RU

№	Каталожный номер	Доп. номер	Наименование	Кол-во	Номер замены
1	21230-1014210-00	8450037195	Крышка сапуна	1	
2	21010-1014214-00	8450052245	Кольцо маслоотражательное крышки сапуна	1	
3	21010-1009055-00	8450052231	Уплотнитель указателя уровня масла	1	
4	21210-1014200-00	8450037675	Маслоотделитель	1	
5	21010-1014215-10	8450052246	Прокладка крышки сапуна вентиляции картера	1	

Каталог предоставлен сайтом scorpion-car.ru. При размещении каталога ссылка на страницу загрузки обязательна!

6	21010-1014205-00	8450052243	Фиксатор сливной трубки вентиляции картера	1	
7	00001-0038241-11	8450006050	Болт М6х12 с пружинной шайбой	1	
8	00001-0061096-11	8450050266	Гайка М8 глухая	1	
9	00001-0002600-60	8450050020	Прокладка	1	
10	21010-1014218-00	8450052247	Шпилька крепления крышки сапуна	1	
11	21230-1009146-00	8450058367	Крышка маслоналивной горловины	1	21230100914601
11	21230-1009146-01	8450077480	Крышка маслоналивной горловины	1	21230100914600
12	21210-1009050-00	8450057114	Указатель уровня масла в сборе	1	
13	21230-1014054-00	8450058378	Шланг в сборе	1	
14	21230-1014056-00	8450076702	Шланг вытяжной вентиляции картера	1	
15	21214-1014295-00	8450057927	Жиклер	1	
16	21230-1014240-10	8450073720	Труба 550мм вентиляции картера	1	
17	21230-1014059-10	8450058379	Патрубок соединительный	1	
18	00001-7504733-10	8460050120	Хомут d20-32 винтовой	1	
19	21230-1108186-00	8450058413	Кронштейн поддержки троса	1	21230110818601
19	21230-1108186-01	8450058414	Кронштейн поддержки троса	1	21230110818600
20	00001-0045700-80	8450001395	Скоба крепления пучка проводов и трубопроводов	1	
21	21238-1014082-00	8450058926	Хомут 11,5х8,4 пружинный	1	

Каталог предоставлен сайтом scorpion-car.ru. При размещении каталога ссылка на страницу загрузки обязательна!

160110. Радиатор охлаждения двигателя

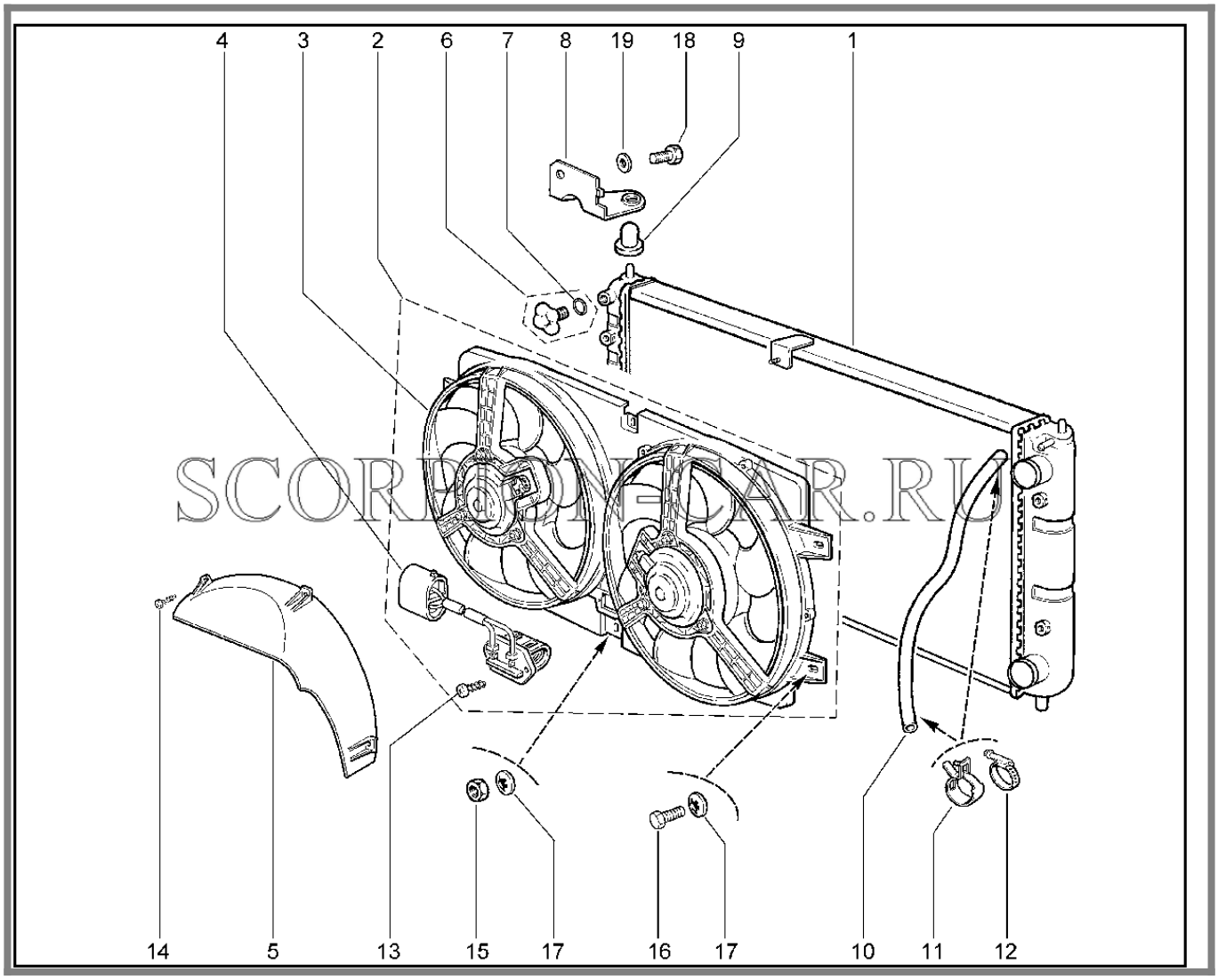

№	Каталожный номер	Доп. номер	Наименование	Кол-во	Номер замены
1	21230-1301012-00	8460003798	Радиатор	1	21230130101201
1	21230-1301012-01	8450085061	Радиатор	1	
2	21230-1300025-00	8450058431	Электровентиляторы с кожухом	1	21230130002501
2	21230-1300025-01	8460003796	Электровентиляторы с кожухом	1	21230130002500
2	21230-1300025-10	8450085062	Электровентиляторы с кожухом	1	
3	21230-1308008-00	8460006953	Электровентилятор охлаждения двигателя	2	21230130800801

Каталог предоставлен сайтом scorpion-car.ru. При размещении каталога ссылка на страницу загрузки обязательна!

3	21230-1308008-01		Электровентилятор охлаждения двигателя	2	21230130800800
4	21230-1300500-00		Резистор	1	21230130050002
4	21230-1300500-02	8460003797	Резистор	1	21230130050000
5	21230-1309123-00	8450085067	Щиток кожуха электровентилятора	1	
6	21080-1305027-00	8450108513	Пробка сливная	1	
7	21080-1305029-00	8450108514	Кольцо уплотнительное	1	
8	21230-1302058-10	8460003801	Кронштейн правый	1	21230130205820
8	21230-1302058-20	8460003802	Кронштейн правый	1	
8	21230-1302059-10	8460003803	Кронштейн левый	1	21230130205920
8	21230-1302059-20	8460003804	Кронштейн левый	1	
9	21230-1302060-00	8450001133	Опора подвески радиатора	4	
10	21230-1303095-00	8450085065	Шланг пароотводящий 780 мм радиатора	1	
11	00001-7503006-00	8450085070	Хомут пружинный 14/12	2	
12	00001-7501255-00	8460050031	Хомут винтовой d10-16	1	
13	00001-0076713-01	8450006080	Винт 4,9x19	2	
14	00001-0076692-01	8450050270	Винт 3,6x15,9 самонарезающий	3	
15	00001-0058962-11	8450001091	Гайка М6	2	
16	00001-0009021-21	8450001047	Болт М6x14	4	
17	00001-0025990-71	8450001089	Шайба 6 стопорная	6	
18	00001-0009020-21	8450001555	Болт М6x12	2	
19	00001-0011977-73	8450006033	Шайба 6	2	

Каталог предоставлен сайтом scorpion-car.ru. При размещении каталога ссылка на страницу загрузки обязательна!

161110. Бачок расширительный

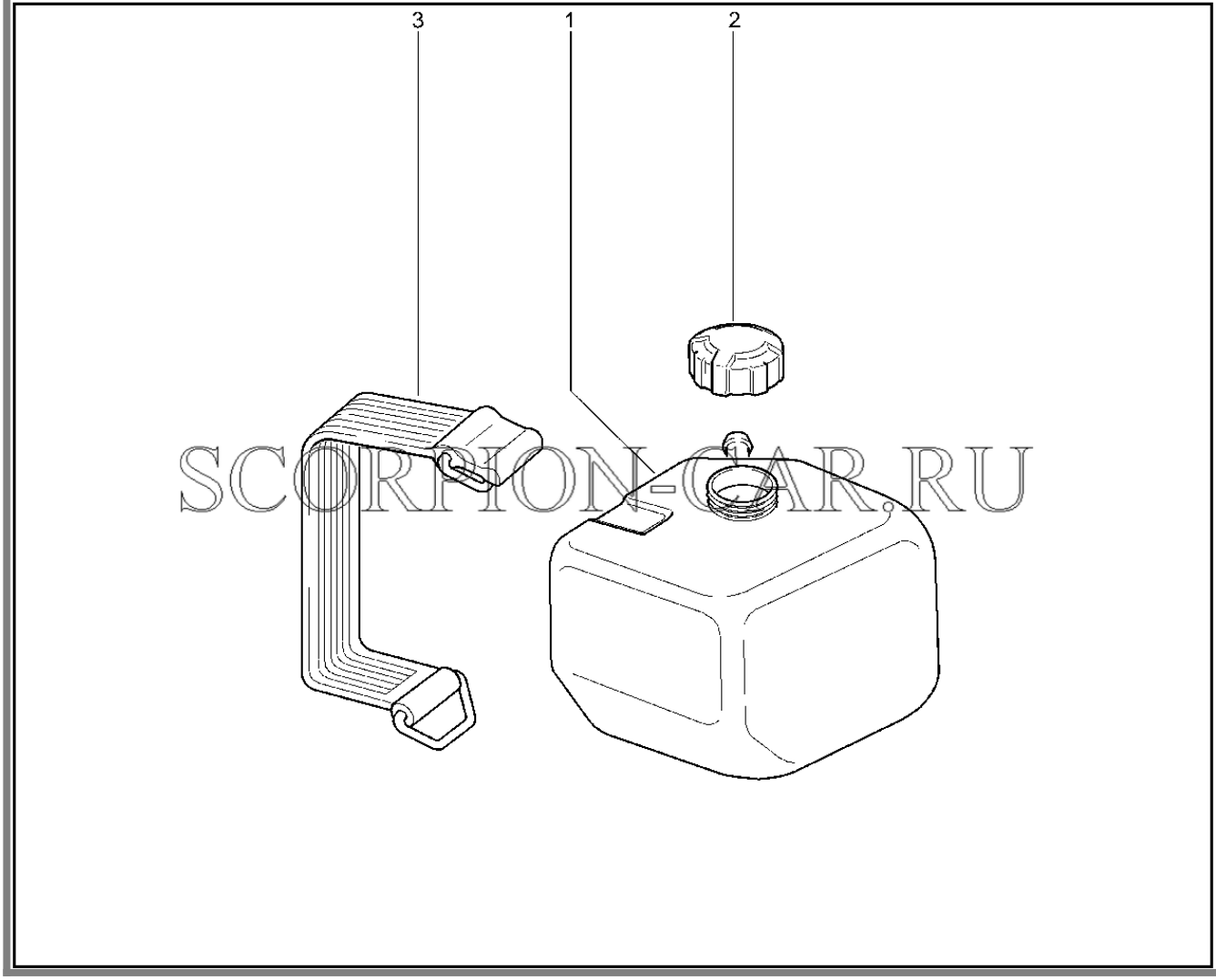

№	Каталожный номер	Доп. номер	Наименование	Кол-во	Номер замены
1	21230-1311014-00	8450085071	Бачок расширительный	1	
2	21080-1311065-01	8450001141	Пробка расширительного бачка	1	
2	21080-1311065-03	8450001137	Пробка расширительного бачка	1	
2	21080-1311065-04	8450003890	Пробка расширительного бачка	1	
3	21100-3901450-00	8450085072	Ремень	1	

Каталог предоставлен сайтом scorpion-car.ru. При размещении каталога ссылка на страницу загрузки обязательна!

162110. Насос водяной, шланги

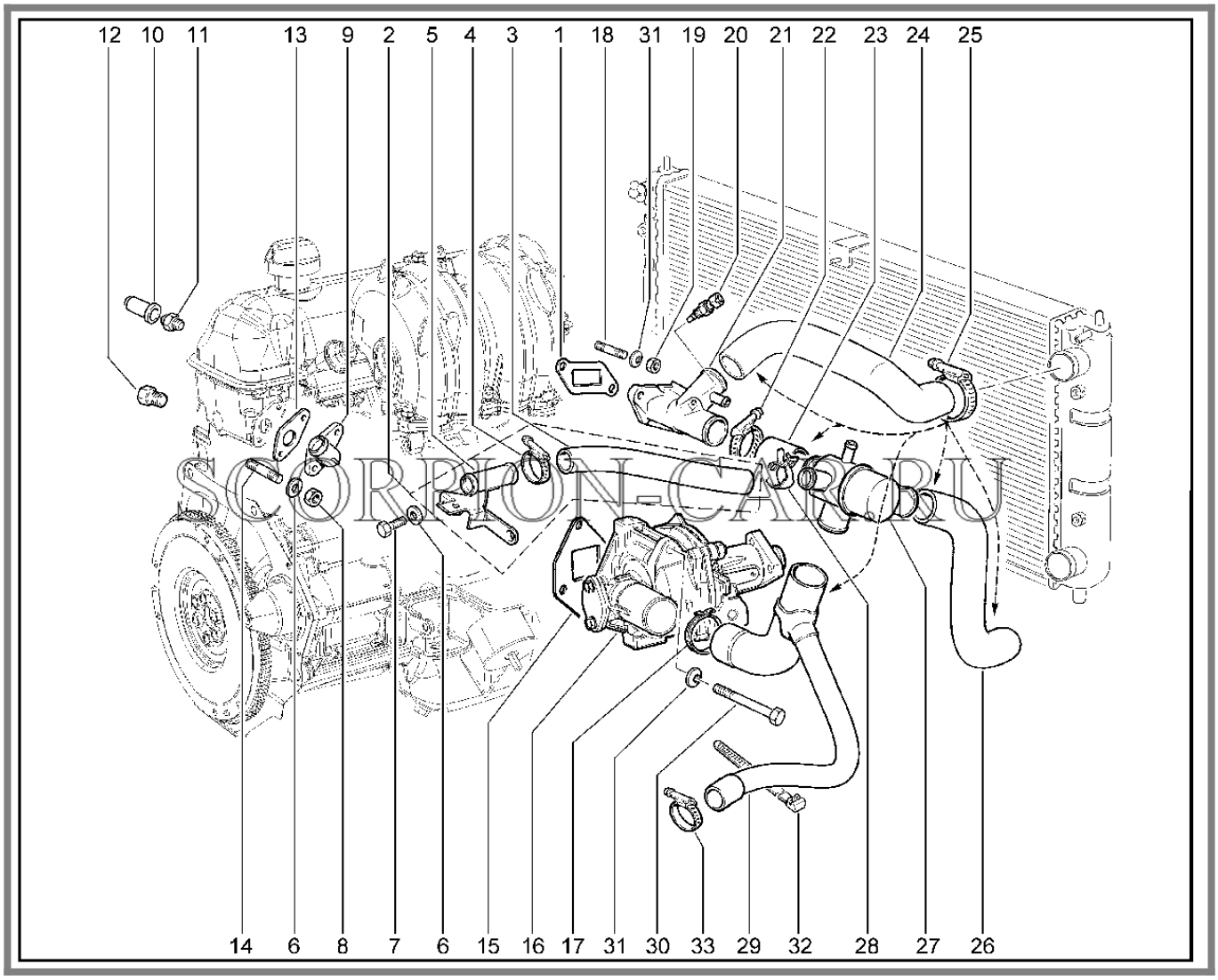

№	Каталожный номер	Доп. номер	Наименование	Кол-во	Номер замены
1	21230-1303017-00	8450058433	Прокладка выпускного патрубка насоса	1	
2	21230-1303012-00	8450058432	Труба отводящая радиатора отопителя в сборе	1	
3	21230-1303156-01	8450058435	Шланг соединительный отопителя и термостата	1	
4	21080-1300080-10	8450053915	Хомут винтовой	3	21080130008060
4	21080-1300080-60	8450001025	Хомут винтовой	3	

Каталог предоставлен сайтом scorpion-car.ru. При размещении каталога ссылка на страницу загрузки обязательна!

5	21230-1303018-00	8450037223	Труба отводящая радиатора отопителя	1	
6	00001-0011977-73	8450006033	Шайба 6	5	
7	00001-0009021-21	8450001047	Болт М6х14	1	
8	00001-0058962-11	8450001091	Гайка М6	2	
9	21230-8101442-10	8450058859	Труба подводящая радиатора отопителя	1	
10	21010-3724112-00	8450052673	Колпачок	1	
11	21010-3808600-00	8450052687	Датчик указателя температуры воды	1	
11	21010-3808600-01	8450037815	Датчик указателя температуры воды	1	
11	21010-3808600-02	8450079026	Датчик указателя температуры воды	1	
12	21010-1305026-00	8450052306	Пробка сливная коническая	1	
13	21230-1303042-00	8450058434	Прокладка фланца подводящей трубы	1	
14	00001-0035412-21	8450050175	Шпилька М6х22	2	
15	21010-1307048-11	8450037124	Прокладка водяного насоса	1	
15	21070-1307048-00	8450053581	Прокладка водяного насоса	1	
15	21070-1307048-01	8450079025	Прокладка	1	
16	21230-1307010-00	8460003808	Насос водяной в сборе	1	21230130701020
16	21230-1307010-20	8450058437	Насос водяной в сборе	1	21230130701030
16	21230-1307010-30	8450058438	Насос водяной в сборе	1	21230130701040
16	21230-1307010-40	8450079005	Насос водяной в сборе	1	
17	00001-7504590-00	8450085058	Хомут пружинный 46/12 (с клипсой)	1	

Каталог предоставлен сайтом scorpion-car.ru. При размещении каталога ссылка на страницу загрузки обязательна!

18	00001-0035435-21	8450050180	Шпилька М8х25	2	
19	00001-0061008-11	8450001030	Гайка М8	2	
20	21120-3851010-00	8450001063	Датчик температуры охлаждающей жидкости	1	
20	21120-3851010-01	8450003820	Датчик температуры охлаждающей жидкости	1	
20	21120-3851010-04	8450037817	Датчик температуры охлаждающей жидкости	1	
20	21120-3851010-05	8450001064	Датчик температуры охлаждающей жидкости	1	
21	21073-1303014-00	8450102147	Патрубок выпускной водяной рубашки двигателя	1	
21	21073-1303014-10	8450037133	Патрубок отводящий	1	
22	00001-7501251-00	8460050030	Хомут D32-50	1	00001750463200
22	00001-7504632-00	8450085056	Хомут пружинный 41/12 низкопрофильный	1	00001750473410
22	00001-7504734-10	8460050121	Хомут D30-45 винтовой	1	00001750125100
23	21120-1303092-00	8450078271	Муфта соединительная	1	
24	21230-1303025-00	8450085063	Шланг подводящий радиатора	1	
25	00001-7501251-00	8460050030	Хомут D32-50	6	00001750463200
25	00001-7504632-00	8450085056	Хомут пружинный 41/12 низкопрофильный	6	00001750125100
26	21230-1303010-00	8450085064	Шланг отводящий радиатора	1	

Каталог предоставлен сайтом scorpion-car.ru. При размещении каталога ссылка на страницу загрузки обязательна!

27	21230-1306010-01	8460006944	Термостат	1	21230130601002
27	21230-1306010-02	8460006945	Термостат	1	21230130601003
27	21230-1306010-03		Термостат	1	21230130601005
27	21230-1306010-05		Термостат	1	21230130601006
27	21230-1306010-06	8460003806	Термостат	1	21230130601001
27	21230-1306010-55	8450085054	Термостат	1	
28	00001-7503008-00	8450085057	Хомут	1	
29	21230-1303074-01	8450085055	Шланг термостата и водяного насоса	1	
30	00001-0060439-21	8450001161	Болт М8х35	2	
30	00001-0060451-21	8450050259	Болт М8х95	1	
31	00001-0011980-73	8450001029	Шайба 8	1	
32	21080-3401228-00	8450001139	Хомут	3	
33	21080-1300080-60	8450001025	Хомут винтовой	3	

Каталог предоставлен сайтом scorpion-car.ru. При размещении каталога ссылка на страницу загрузки обязательна!

162120. Насос водяной (деталировка)

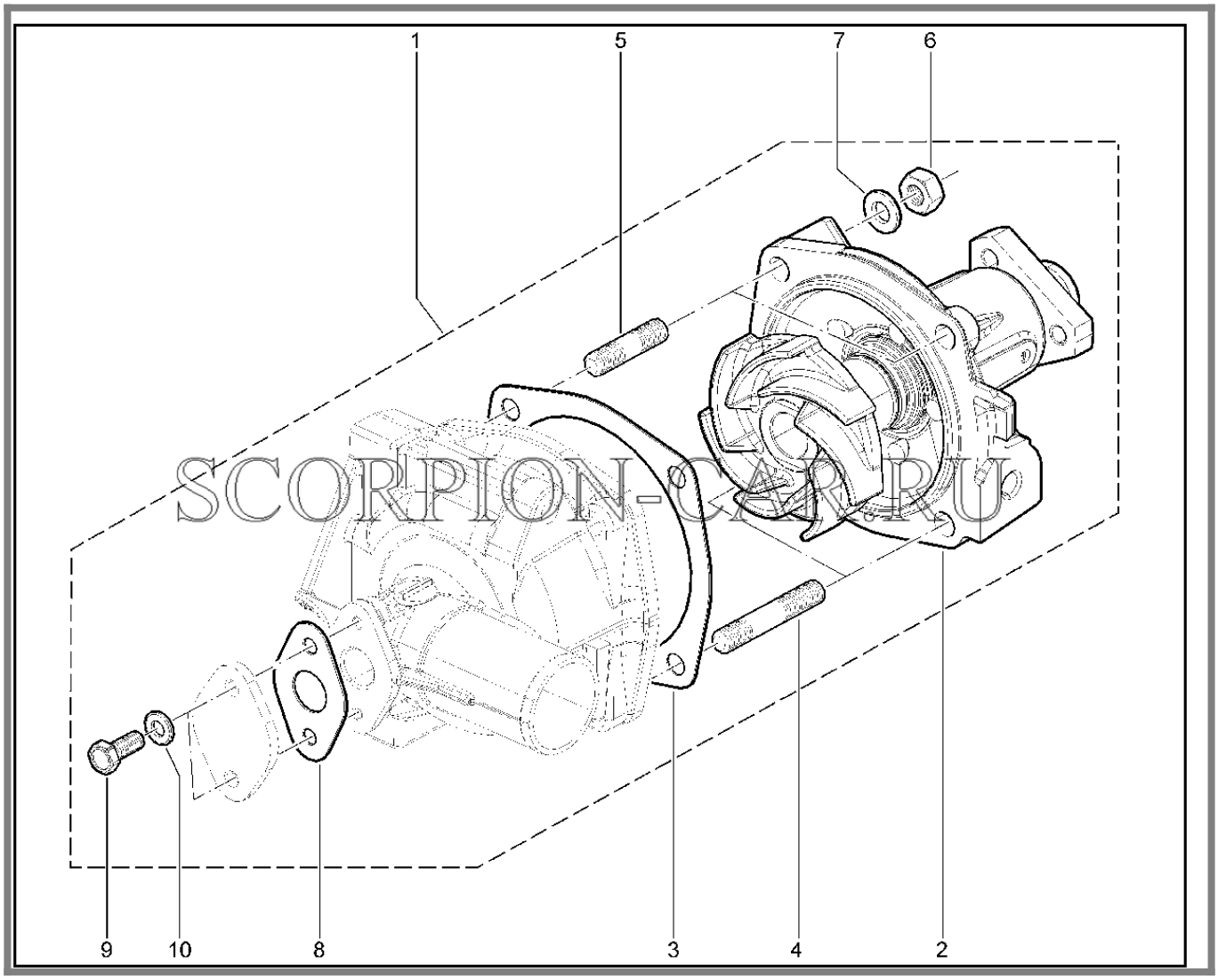

SCORPION-CAR.RU

№	Каталожный номер	Доп. номер	Наименование	Кол-во	Номер замены
1	21230-1307010-00	8460003808	Насос водяной в сборе	1	21230130701040
1	21230-1307010-20	8450058437	Насос водяной в сборе	1	21230130701040
1	21230-1307010-30	8450058438	Насос водяной в сборе	1	21230130701040
1	21230-1307010-40	8450079005	Насос водяной в сборе	1	
2	21073-1307011-00		Насос водяной в сборе (без корпуса)	1	21230130701140
2	21230-1307011-00		Насос водяной в сборе (без корпуса)	1	21230130701140

Каталог предоставлен сайтом scorpion-car.ru. При размещении каталога ссылка на страницу загрузки обязательна!

2	21230-1307011-30	8460006947	Насос водяной в сборе (без корпуса)	1	21230130701140
2	21230-1307011-40	8450037224	Насос водяной в сборе (без корпуса)	1	
3	21070-1307046-03	8450108830	Прокладка крышки корпуса водяного насоса	1	
3	21230-1307046-00	8460006952	Прокладка крышки корпуса водяного насоса	1	
4	00001-0035437-21	8450050182	Шпилька М8х35	2	
5	00001-0035433-21	8450050178	Шпилька М8х20	2	
6	00001-0061008-11	8450001030	Гайка М8	4	
7	00001-0011980-73	8450001029	Шайба 8	4	
8	21070-1303033-03	8450053576	Прокладка	1	
8	21230-1303033-00		Прокладка	1	
9	00001-0009022-21	8450001158	Болт М6х16	2	
10	00001-0011977-73	8450006033	Шайба 6	2	

Каталог предоставлен сайтом scorpion-car.ru. При размещении каталога ссылка на страницу загрузки обязательна!

170110. Батарея аккумуляторная

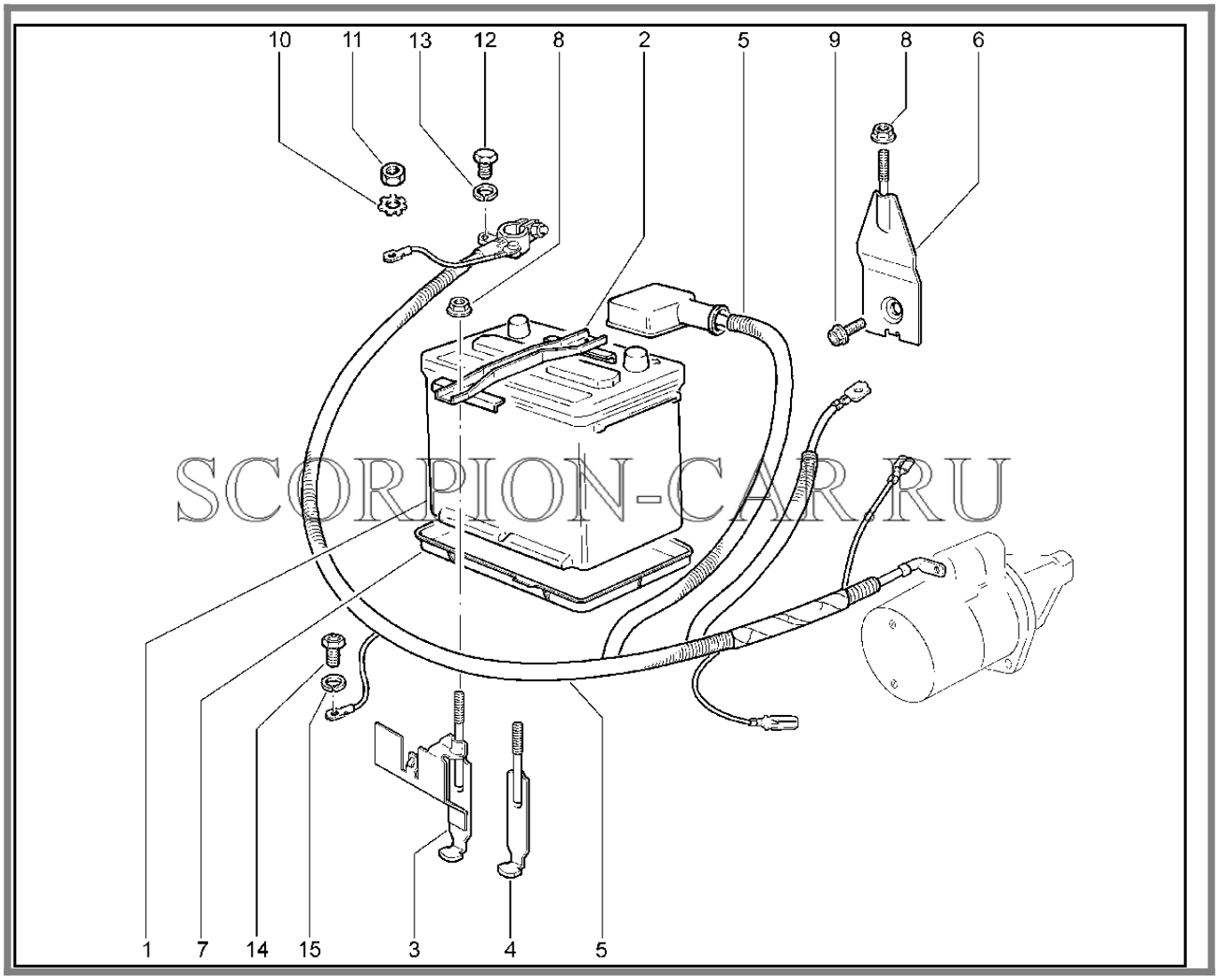

SCORPION-CAR.RU

№	Каталожный номер	Доп. номер	Наименование	Кол-во	Номер замены
1	00001-7504505-00		Батарея аккумуляторная	1	21230370301003
1	00001-7504927-00	8460050136	Батарея аккумуляторная 64А*ч (WE-2015)	1	
1	21080-3703010-03	8450001331	Батарея 6ct-55vl, 425a аккумуляторная	1	21080370301005
1	21080-3703010-05	8450001325	Батарея аккумуляторная в сборе	1	21080370301003
1	21230-3703010-03	8460003969	Батарея аккумуляторная	1	21080370301003

Каталог предоставлен сайтом scorpion-car.ru. При размещении каталога ссылка на страницу загрузки обязательна!

2	21212-3703110-00	8450001330	Планка крепления аккумуляторной батареи в сборе	1	
3	21230-3703109-20	8450085223	Стяжка	1	
4	21230-3703109-10	8450001329	Стяжка крепления планки аккумуляторной батареи в сборе	1	21230370310911
4	21230-3703109-11	8460003970	Стяжка	1	
5	21230-3724070-01	8450085243	Провод стартера и аккумуляторной батареи	1	
6	21230-3703130-11	8450085224	Кронштейн	1	
7	21230-3703095-00	8450007317	Поддон аккумуляторной батареи	1	21230370309501
7	21230-3703095-01	8450085222	Поддон аккумуляторной батареи	1	21230370309500
8	21100-3701686-00	8450001058	Гайка крепления планки генератора	2	
9	00001-0038381-21	8450001278	Болт М8х20 с зубчатым буртиком	1	
10	00001-0006156-71	8450050047	Шайба 8 стопорная	1	
11	00001-0061008-11	8450001030	Гайка М8	1	
12	21230-3724594-00	8450007770	Болт клеммы аккумуляторной батареи	1	
13	00001-0005164-71	8450050035	Шайба 6	1	
14	00001-0059705-21	8450001073	Болт М10х16	1	
15	00001-0005168-70	8450001002	Шайба 10	1	

Каталог предоставлен сайтом scorpion-car.ru. При размещении каталога ссылка на страницу загрузки обязательна!

171110. Модуль зажигания, свечи (до 01.2006)

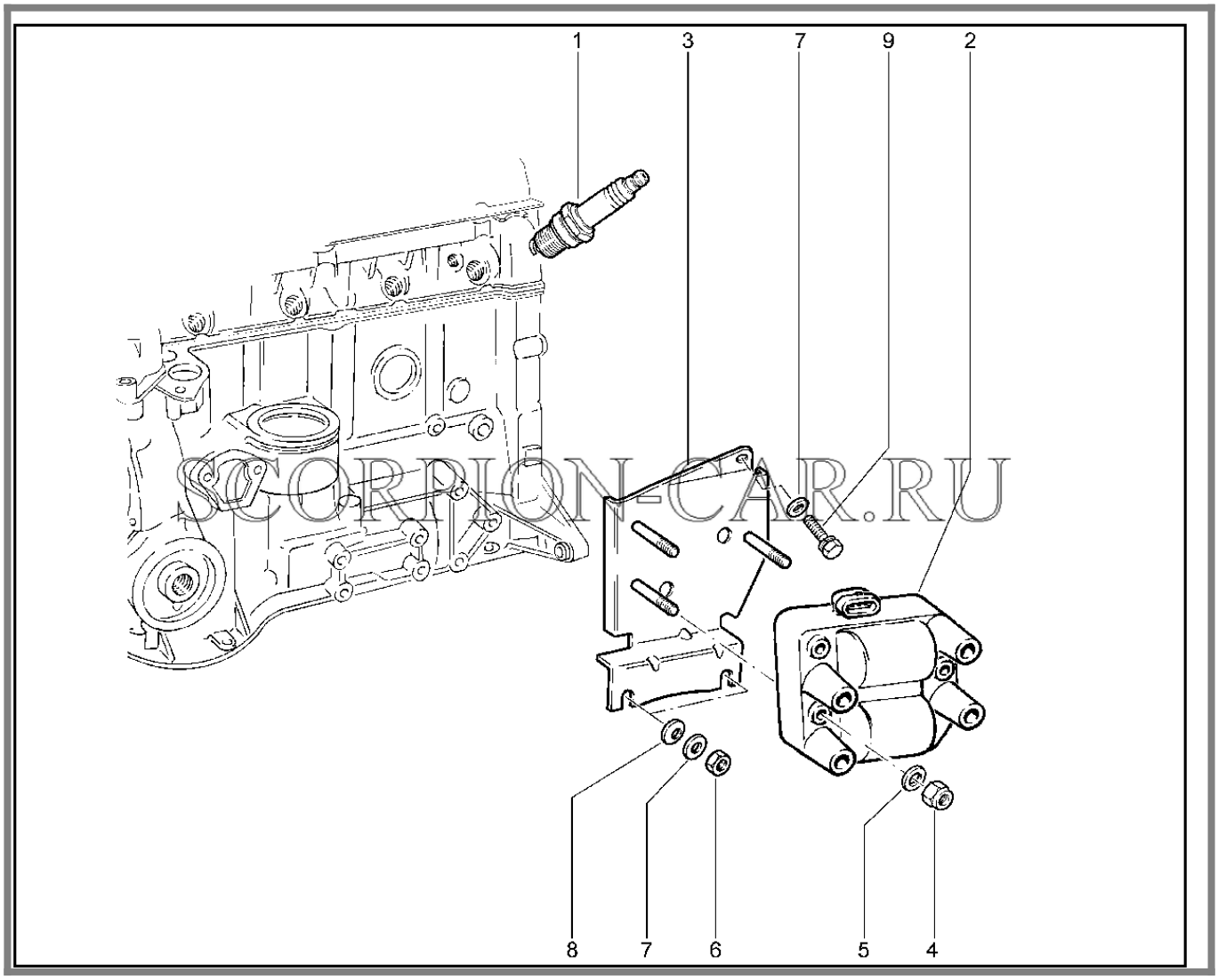

SCORPION-CAR.RU

№	Каталожный номер	Доп. номер	Наименование	Кол-во	Номер замены
1	21110-3707010-00	8450056032	Свеча зажигания	4	21110370701003
1	21110-3707010-03	8450056033	Свеча зажигания	4	21110370701000
2	21120-3705010-02	8460002980	Модуль зажигания	1	21120370501003
2	21120-3705010-03	8450056457	Модуль зажигания	1	21120370501002
3	21230-3705410-00	8460003974	Кронштейн крепления модуля зажигания	1	
4	00001-0025742-11	8450001256	Гайка М6	3	
5	00001-0005194-01	8450001254	Шайба 6	3	
6	00001-0061008-11	8450001030	Гайка М8	2	

Каталог предоставлен сайтом scorpion-car.ru. При размещении каталога ссылка на страницу загрузки обязательна!

7	00001-0005196-01	8450001127	Шайба 8х17 плоская	3	
8	00001-0011980-73	8450001029	Шайба 8	2	
9	00001-0038258-21	8450002065	Болт М8х20	1	

Каталог предоставлен сайтом scorpion-car.ru. При размещении каталога ссылка на страницу загрузки обязательна!

171210. Модуль зажигания, свечи (с 01.2006)

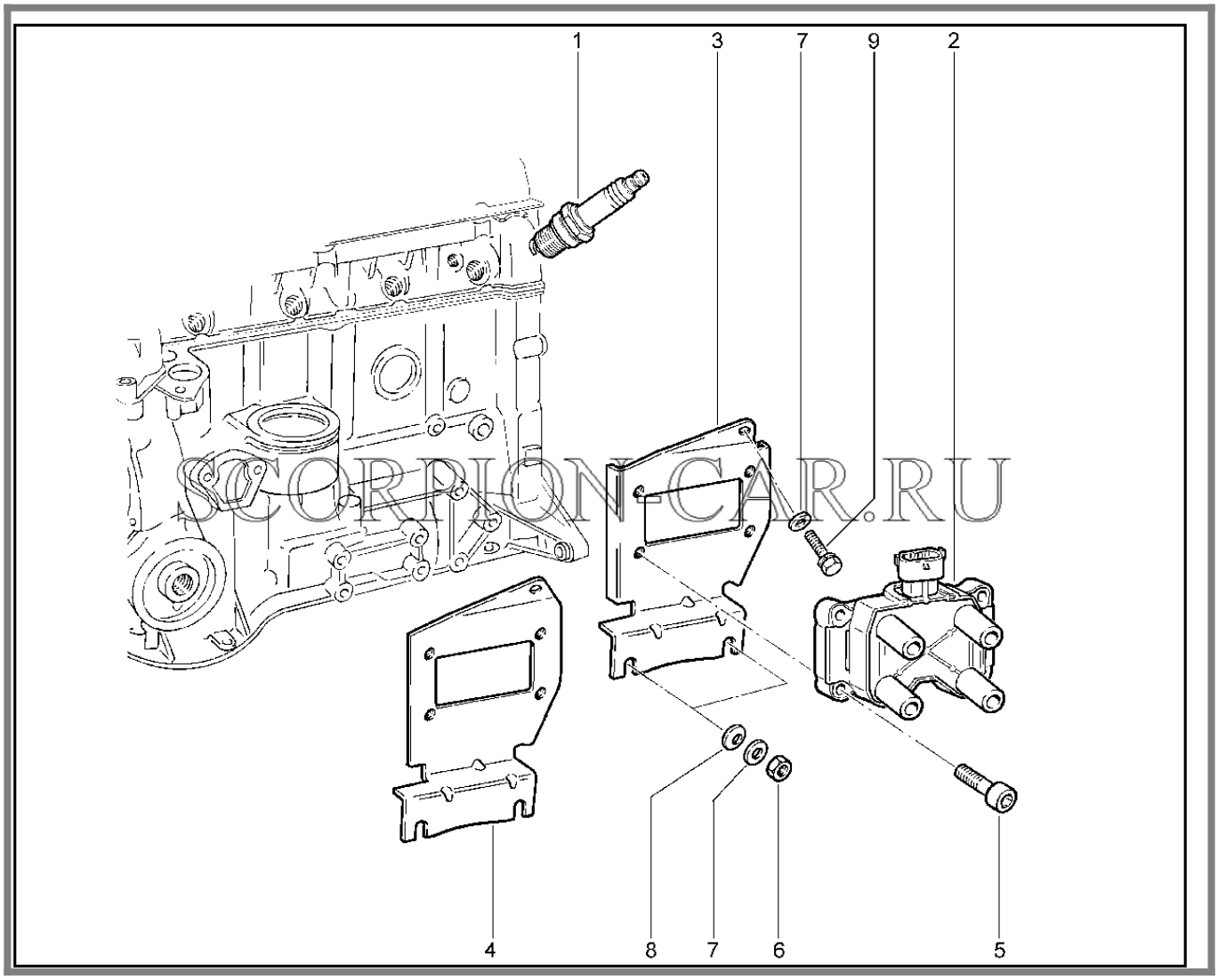

SCORPION-CAR.RU

№	Каталожный номер	Доп. номер	Наименование	Кол-во	Номер замены
1	21110-3707010-00	8450056032	Свеча зажигания	4	21110370701003
1	21110-3707010-03	8450056033	Свеча зажигания	4	21110370701000
2	21110-3705010-01		Катушка зажигания	1	
2	21110-3705010-02	8450001333	Модуль зажигания	1	
2	21110-3705010-03	8450001334	Модуль зажигания	1	
2	21110-3705010-04	8450001335	Катушка зажигания	1	
3	21214-3705410-20	8460003613	Кронштейн	1	21214370541040
4	21214-3705410-40	8450058171	Кронштейн	1	
5	21080-1003286-00	8450001332	Винт	4	

Каталог предоставлен сайтом scorpion-car.ru. При размещении каталога ссылка на страницу загрузки обязательна!

6	00001-0061008-11	8450001030	Гайка М8	2	
7	00001-0005196-01	8450001127	Шайба 8х17 плоская	3	
8	00001-0011980-73	8450001029	Шайба 8	2	
9	00001-0038258-21	8450002065	Болт М8х20	1	11180170334000
9	11180-1703340-00	8450006023	Болт М8х16	1	

Каталог предоставлен сайтом scorpion-car.ru. При размещении каталога ссылка на страницу загрузки обязательна!

172110. Стартер

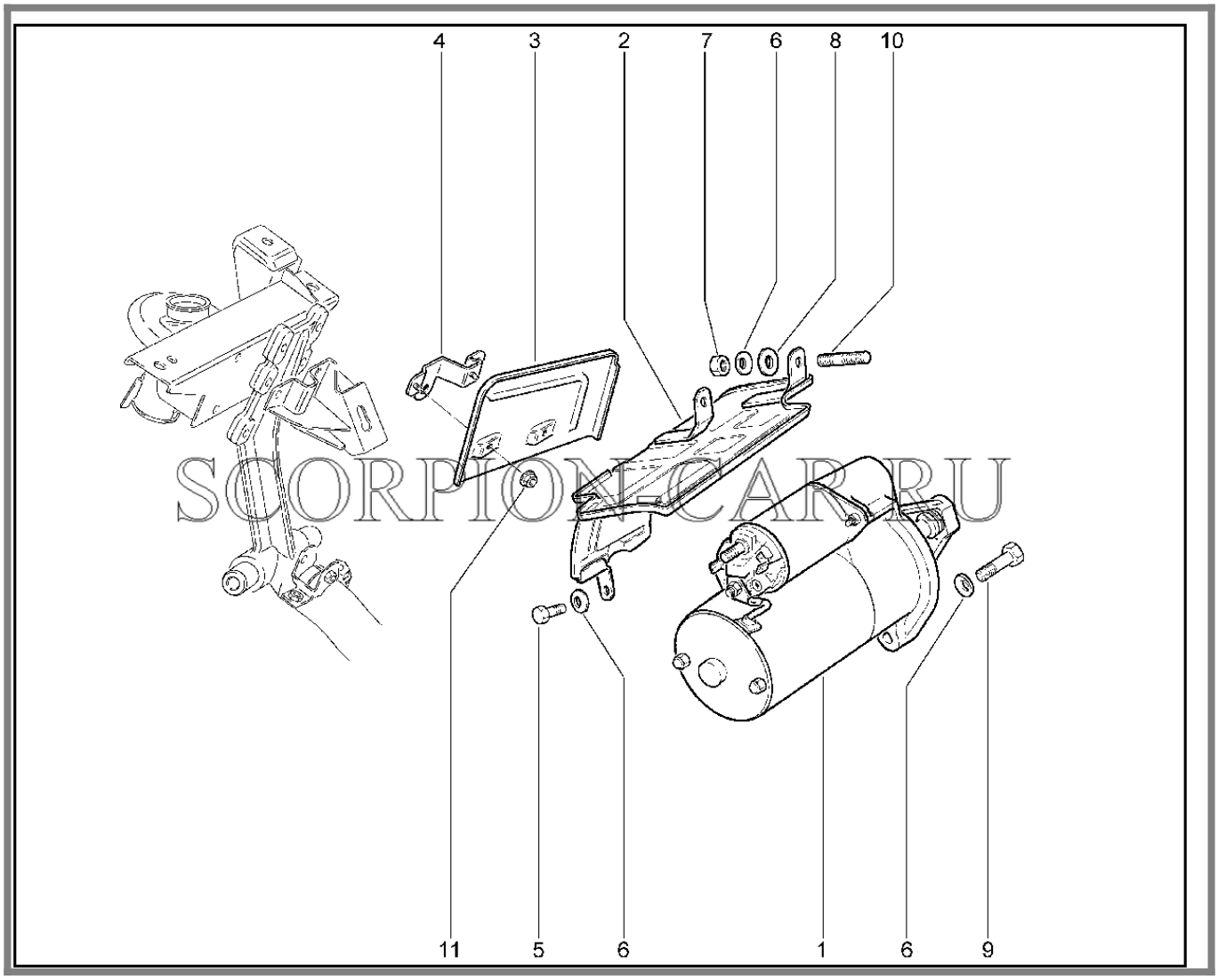

SCORPION-CAR.RU

№	Каталожный номер	Доп. номер	Наименование	Кол-во	Номер замены
1	21070-3708010-01	8450053623	Стартер	1	
1	21213-3708010-00	8450057683	Стартер	1	
1	21213-3708010-01	8450078838	Стартер	1	
1	21214-3708010-01	8450058176	Стартер	1	
2	21230-1008090-10	8450058358	Щиток стартера	1	
3	21230-3708136-00	8450078276	Экран направляющий	1	
4	21230-3708140-10	8450058662	Кронштейн	1	
5	00001-0060431-21	8450001675	Болт М8х14	1	
6	00001-0011980-73	8450001029	Шайба 8	6	

Каталог предоставлен сайтом scorpion-car.ru. При размещении каталога ссылка на страницу загрузки обязательна!

7	00001-0061008-11	8450001030	Гайка М8	2	
8	00001-0005196-01	8450001127	Шайба 8х17 плоская	2	
9	00001-0060441-30	8450050253	Болт М8х45	3	
11	00001-0038321-01	8450001066	Гайка М6	2	

Каталог предоставлен сайтом scorpion-car.ru. При размещении каталога ссылка на страницу загрузки обязательна!

173110. Генератор (до 01.2006)

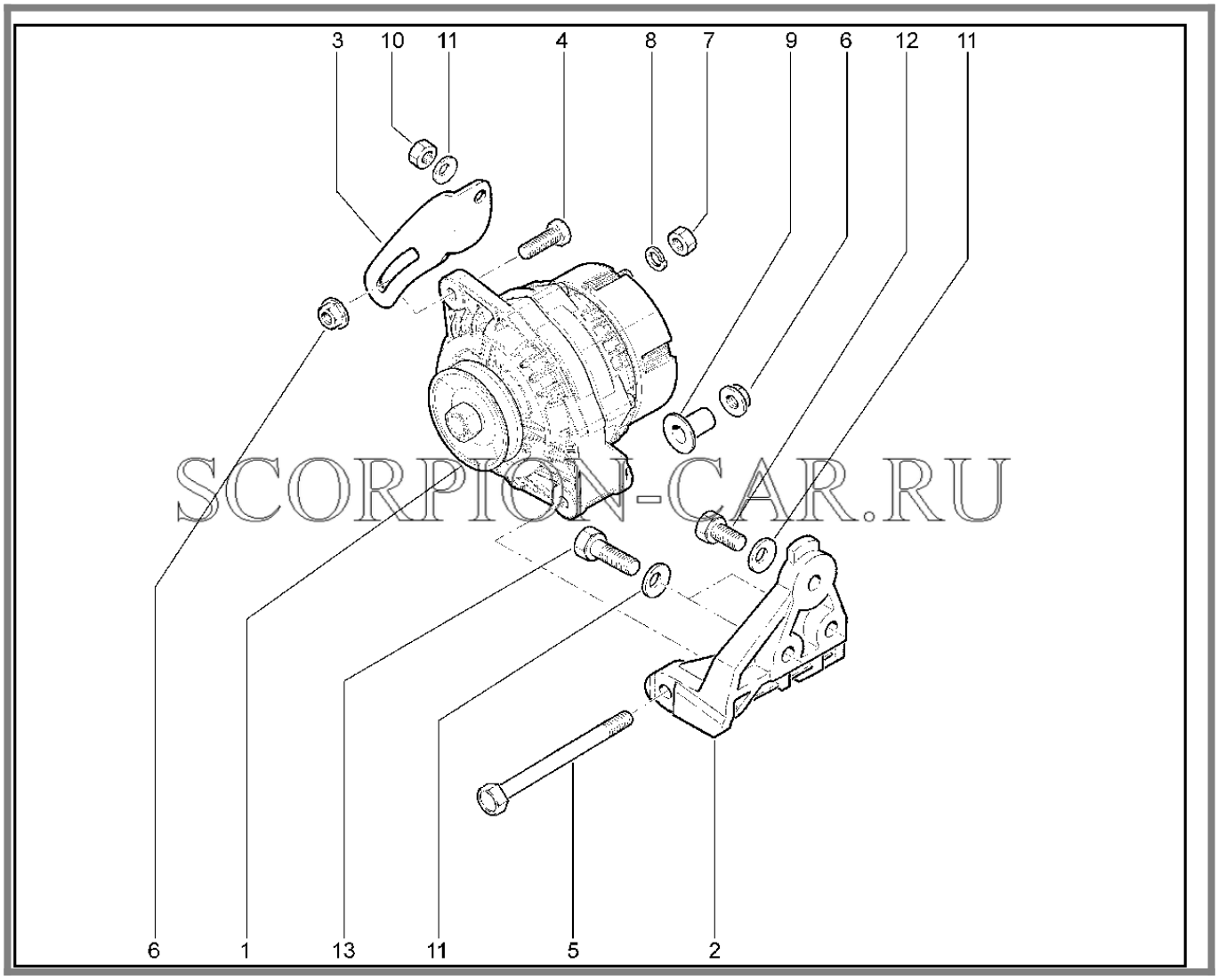

SCORPION-CAR.RU

№	Каталожный номер	Доп. номер	Наименование	Кол-во	Номер замены
1	21214-3701010-00	8450058164	Генератор	1	21214370101001
1	21214-3701010-01	8450078839	Генератор	1	21214370101000
2	21214-3701650-00	8450037188	Кронштейн крепления генератора	1	
3	21214-3701635-00	8450058166	Планка установочная генератора	1	
4	00001-0060436-21	8450006078	Болт М8х25	1	
5	21100-3701376-00	8450055343	Болт крепления генератора	1	
6	21100-3701636-00		Гайка	2	

Каталог предоставлен сайтом scorpion-car.ru. При размещении каталога ссылка на страницу загрузки обязательна!

7	21100-3701636-00		Гайка	2	
9	21214-3701638-00	8450074587	Вкладыш втулки	1	
10	00001-0021647-21	8450001017	Гайка М10х1.25	1	
11	00001-0011983-73	8450001072	Шайба 10 пружинная коническая	4	
12	00001-0059705-21	8450001073	Болт М10х16	1	
13	00001-0059709-21	8450006076	Болт М10х1,25х35	2	

Каталог предоставлен сайтом scorpion-car.ru. При размещении каталога ссылка на страницу загрузки обязательна!

173210. Генератор (с 01.2006)

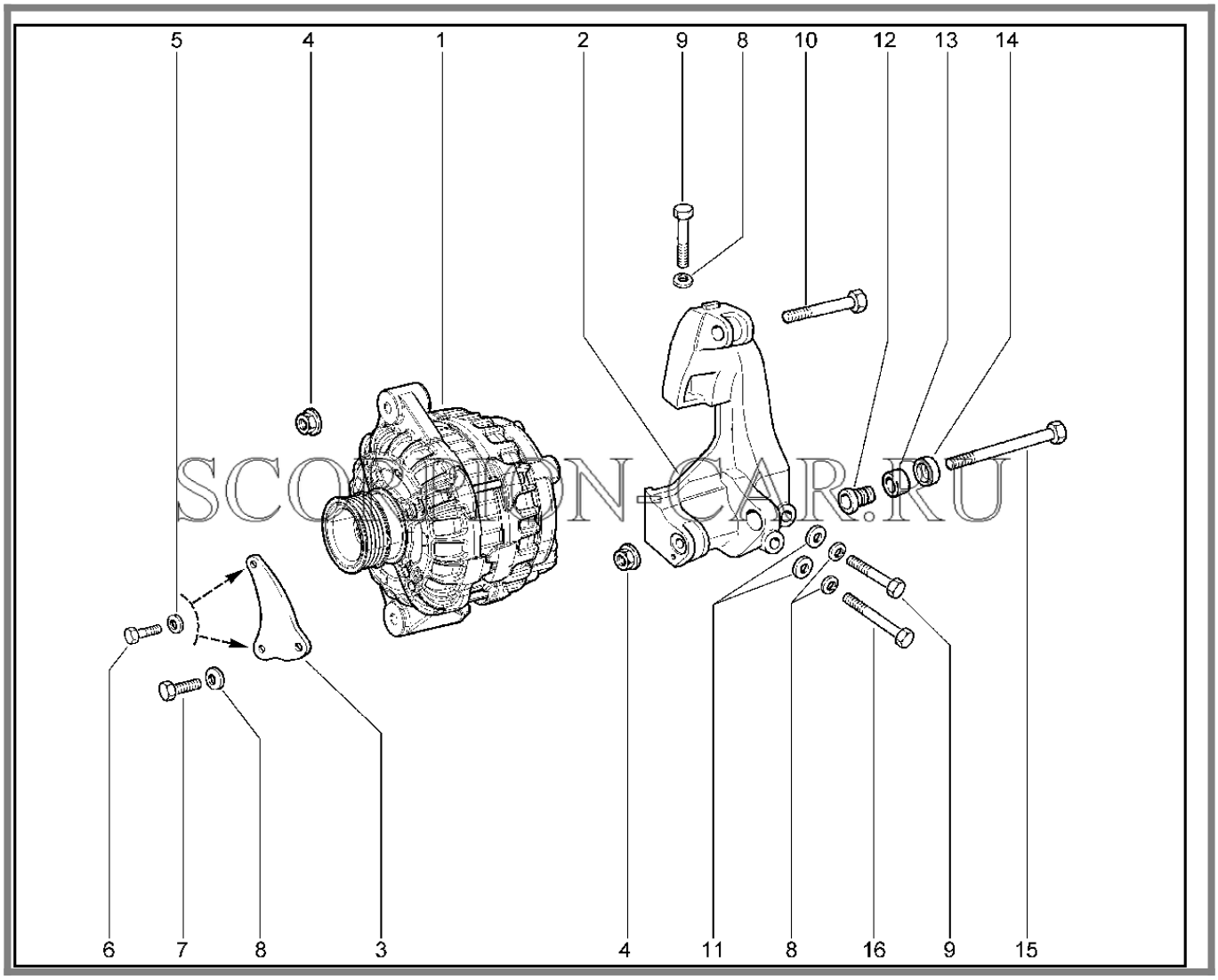

SCORPION-CAR.RU

№	Каталожный номер	Доп. номер	Наименование	Кол-во	Номер замены
1	21230-3701010-02	8450058655	Генератор	1	21230370101003
1	21230-3701010-03	8450058656	Генератор	1	21230370101004
1	21230-3701010-04	8460007288	Генератор	1	21230370101010
1	21230-3701010-10	8450058657	Генератор 110А	1	
2	21230-1041034-00	8450058383	Кронштейн генератора	1	
3	21230-1041046-00	8450058384	Планка кронштейна генератора	1	
4	21100-3701686-00	8450001058	Гайка крепления планки генератора	2	

Каталог предоставлен сайтом scorpion-car.ru. При размещении каталога ссылка на страницу загрузки обязательна!

5	00001-0011977-73	8450006033	Шайба 6	2	
6	00001-0009026-21	8450006008	Болт М6х25	2	
7	00001-0060436-21	8450006078	Болт М8х25	1	
8	00001-0011980-73	8450001029	Шайба 8	4	
9	00001-0060443-21	8450050254	Болт М8х55	2	
10	00001-0060445-21	8450006079	Болт М8х65	1	
11	00001-0005196-01	8450001127	Шайба 8х17 плоская	2	
12	21100-3701634-00	8450001055	Втулка	1	
13	21100-3701637-00	8450001056	Опора резиновая	1	
14	21100-3701638-00	8450001057	Вкладыш втулки компенсирующий нижнего кронштейна крепления генератора	1	
15	21100-3701376-00	8450055343	Болт крепления генератора	1	
16	00001-0060450-21	8450050258	Болт М8х90	1	

Каталог предоставлен сайтом scorpion-car.ru. При размещении каталога ссылка на страницу загрузки обязательна!

174110. Датчики управления двигателем

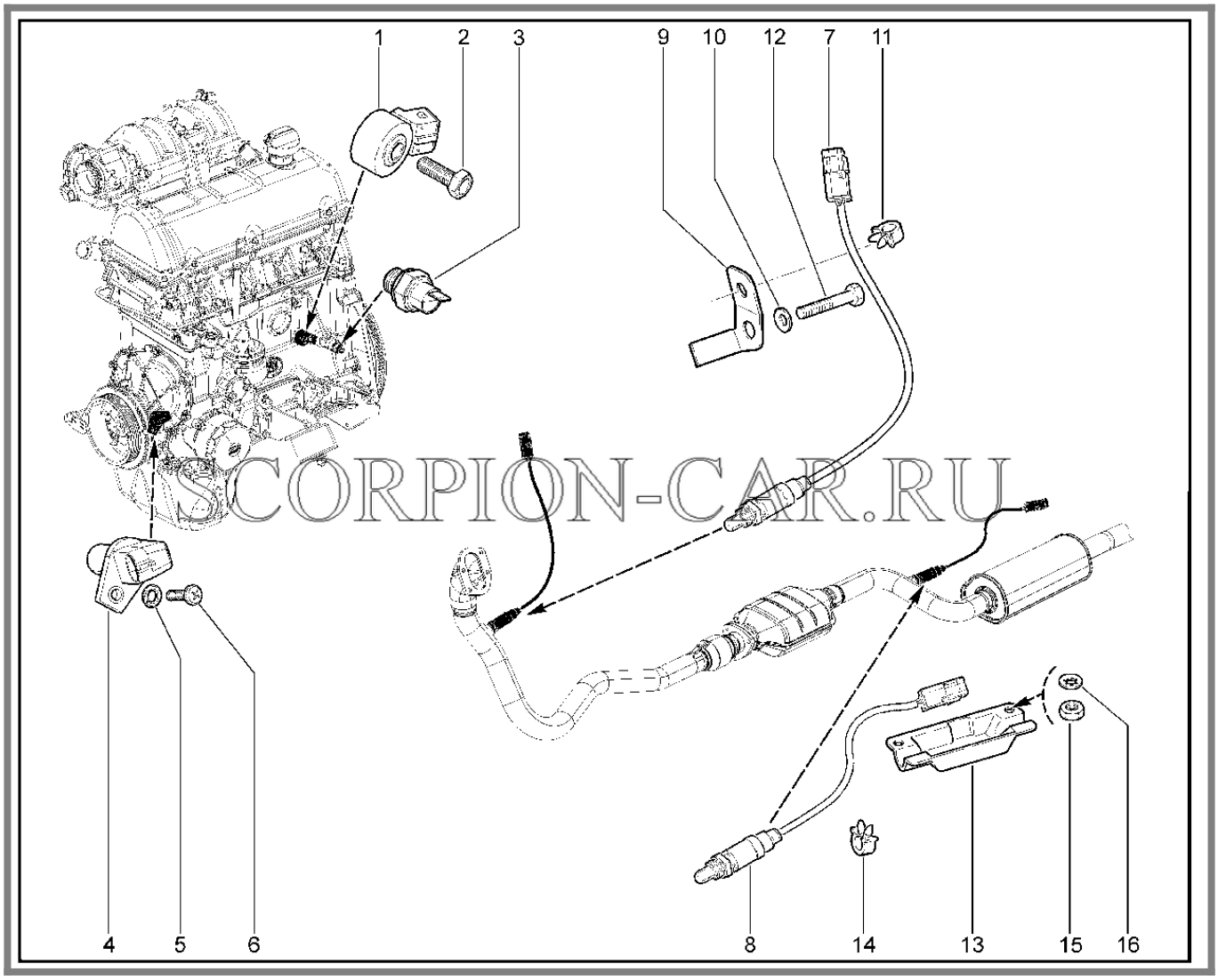

№	Каталожный номер	Доп. номер	Наименование	Кол-во	Номер замены
1	21120-3855020-01	8450056484	Датчик детонации	1	21120385502002
1	21120-3855020-02	8450056485	Датчик детонации	1	21120385502001
2	00001-0060436-21	8450006078	Болт М8х25	1	
3	21060-3829010-01	8450053530	Датчик контрольной лампы давления масла	1	
3	21060-3829010-03	8450053531	Датчик контрольной лампы давления масла	1	
3	21060-3829010-04	8450036048	Датчик контрольной лампы давления масла	1	

Каталог предоставлен сайтом scorpion-car.ru. При размещении каталога ссылка на страницу загрузки обязательна!

3	8450036912		Датчик контрольной лампы давления масла (логистический номер)	1	
4	21120-3847010-00	8450056482	Датчик положения коленвала	1	21120384701004
4	21120-3847010-04	8450056483	Датчик положения коленвала	1	21120384701000
5	00001-0005164-70	8450001046	Шайба 6	1	
6	00001-0032764-01	8450001674	Винт М6х35	1	
7	11180-3850010-00	8450051302	Датчик концентрации кислорода	1	
7	21230-3850010-50	8450085271	Датчик концентрации кислорода	1	
8	11180-3850010-00	8450051302	Датчик концентрации кислорода	1	
8	21230-3850010-60	8450085272	Датчик концентрации кислорода	1	
9	21214-3850016-00	8450058218	Кронштейн крепления провода датчика	1	
10	00001-0011980-73	8450001029	Шайба 8	1	
11	00001-0045694-80	8450001393	Скоба 10х3,8	1	
12	00001-0060441-30	8450050253	Болт М8х45	1	
13	21230-3850011-00	8450085273	Крышка колодки датчика	1	
14	00001-0045696-80	8450001368	Скоба 12х3	1	
15	00001-0025990-71	8450001089	Шайба 6 стопорная	2	
16	00001-0007259-11	8450050048	Гайка М6	2	

Каталог предоставлен сайтом scorpion-car.ru. При размещении каталога ссылка на страницу загрузки обязательна!

200110. Диски сцепления

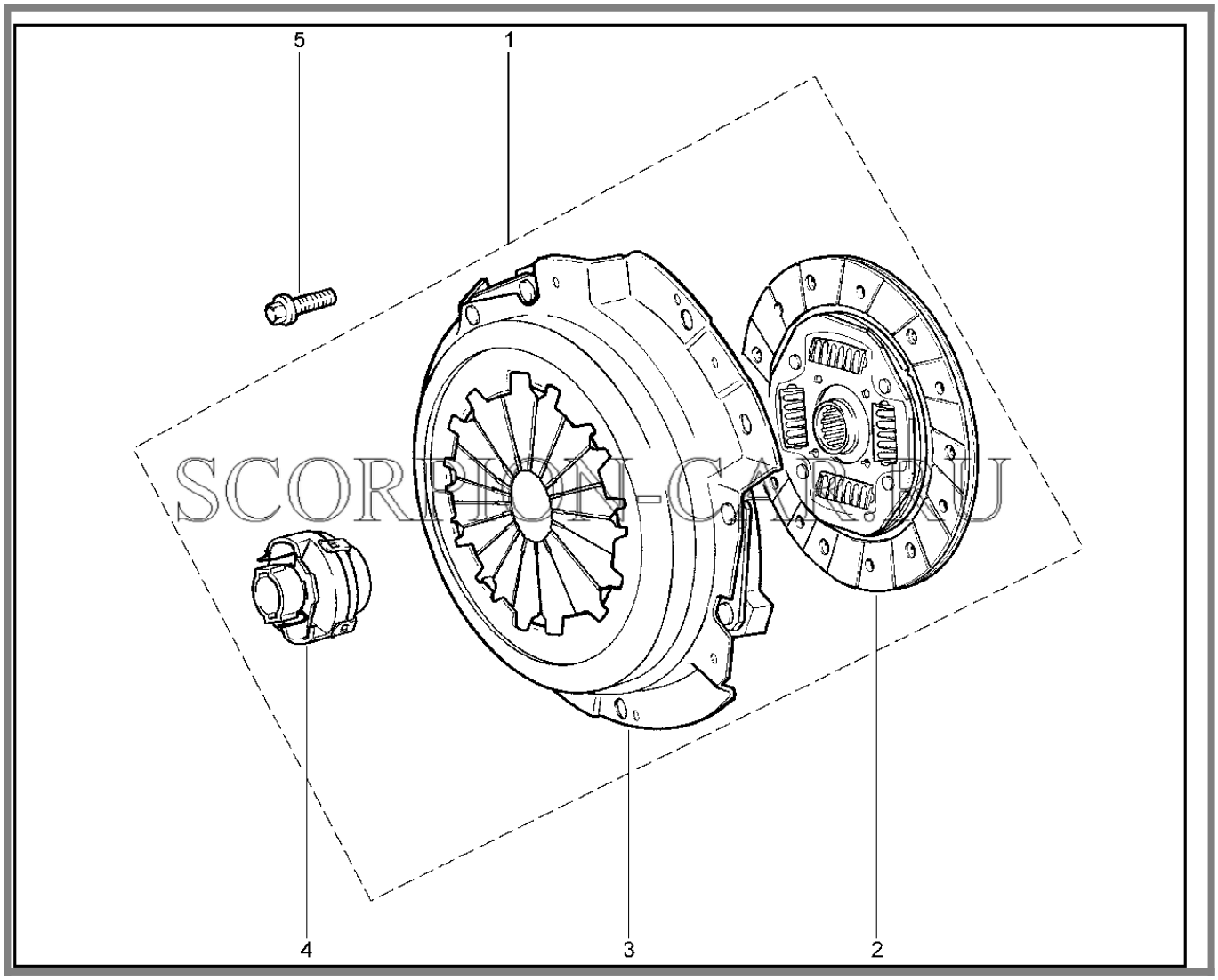

№	Каталожный номер	Доп. номер	Наименование	Кол-во	Номер замены
1	8460006763		Комплект сцепления	1	
2	21214-1601130-00	8450077940	Диск сцепления ведомый в сборе	1	
2	21233-1601130-00	8450058919	Диск сцепления ведомый с демпфером в сборе	1	21214160113000
3	21233-1601085-00	8450058918	Диск нажимной	1	
4	21233-1601180-00	8450058921	Муфта подшипника выключения сцепления в сборе	1	
5	21080-1601207-00	8450001033	Болт крепления кожуха сцепления к маховику	6	

Каталог предоставлен сайтом scorpion-car.ru. При размещении каталога ссылка на страницу загрузки обязательна!

201110. Картер сцепления

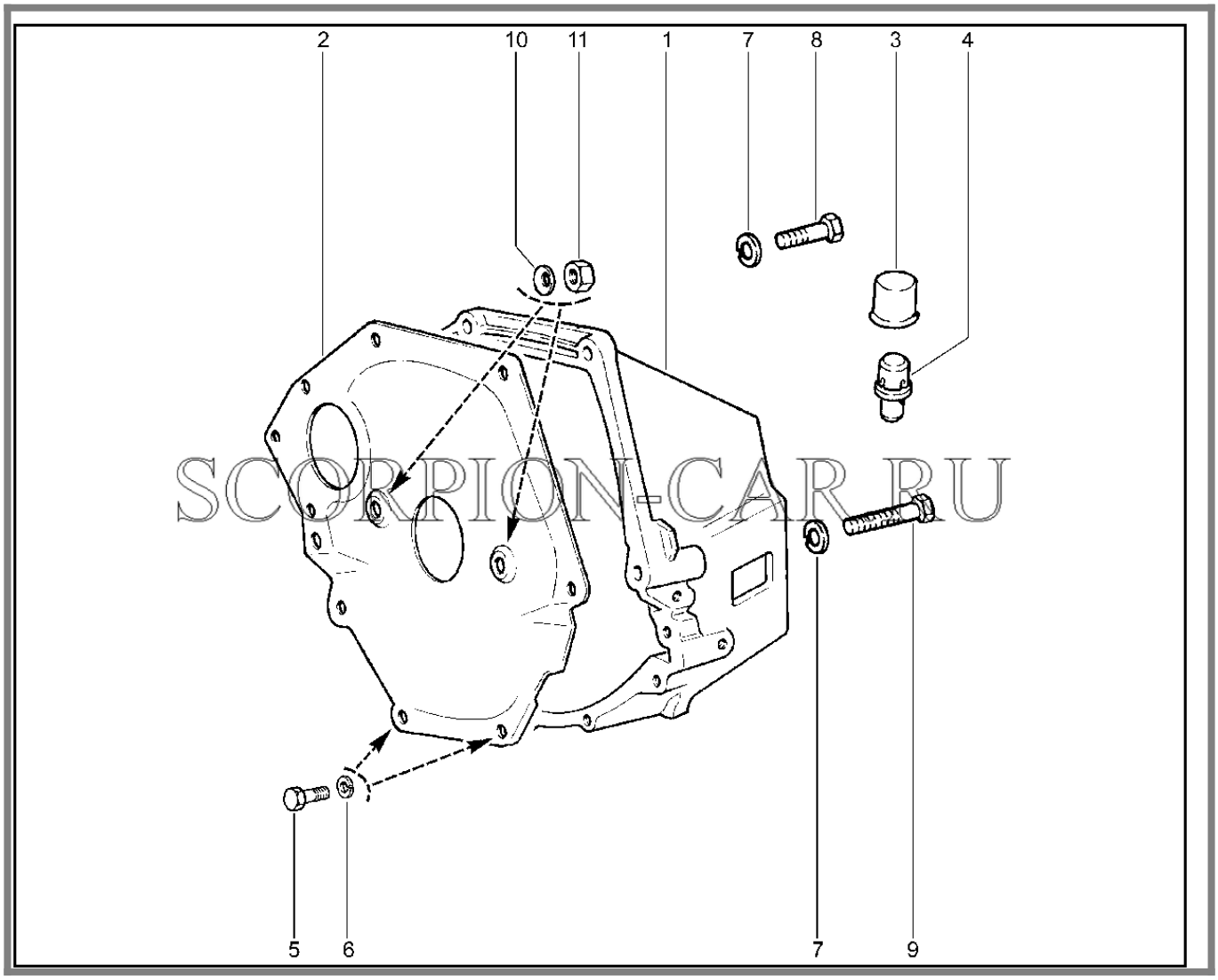

SCORPION-CAR.RU

№	Каталожный номер	Доп. номер	Наименование	Кол-во	Номер замены
1	21010-1601015-00	8450108772	Картер сцепления	1	
2	21010-1601120-00	8450052312	Крышка картера сцепления передняя	1	
3	11110-1700022-00	8450050771	Колпачок сапуна	1	
4	21230-1700021-00	8450074590	Сапун	1	
5	00001-0009020-21	8450001555	Болт М6х12	2	
6	00001-0005164-70	8450001046	Шайба 6	2	
7	00001-0005170-70	8450001003	Шайба пружинная 12	4	
8	00001-0055407-21	8450006074	Болт М12х1,25х45	2	

Каталог предоставлен сайтом scorpion-car.ru. При размещении каталога ссылка на страницу загрузки обязательна!

9	00001-0055414-21	8450050239	Болт М12х1,25х80	2	
10	00001-0011977-73	8450006033	Шайба 6	2	
11	00001-0058962-11	8450001091	Гайка М6	2	

Каталог предоставлен сайтом scorpion-car.ru. При размещении каталога ссылка на страницу загрузки обязательна!

202110. Блок педалей

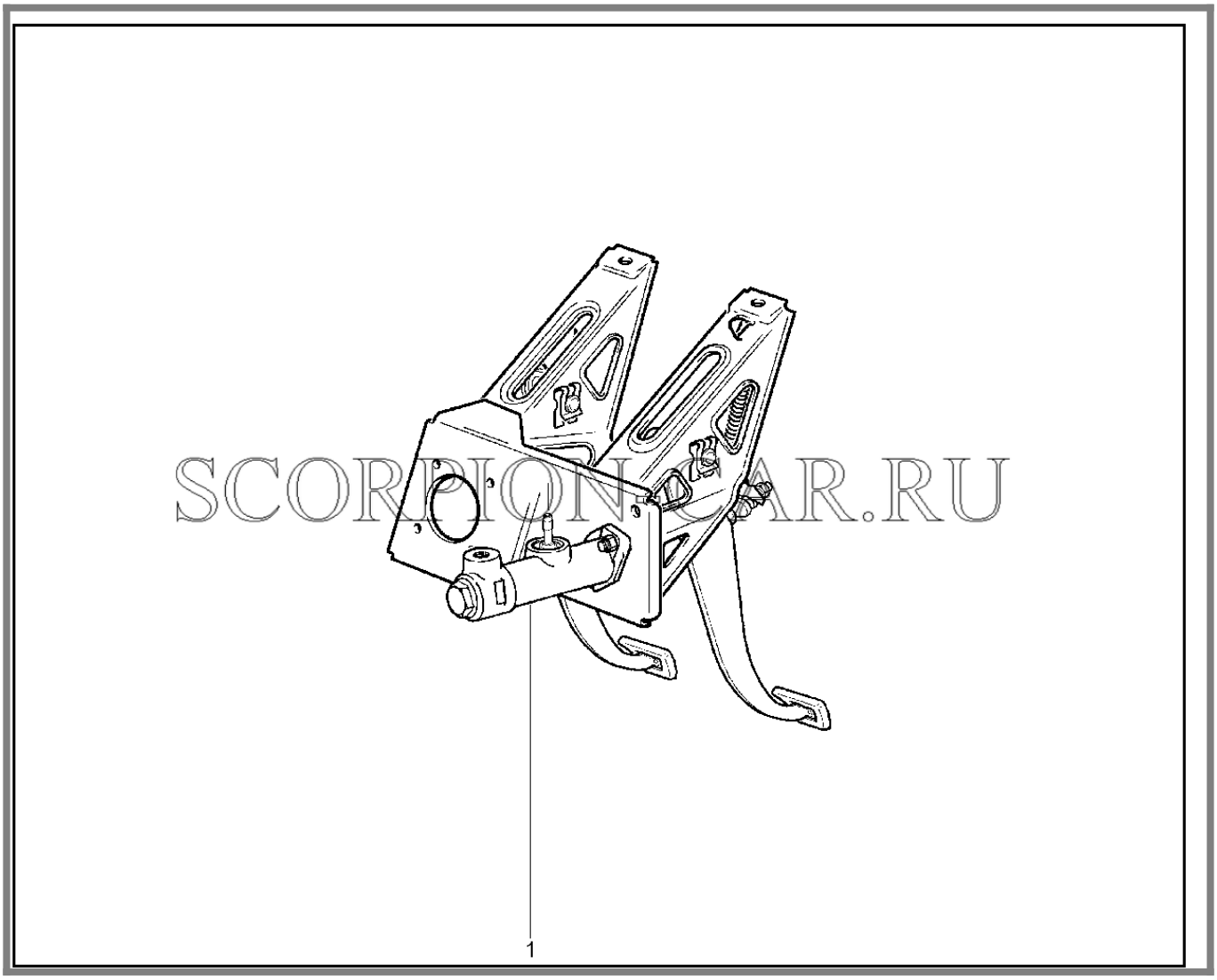

№	Каталожный номер	Доп. номер	Наименование	Кол-во	Номер замены
1	21230-1602008-10	8460003818	Педали сцепления и тормоза с кронштейном в сборе	1	21230160200850
1	21230-1602008-50	8450085076	Педали сцепления и тормоза с кронштейнами и датчиками в сборе	1	

Каталог предоставлен сайтом scorpion-car.ru. При размещении каталога ссылка на страницу загрузки обязательна!

203110. Педаль сцепления

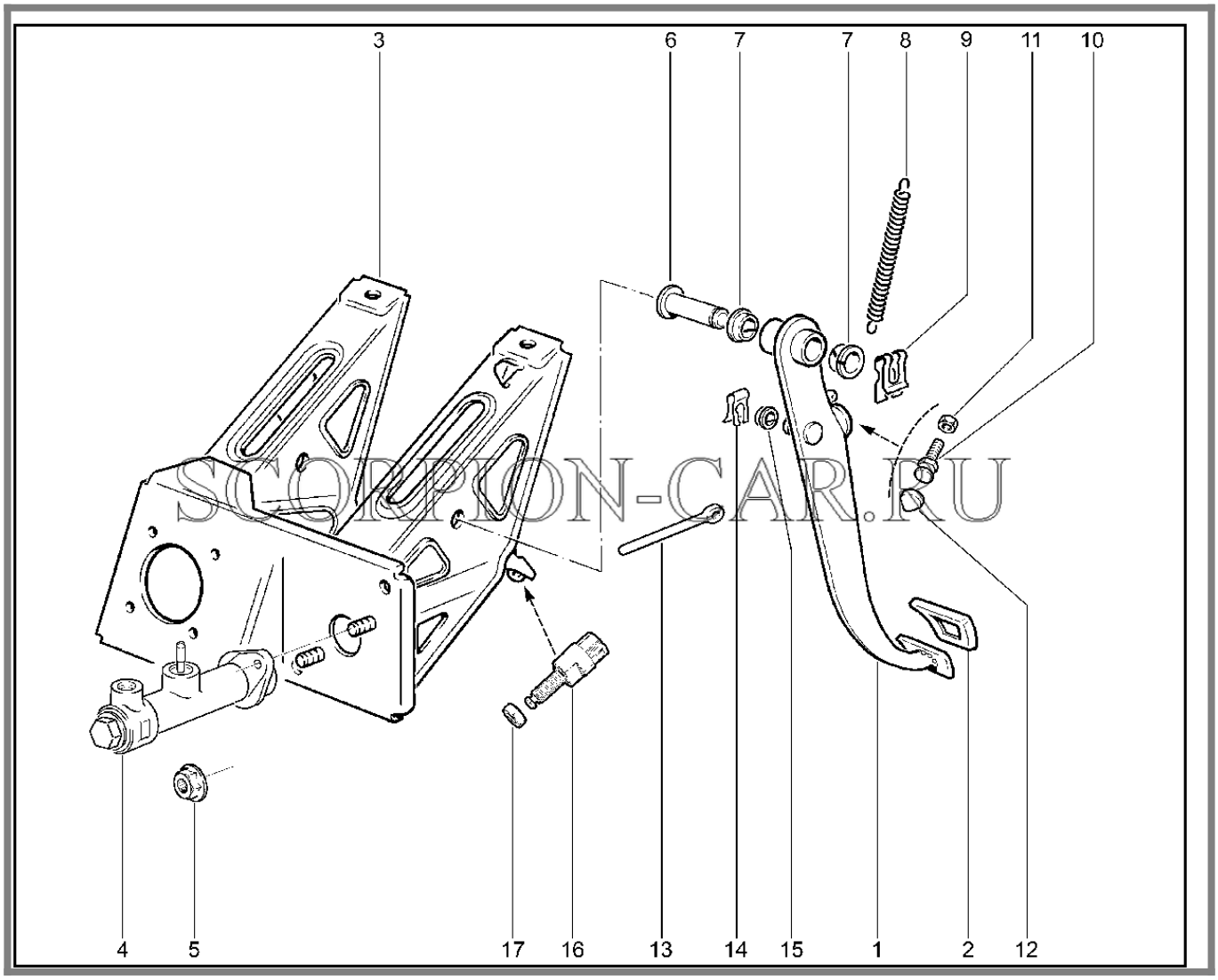

№	Каталожный номер	Доп. номер	Наименование	Кол-во	Номер замены
1	21230-1602010-00	8460006977	Педаль сцепления	1	
2	21100-1602048-00	8450055109	Накладка педали тормоза	1	
3	21230-1602060-00	8460003819	Усилитель	1	21230160206050
3	21230-1602060-50	8460010129	Усилитель	1	
4	21010-1602610-00	8450109805	Цилиндр главный привода сцепления	1	
5	00001-0038322-01	8450001150	Гайка М8	2	
6	21100-1602050-00	8450006181	Ось педали	1	
7	21210-1804043-00	8450006232	Втулка оси	2	

Каталог предоставлен сайтом scorpion-car.ru. При размещении каталога ссылка на страницу загрузки обязательна!

8	21010-1602094-00	8450072690	Пружина педалей сцепления оттяжная	1	
9	21080-1602059-00	8450006107	Скоба стопорная оси педали	1	
10	21010-1602100-00	8460010241	Винт ограничительный педали сцепления	1	
11	00001-0007259-11	8450050048	Гайка М6	1	
12	21010-1602102-00	8450052325	Колпачок ограничительного винта педали	1	
13	21030-1602568-00	8450074510	Толкатель поршня главного цилиндра выключения сцепления	1	
14	00001-0010640-76	8450001149	Скоба 8	1	
15	21080-1602096-00	8450053948	Втулка	1	
16	21214-3720020-02	8450073692	Выключатель положения педали сцепления без гайки	1	
17	00001-0007912-11	8450001371	Гайка М12	1	

Каталог предоставлен сайтом scorpion-car.ru. При размещении каталога ссылка на страницу загрузки обязательна!

204110. Привод сцепления

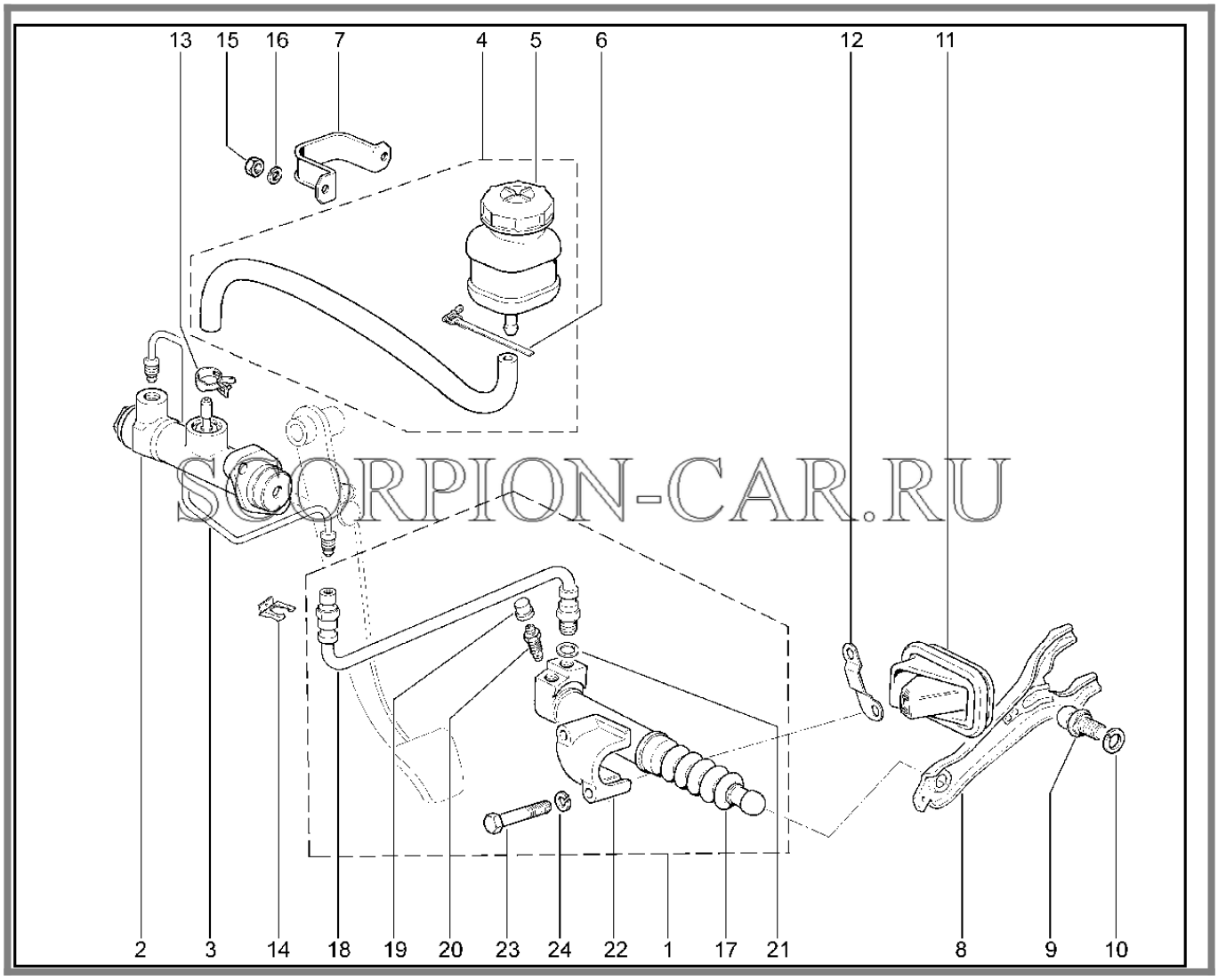

№	Каталожный номер	Доп. номер	Наименование	Кол-во	Номер замены
1	21230-1602507-00	8450085081	Цилиндр рабочий с кронштейном и шлангом в сборе	1	
2	21010-1602610-00	8450109805	Цилиндр главный привода сцепления	1	
3	21230-1602692-11	8450085080	Трубка гидравлического привода сцепления	1	
4	21230-1602558-00	8450085077	Бачок главного цилиндра с отводящим шлангом в сборе	1	
5	21010-1602560-01	8450052335	Бачок главного цилиндра в сборе	1	

Каталог предоставлен сайтом scorpion-car.ru. При размещении каталога ссылка на страницу загрузки обязательна!

6	00001-0021700-90	8450050098	Хомут 16 ленточный	1	
7	21210-1602574-00	8450057141	Хомут крепления бачка	1	21230160257400
7	21230-1602574-00	8450085079	Хомут крепления бачка	1	
8	21010-1601200-00	8450036510	Вилка выключения сцепления в сборе	1	
9	21010-1601215-00	8450074477	Опора шаровая	1	
10	00001-0005168-70	8450001002	Шайба 10	1	
11	21010-1601211-00	8450052322	Чехол вилки выключения сцепления	1	
12	21230-1602494-00	8450074589	Пластина упорная	1	
13	00001-0021700-90	8450050098	Хомут 16 ленточный	1	00001750445800
13	00001-7504458-00	8450085078	Хомут пружинный 12,5x8,4	1	
14	21010-3506073-00	8450074498	Скоба	1	
15	00001-0058962-11	8450001091	Гайка М6	2	
16	00001-0005164-70	8450001046	Шайба 6	2	
17	21230-1602510-01	8450058449	Цилиндр рабочий	1	
18	21010-1602590-00	8450052336	Шланг	1	
19	21010-1602592-00	8450052337	Колпачок штуцера	1	21230160269211
20	21010-1602591-01	8450074482	Штуцер шланга	1	21230160269210
21	21010-1602596-00	8450052338	Прокладка	1	
22	21230-1602492-00	8450058447	Кронштейн рабочего цилиндра	1	
23	00001-0060442-21	8450001340	Болт М8x50	2	
24	00001-0005166-70	8450001088	Шайба 8 пружинная	2	

Каталог предоставлен сайтом scorpion-car.ru. При размещении каталога ссылка на страницу загрузки обязательна!

210110. Коробка передач в сборе

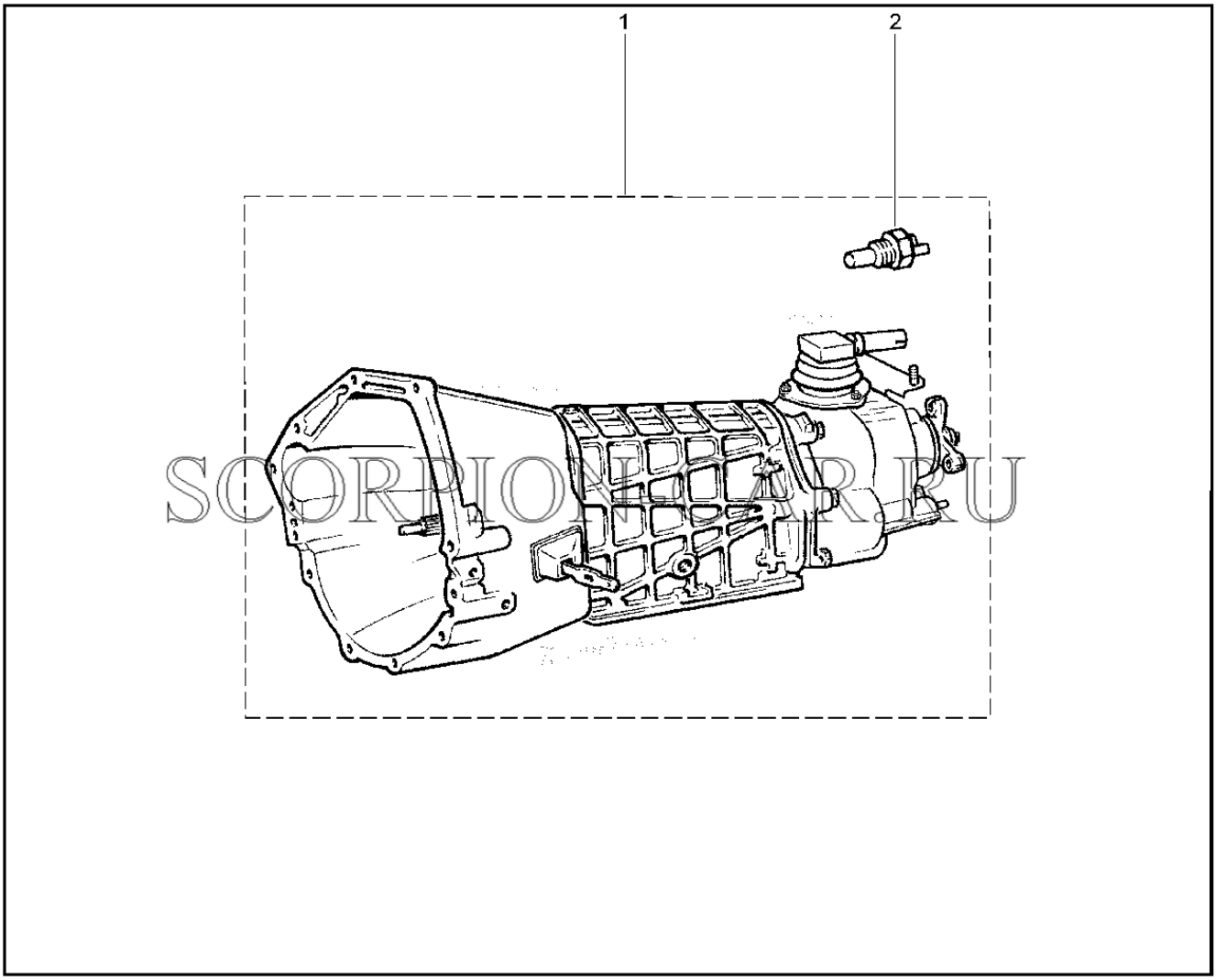

№	Каталожный номер	Доп. номер	Наименование	Кол-во	Номер замены
1	21230-1700010-00	8460006998	Коробка передач	1	
1	21230-1700010-01	8460006999	Коробка передач	1	
1	21230-1700010-02	8450036608	Коробка передач	1	
2	21230-3710410-00	8450036937	Включатель света заднего хода	1	
2	21230-3710410-01	8460007311	Включатель света заднего хода	1	
2	21230-3710410-02	8450058666	Включатель света заднего хода	1	

Каталог предоставлен сайтом scorpion-car.ru. При размещении каталога ссылка на страницу загрузки обязательна!

211110. Картер коробки передач

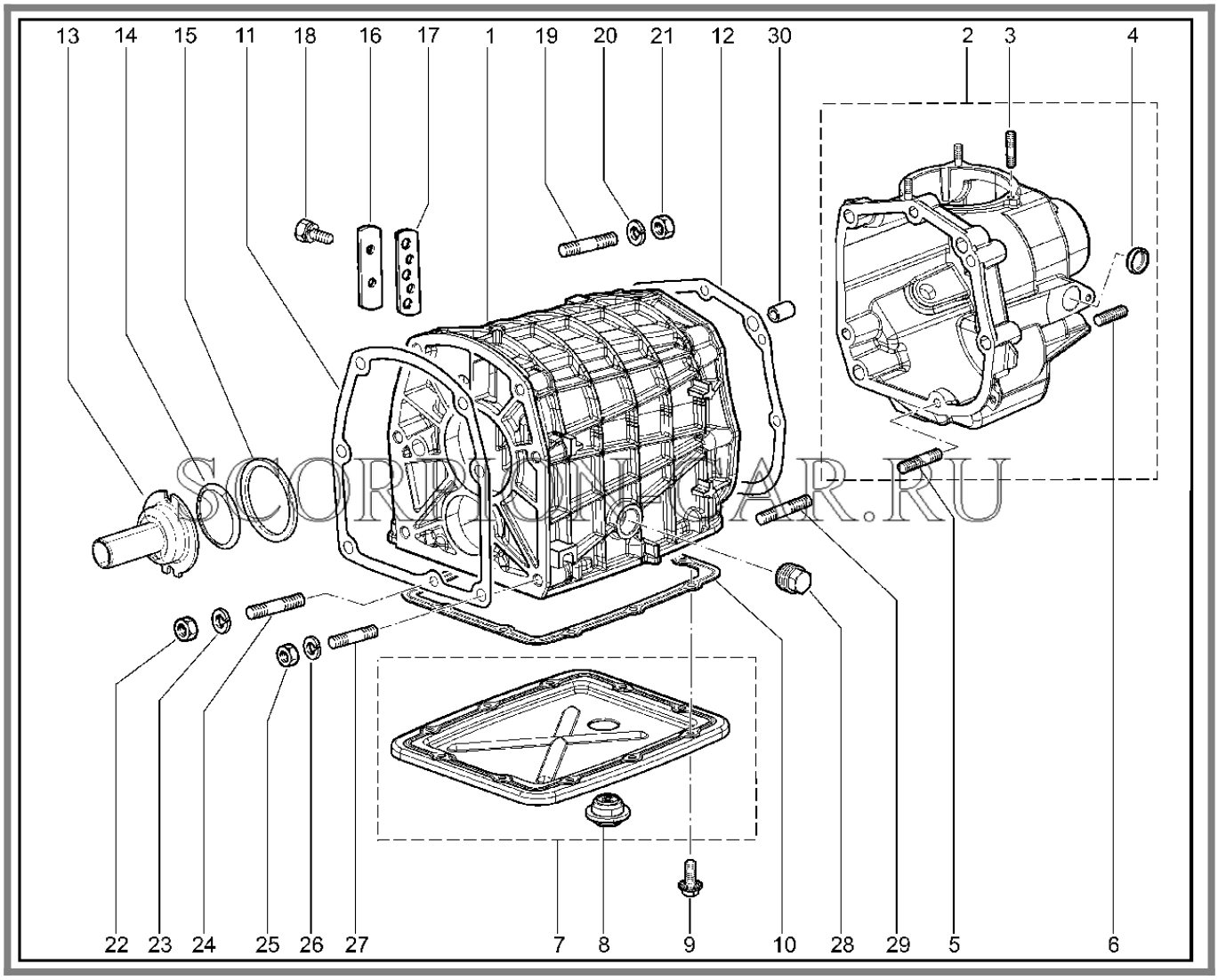

№	Каталожный номер	Доп. номер	Наименование	Кол-во	Номер замены
1	21230-1701015-00	8450108561	Картер коробки передач	1	
2	21230-1702010-00	8450036827	Крышка задняя	1	
3	00001-0035410-21	8450050174	Шпилька М6х18	3	
4	21210-1702182-00	8450057144	Заглушка	1	
5	00001-0035434-21	8450050179	Шпилька М8х28	1	
6	21010-1001101-00	8450052184	Шпилька	2	
7	21230-1701020-00	8450108562	Крышка коробки передач нижняя	1	
8	21230-2401046-00	8450058531	Пробка магнитная	1	

Каталог предоставлен сайтом scorpion-car.ru. При размещении каталога ссылка на страницу загрузки обязательна!

9	00001-0038364-29	8450003733	Болт М6х16	10	
10	21070-1701021-00	8450053586	Прокладка нижней крышки	1	21070170102101
10	21070-1701021-01	8450053587	Прокладка нижней крышки	1	21070170102100
11	21010-1701018-03	8450052345	Прокладка	1	
12	21010-1702177-03	8450052382	Прокладка задней крышки	1	
13	21230-1701039-00	8450108564	Крышка передняя	1	
14	21010-1701042-00	8450052353	Кольцо уплотнительное	1	
15	21070-1701038-01	8450108592	Кольцо зажимное	1	8450120181
15	8450120181		Кольцо зажимное	1	21070170103801
16	21010-1702090-00	8450074486	Крышка фиксаторов штока	1	
17	21010-1702091-03	8450052379	Прокладка фиксаторов штока	1	
18	21010-3401018-00	8450052553	Болт крепления крышки фиксаторов	2	
19	21010-1701202-00	8450052371	Шпилька крепления задней крышки	2	
20	00001-0005166-70	8450001088	Шайба 8 пружинная	2	
21	00001-0061008-11	8450001030	Гайка М8	2	
22	00001-0021647-11	8450001204	Гайка М10х1.25 шестигранная	6	
23	00001-0005168-70	8450001002	Шайба 10	6	
24	00001-0035466-21	8450050190	Шпилька М10х1,25х35	6	
25	00001-0061008-11	8450001030	Гайка М8	5	
26	00001-0005166-70	8450001088	Шайба 8 пружинная	5	
27	00001-0035173-21	8450050165	Шпилька М8х35	1	
28	21230-1701326-00	8450006240	Пробка сливного отверстия масляного картера	1	

Каталог предоставлен сайтом scorpion-car.ru. При размещении каталога ссылка на страницу загрузки обязательна!

29	00001-0024301-21	8450050100	Шпилька М8х45	2	
30	21010-1701017-00	8450075957	Штифт	2	

Каталог предоставлен сайтом scorpion-car.ru. При размещении каталога ссылка на страницу загрузки обязательна!

212110. Валы первичный и вторичный КПП

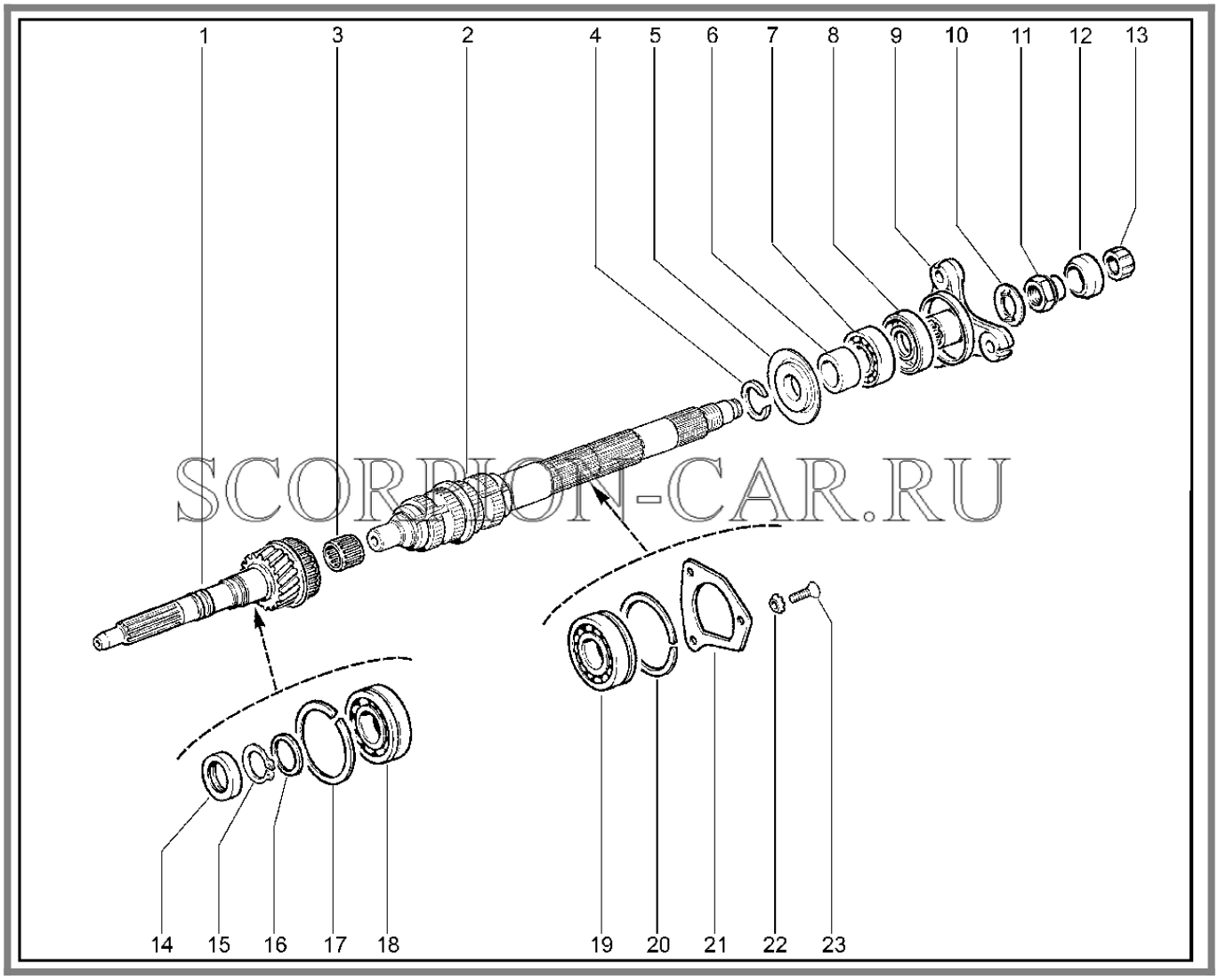

№	Каталожный номер	Доп. номер	Наименование	Кол-во	Номер замены
1	21050-1701026-01	8450108612	Вал первичный	1	
2	21230-1701105-00	8450108596	Вал вторичный	1	
3	21010-1701108-01	8450052359	Подшипник игольчатый	1	21010170110802
3	21010-1701108-02	8450052360	Подшипник игольчатый	1	21010170110801
4	21230-1701117-01	8450058456	Кольцо стопорное	1	
5	21230-1701188-00	8450036662	Шайба упорная в сборе	1	
6	21230-1701194-00	8450108603	Втулка распорная	1	
7	21070-1701073-00	8450053588	Подшипник задний	1	

Каталог предоставлен сайтом scorpion-car.ru. При размещении каталога ссылка на страницу загрузки обязательна!

7	21070-1701073-01	8450108568	Подшипник задний	1	
7	21070-1701073-02	8450053589	Подшипник задний	1	
8	21230-1701210-00	8450075770	Сальник вторичного вала	1	
9	21070-1701238-00	8450108581	Фланец	1	
10	21070-1701243-00	8450053596	Шайба пружинная	1	
11	21010-1701244-00	8450074485	Гайка заднего конца вторичного вала	1	
12	21010-1701245-00	8450052374	Уплотнитель	1	
13	21213-1701247-00	8450057624	Кольцо центрирующее	1	
14	21214-1701043-00	8450058067	Сальник	1	
15	21010-1701037-00	8450052351	Кольцо стопорное	1	
16	21010-1701035-00	8450080582	Кольцо пружинное	1	
17	21010-1701034-00	8450108563	Кольцо установочное	1	21010170103401
17	21010-1701034-01	8450052349	Кольцо установочное	1	21010170103400
18	21230-1701033-00	8450058453	Подшипник первичного вала задний	1	21230170103301
18	21230-1701033-01	8450058454	Подшипник первичного вала задний	1	21230170103300
19	21230-1701190-00	8450058458	Подшипник вторичного вала промежуточный	1	21230170119001
19	21230-1701190-01	8450058459	Подшипник вторичного вала промежуточный	1	21230170119000
20	21010-1701192-01	8450052370	Кольцо установочное подшипника	1	
21	21070-1701094-00	8450108595	Пластина стопорная	1	
22	00001-0026069-70	8450006041	Шайба 8	3	

Каталог предоставлен сайтом scorpion-car.ru. При размещении каталога ссылка на страницу загрузки обязательна!

23	00001-0033037-11	8450006046	Винт М8х25	3	

Каталог предоставлен сайтом scorpion-car.ru. При размещении каталога ссылка на страницу загрузки обязательна!

213110. Вал промежуточный КПП

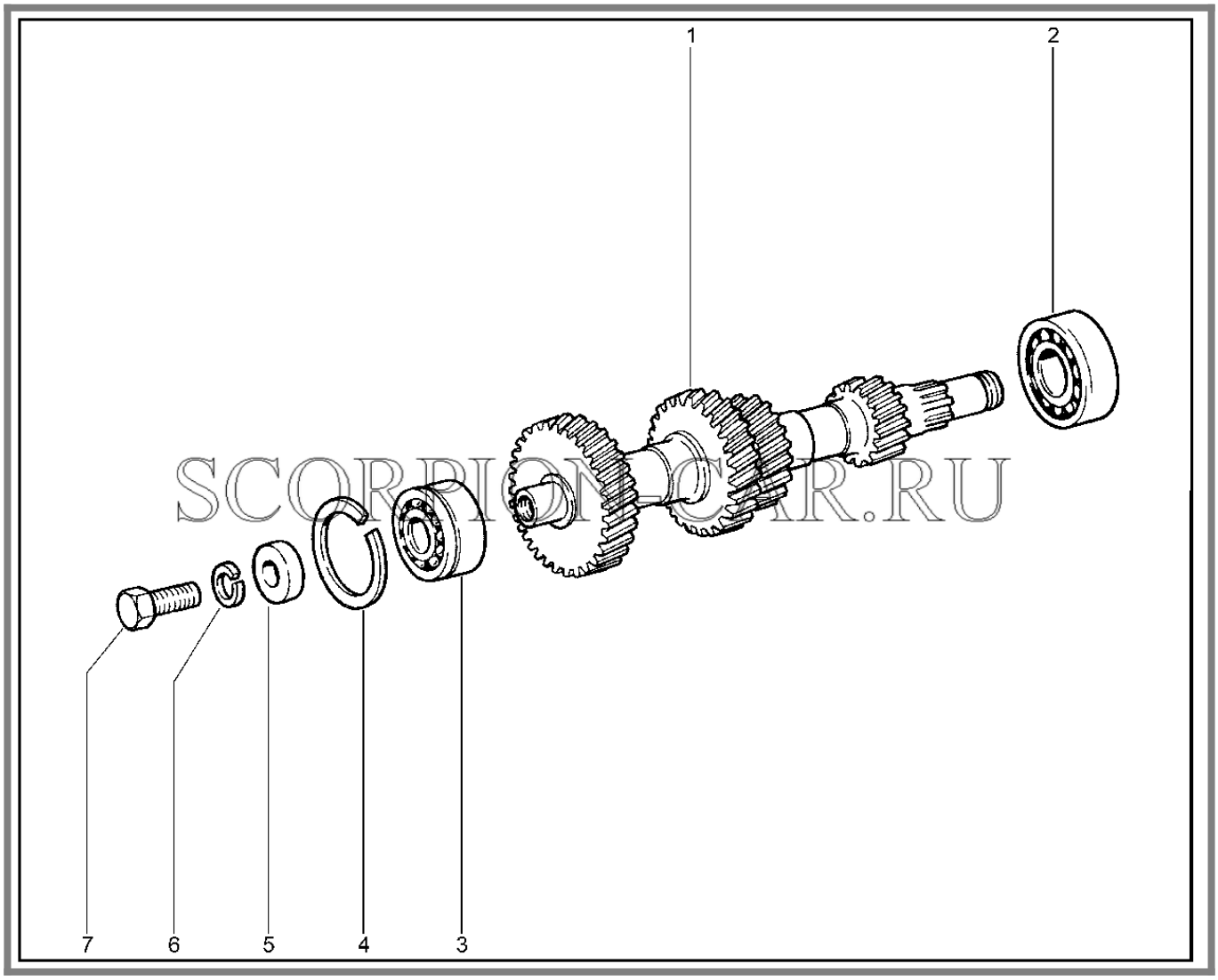

№	Каталожный номер	Доп. номер	Наименование	Кол-во	Номер замены
1	21070-1701050-00	8450108593	Блок шестерен	1	
2	21070-1701073-00	8450053588	Подшипник задний	1	
2	21070-1701073-01	8450108568	Подшипник задний	1	
2	21070-1701073-02	8450053589	Подшипник задний	1	
3	21010-1701068-01	8450052355	Подшипник промежуточного вала передний	1	
3	21070-1701068-00	8450108565	Подшипник промежуточного вала передний	1	

Каталог предоставлен сайтом scorpion-car.ru. При размещении каталога ссылка на страницу загрузки обязательна!

3	21070-1701068-02	8450108566	Подшипник промежуточного вала передний	1	
4	21010-1701069-00	8450108567	Кольцо установочное	1	21010170106901
4	21010-1701069-01	8450052356	Кольцо установочное	1	21010170106900
5	21010-1701067-00	8450108594	Шайба зажимная	1	
6	00001-0005170-70	8450001003	Шайба пружинная 12	1	
7	00001-0055404-21	8450006071	Болт М12х1,25х30	1	

Каталог предоставлен сайтом scorpion-car.ru. При размещении каталога ссылка на страницу загрузки обязательна!

214110. Шестерни коробки передач

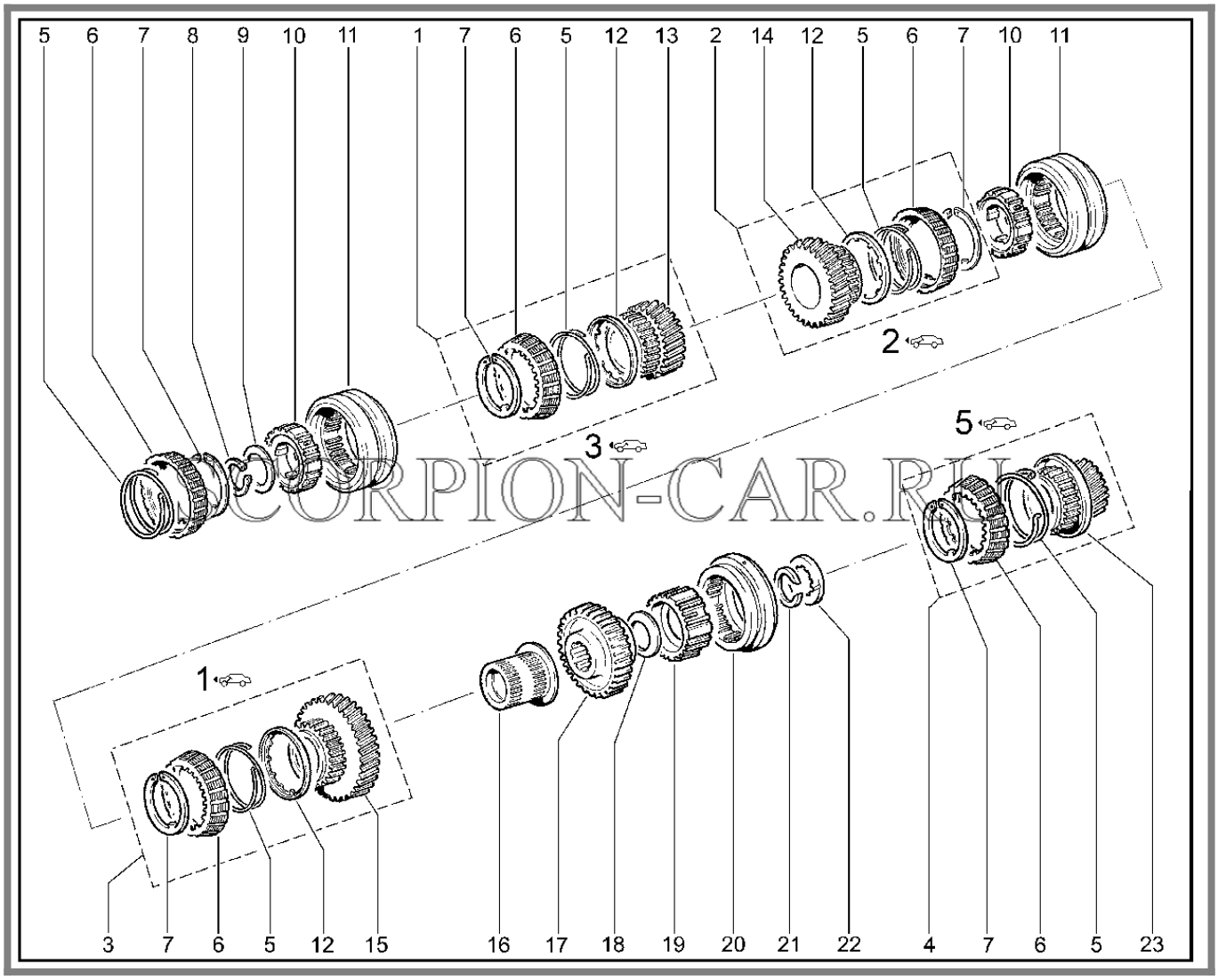

SCORPION-CAR.RU

№	Каталожный номер	Доп. номер	Наименование	Кол-во	Номер замены
1	21010-1701114-00	8450036655	Шестерня третьей передачи с синхронизатором в сборе	1	
2	21010-1701125-00	8450036661	Шестерня второй передачи с синхронизатором в сборе	1	
3	21050-1701110-00	8450036660	Шестерня первой передачи с синхронизатором в сборе	1	
4	21230-1701154-10	8450036529	Шестерня пятой передачи в сборе	1	

Каталог предоставлен сайтом scorpion-car.ru. При размещении каталога ссылка на страницу загрузки обязательна!

5	21010-1701170-00	8450052369	Пружина синхронизатора	5	21010170117001
5	21010-1701170-01	8450077927	Пружина синхронизатора	5	21010170117000
6	21010-1701164-00	8450078615	Кольцо блокирующее	5	
7	21010-1701168-00	8450052367	Кольцо стопорное	5	
8	21010-1701117-00	8450052363	Кольцо стопорное	1	
9	21010-1701115-00	8450052361	Шайба пружинная	1	
10	21010-1701119-00	8450108598	Ступица муфты	2	
11	21010-1701116-00	8450078614	Муфта синхронизатора	2	
12	21010-1701169-00	8450108570	Шайба упорная	3	
13	21010-1701131-00	8450108574	Шестерня третьей передачи	1	
14	21010-1701127-00	8450108576	Шестерня второй передачи	1	
15	21050-1701112-00	8450108571	Шестерня первой передачи	1	
16	21010-1701113-00	8450108597	Втулка шестерни	1	
17	21230-1701140-00	8450108600	Шестерня заднего хода вторичного вала	1	
18	21010-1701142-00	8450052365	Шайба пружинная	1	
19	21230-1701174-00	8450108601	Ступица скользящей муфты	1	
20	21070-1701176-00	8450108602	Муфта пятой передачи	1	
21	21230-1701117-01	8450058456	Кольцо стопорное	1	
22	21230-1701159-00	8450058457	Шайба упорная	1	
23	21230-1701157-10	8450108578	Шестерня пятой передачи	1	

Каталог предоставлен сайтом scorpion-car.ru. При размещении каталога ссылка на страницу загрузки обязательна!

215110. Шестерни заднего хода

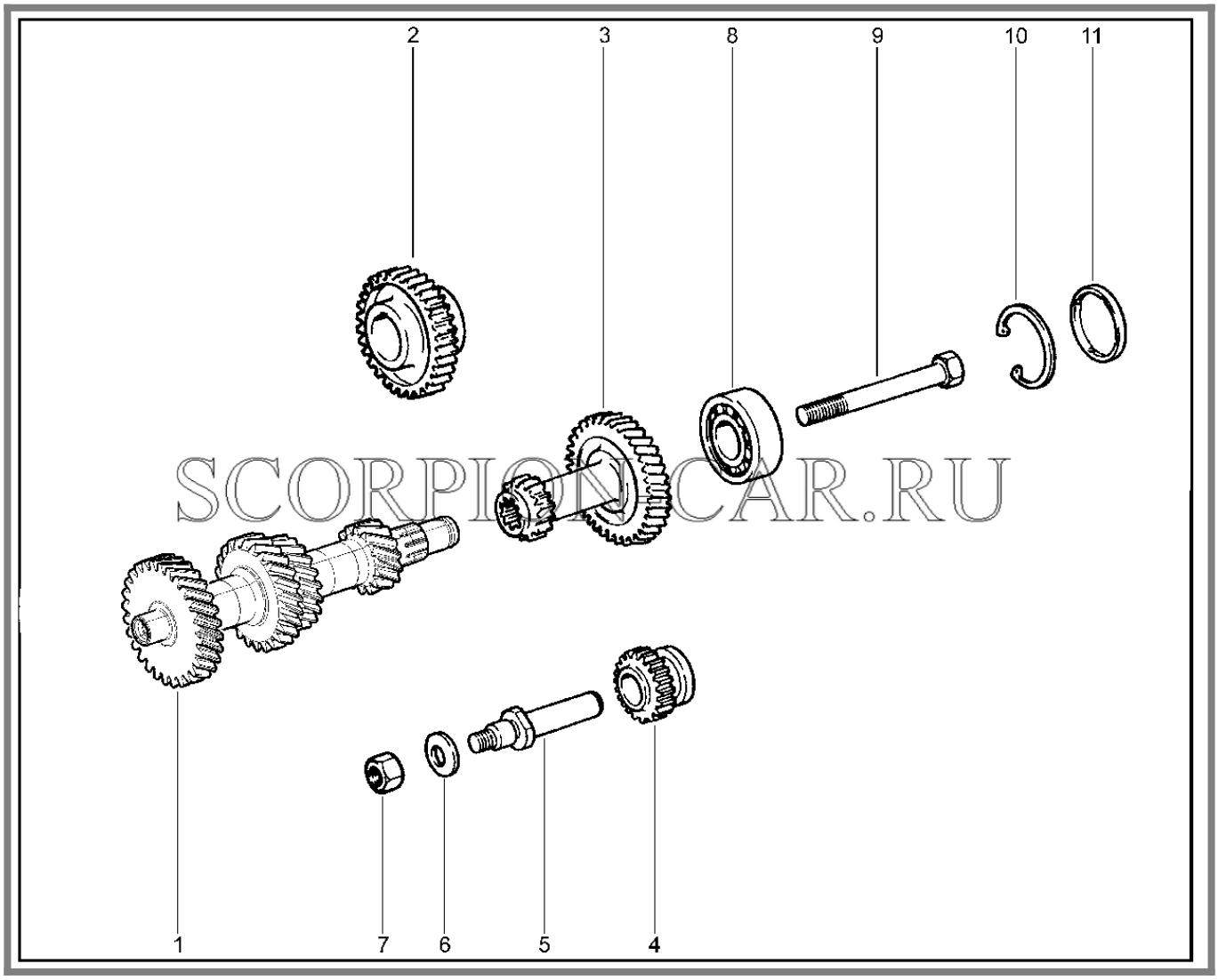

SCORPION-CAR.RU

№	Каталожный номер	Доп. номер	Наименование	Кол-во	Номер замены
1	21070-1701050-00	8450108593	Блок шестерен	1	
2	21230-1701140-00	8450108600	Шестерня заднего хода вторичного вала	1	
3	21230-1701138-00	8460007004	Блок шестерен 5-й передачи и заднего хода	1	21230170113810
3	21230-1701138-10	8450108599	Блок шестерен 5-й передачи и заднего хода	1	
4	21230-1701080-00	8450108569	Шестерня заднего хода промежуточная в сборе	1	

Каталог предоставлен сайтом scorpion-car.ru. При размещении каталога ссылка на страницу загрузки обязательна!

5	21070-1701092-00	8450108776	Ось промежуточной шестерни заднего хода	1	
6	00001-0011987-70	8450108779	Шайба 12 пружинная коническая	1	
7	00001-0061015-11	8450001051	Гайка М12х1,25	2	
8	21080-1701031-01	8450103850	Подшипник	1	
8	21080-1701031-02	8450053950	Подшипник	1	
8	21080-1701031-03	8450053951	Подшипник	1	
8	21080-1701031-04	8450053952	Подшипник	1	
8	21800-1701031-00	8450060612	Подшипник	1	
9	00001-0042348-30	8450050215	Болт М10х1,25х90 самоконтрящийся	1	
10	21070-1701183-00	8450053592	Кольцо стопорное	1	
11	21070-1701184-00	8450053593	Заглушка	1	

Каталог предоставлен сайтом scorpion-car.ru. При размещении каталога ссылка на страницу загрузки обязательна!

216110. Механизм выбора передач

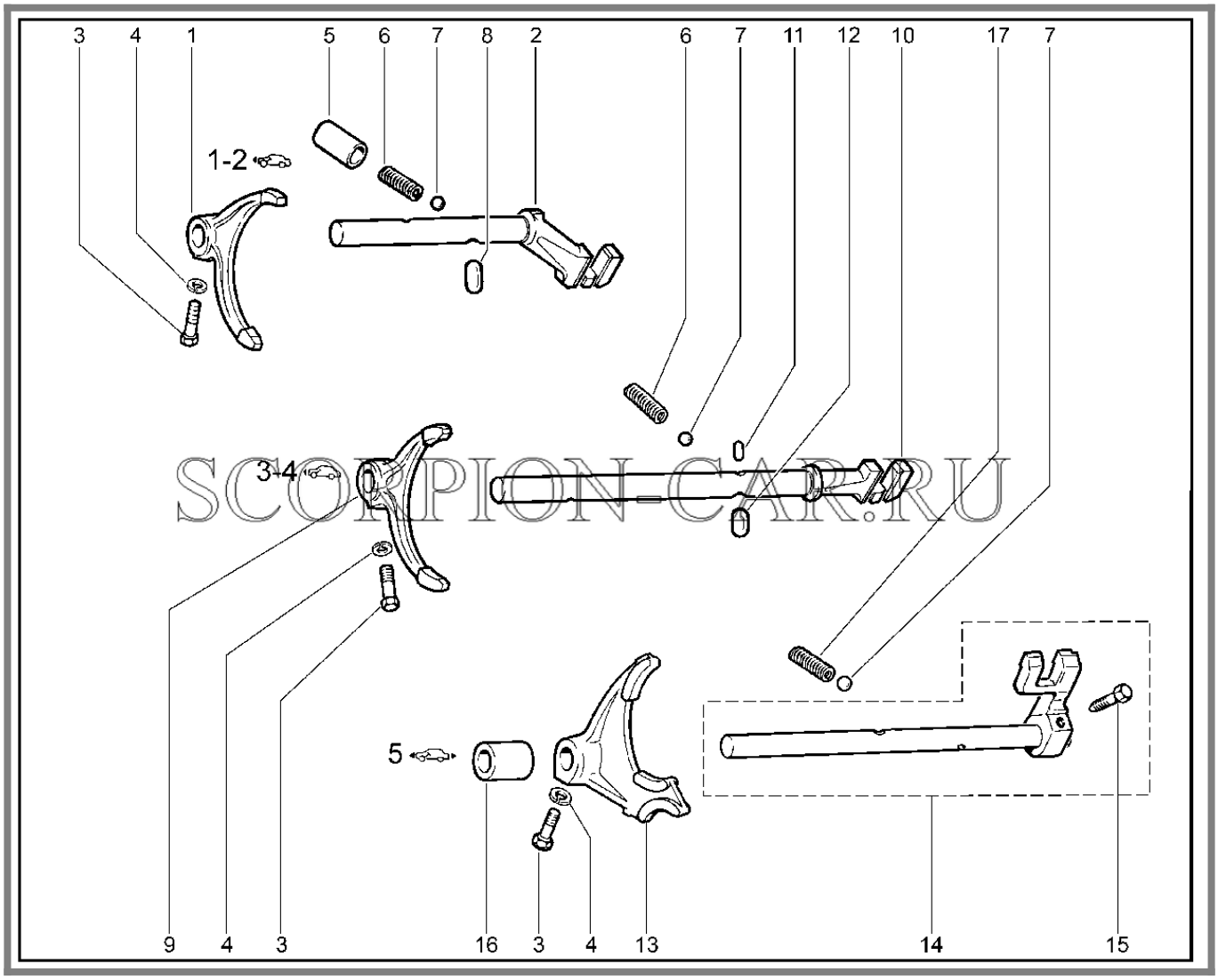

№	Каталожный номер	Доп. номер	Наименование	Кол-во	Номер замены
1	21010-1702024-00	8450108604	Вилка переключения передач	1	
2	21070-1702060-00	8450108606	Шток вилки 1-й и 2-й передачи	1	
3	21010-1702028-00	8450052375	Болт крепления вилки к штоку	3	
4	00001-0005164-70	8450001046	Шайба 6	3	
5	21010-1702086-00	8450078617	Втулка пружины фиксатора	3	
6	21010-1702087-00	8450052377	Пружина фиксаторов 1-й,2-й,3-й,4-й передачи	2	21010170208701

Каталог предоставлен сайтом scorpion-car.ru. При размещении каталога ссылка на страницу загрузки обязательна!

6	21010-1702087-01	8450077928	Пружина фиксаторов 1-й,2-й,3-й,4-й передачи	2	21010170208700
7	21010-1702077-00	8450052376	Шарик фиксатора штока переключения	3	
8	21010-1702107-00	8450108609	Сухарь блокировочный 1-й и 2-й передачи	1	
9	21010-1702024-00	8450108604	Вилка переключения передач	1	
10	21070-1702071-00	8450108607	Шток вилки 3-й и 4-й передачи	1	21230170207100
10	21230-1702071-00	8450036415	Шток вилки 3-й и 4-й передачи	1	
11	21010-1702108-00	8450108610	Сухарь блокировочный 3-й и 4-й передачи	1	
12	21010-1702109-00	8450108611	Сухарь блокировочный 5-й передачи и заднего хода	1	
13	21070-1702036-00	8450108605	Вилка 5-й передачи и заднего хода	1	
14	21230-1702080-00	8450036421	Шток 5-й передачи и заднего хода	1	
15	21080-1703038-00	8450053975	Винт конический	1	
16	21010-1702084-10	8450108608	Втулка дистанционная	1	
17	21080-1702087-00	8450053972	Пружина фиксатора 5-й передачи и заднего хода	1	21080170208701
17	21080-1702087-01	8450077931	Пружина фиксатора 5-й передачи и заднего хода	1	21080170208700

Каталог предоставлен сайтом scorpion-car.ru. При размещении каталога ссылка на страницу загрузки обязательна!

217110. Привод механизма выбора передач

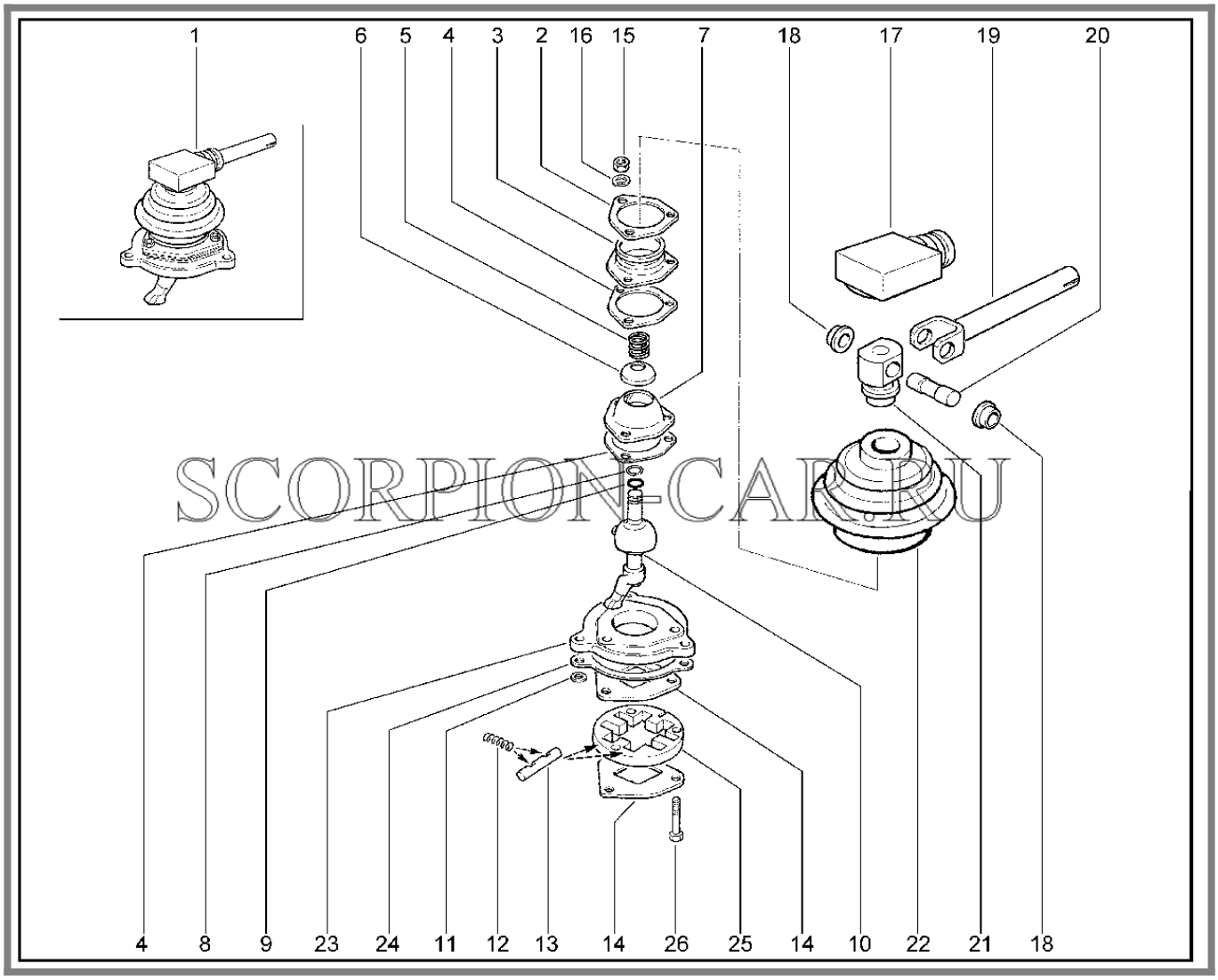

№	Каталожный номер	Доп. номер	Наименование	Кол-во	Номер замены
1	21230-1703050-00	8450036542	Механизм выбора передач в сборе	1	
2	21230-1703386-00	8450058492	Кольцо прижимное	1	
3	21070-1703092-00	8450074524	Фланец крепления уплотнителя рычага	1	
4	21230-1703089-01	8450058467	Прокладка	2	
5	21230-1703120-00	8450058469	Пружина рычага выбора передач	1	21230170312001
5	21230-1703120-01	8450077932	Пружина рычага выбора передач	1	21230170312000
6	21230-1703094-00	8450108587	Шайба сферическая	1	

Каталог предоставлен сайтом scorpion-car.ru. При размещении каталога ссылка на страницу загрузки обязательна!

7	21070-1703091-00	8450108586	Опора шаровая	1	
8	21230-1703198-00	8450058481	Кольцо стопорное	1	21230170319801
8	21230-1703198-01	8450077938	Кольцо стопорное	1	21230170319800
9	21230-1703210-00	8450058484	Кольцо уплотнительное	1	
10	21230-1703057-00	8450036658	Рычаг выбора передач со штифтом в сборе	1	
11	21070-1703210-00	8450053604	Кольцо уплотнительное	3	
12	21070-1703076-00	8450053597	Пружина	4	21070170307601
12	21070-1703076-01	8450077929	Пружина направляющей планки	4	21070170307600
13	21070-1703097-00	8450108588	Планка направляющая	2	
14	21070-1703098-00	8450108589	Шайба направляющей пластины	2	
15	00001-0058962-11	8450001091	Гайка М6	3	
16	00001-0005164-70	8450001046	Шайба 6	3	
17	21230-1703145-00	8450058474	Чехол тяги передний	1	
18	21100-1703226-00	8450055139	Втулка оси рычага переключения передач	2	
19	21230-1703138-00	8450074592	Тяга привода управления коробкой передач	1	
20	21230-1703178-00	8450036419	Ось шарнира тяги	1	
21	21230-1703162-00	8450074594	Корпус шарнира тяги привода управления	1	
22	21230-1703225-00	8450058485	Чехол корпуса переднего шарнира	1	
23	21070-1703204-00	8450108590	Корпус рычага	1	

Каталог предоставлен сайтом scorpion-car.ru. При размещении каталога ссылка на страницу загрузки обязательна!

24	21070-1703240-03	8450053606	Прокладка	1	21230170324001
24	21230-1703240-01	8450058486	Прокладка	1	21070170324003
25	21070-1703090-00	8450108585	Пластина направляющая	2	
26	00001-0009030-21	8450006009	Болт М6х35	3	

Каталог предоставлен сайтом scorpion-car.ru. При размещении каталога ссылка на страницу загрузки обязательна!

218110. Установка привода управления механизмом переключения передач

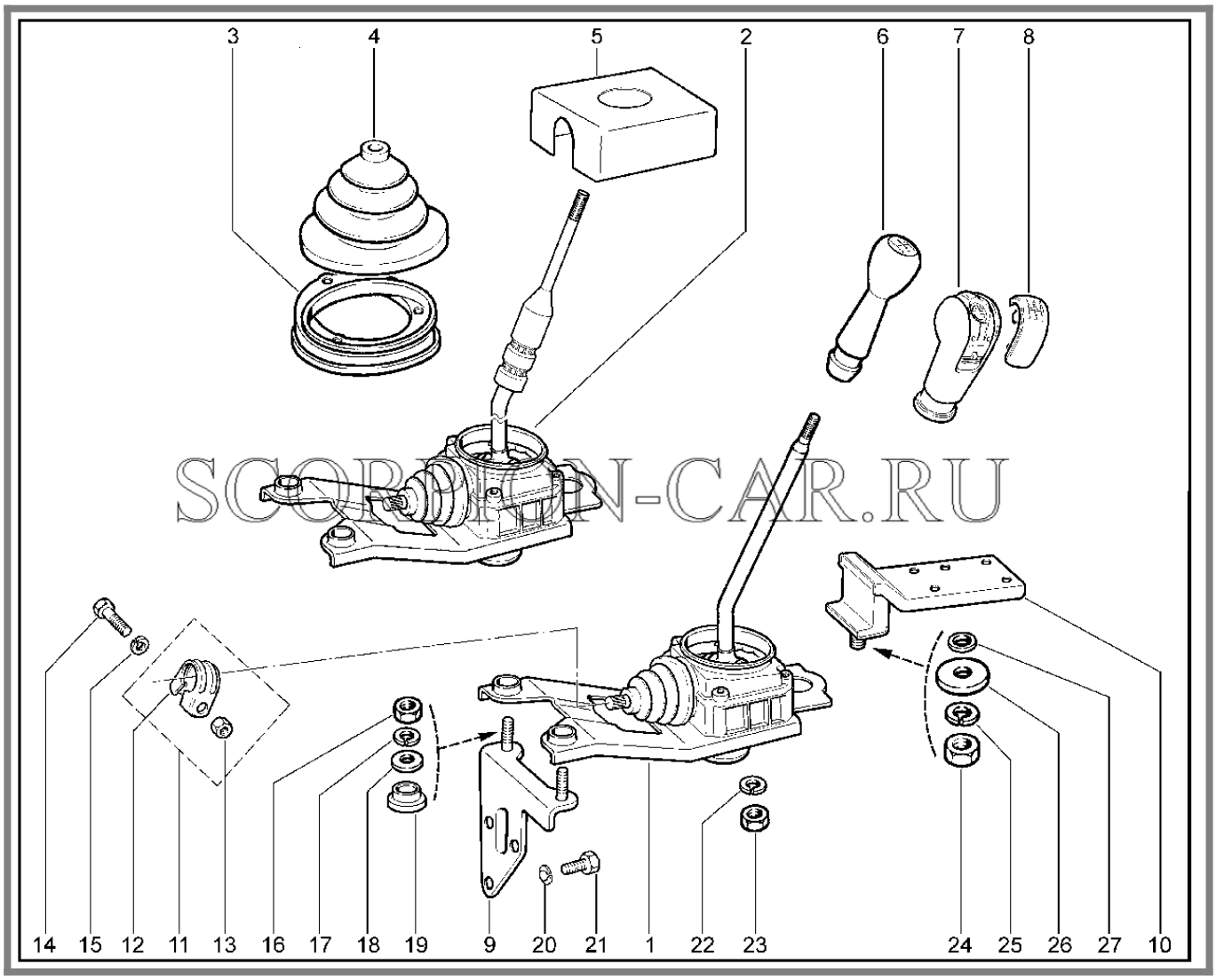

№	Каталожный номер	Доп. номер	Наименование	Кол-во	Номер замены
1	21230-1703010-00	8460003823	Привод механизма переключения передач в сборе	1	
2	21230-1703010-10	8450085082	Привод механизма переключения передач в сборе	1	
3	21230-1703100-00	8450085088	Крышка	1	
4	21230-1703101-00	8450085087	Чехол	1	
5	00001-7505232-00	8450085892	Уплотнитель рычага переключения передач	1	
6	21230-1703088-00	8460003825	Рукоятка рычага	1	00001750437200

Каталог предоставлен сайтом scorpion-car.ru. При размещении каталога ссылка на страницу загрузки обязательна!

6	21230-1703088-10	8450085086	Рукоятка рычага	1	
7	00001-7504372-00		Рукоятка рычага	1	00001750448700
7	00001-7504487-00	8460050078	Рукоятка рычага	1	21230170308810
8	00001-7504373-00	8460050060	Вставка рукоятки	1	00001750441500
8	00001-7504415-00	8460050063	Вставка рукоятки	1	00001750437300
9	21230-1703460-00	8450074595	Кронштейн	1	
10	21230-1703430-00	8450085089	Опора задняя	1	
11	21230-1703146-00	8450074593	Хомут тяги привода управления в сборе	1	
12	21230-1703148-00	8450120110	Хомут тяги привода управления	1	
13	21230-1703149-00	8450058475	Гайка приварная хомута	1	
14	00001-0060439-21	8450001161	Болт М8х35	1	
15	00001-0005166-70	8450001088	Шайба 8 пружинная	2	
16	00001-0061008-11	8450001030	Гайка М8	2	
17	00001-0005166-70	8450001088	Шайба 8 пружинная	2	
18	00001-0026470-01	8450001090	Шайба 8х25 плоская	2	
19	21230-1703396-00	8450085083	Демпфер	2	
20	00001-0005166-70	8450001088	Шайба 8 пружинная	3	
21	00001-0038258-21	8450002065	Болт М8х20	3	
21	21010-3401018-00	8450052553	Болт	3	
22	00001-0005164-70	8450001046	Шайба 6	1	
23	00001-0058962-11	8450001091	Гайка М6	1	
24	00001-0021647-21	8450001017	Гайка М10х1.25	1	
25	00001-0005168-70	8450001002	Шайба 10	1	
26	21230-1703437-00	8450085084	Шайба	1	
27	21230-1703439-00	8450085085	Кольцо распорное	1	

Каталог предоставлен сайтом scorpion-car.ru. При размещении каталога ссылка на страницу загрузки обязательна!

219110. Привод управления механизмом переключения передач

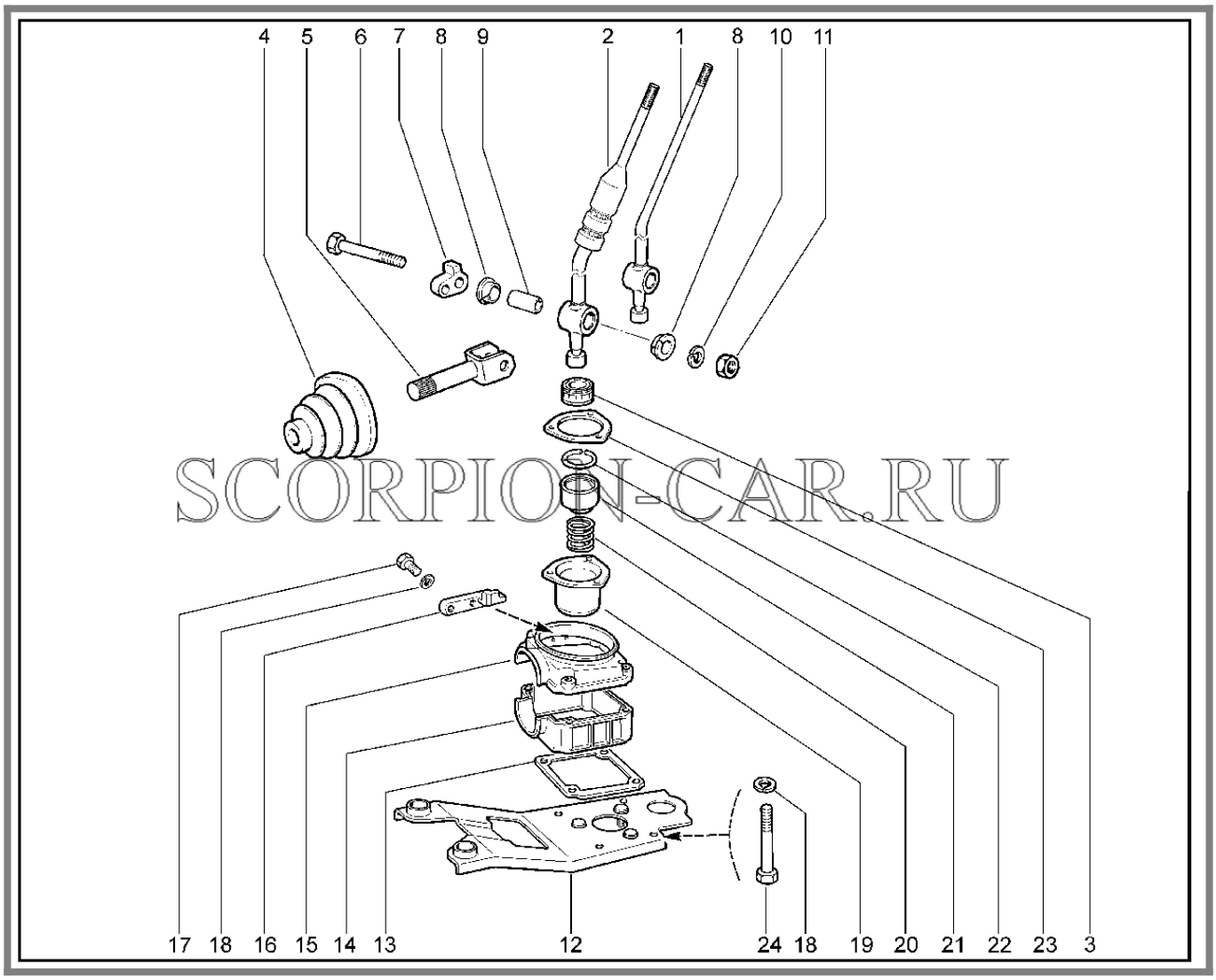

№	Каталожный номер	Доп. номер	Наименование	Кол-во	Номер замены
1	21230-1703080-00	8450036910	Рычаг переключения передач в сборе	1	21230170308010
2	21230-1703080-10	8460003824	Рычаг переключения передач в сборе	1	
3	21230-1703360-00	8450058490	Опора шаровая	1	21230170336001
3	21230-1703360-01	8450058491	Опора шаровая	1	21230170336000
4	21230-1703200-00	8450058482	Чехол защитный	1	
5	21230-1703170-00	8450076425	Наконечник тяги в сборе	1	

Каталог предоставлен сайтом scorpion-car.ru. При размещении каталога ссылка на страницу загрузки обязательна!

6	00001-0060442-21	8450001340	Болт М8х50	1	
7	21230-1703108-00	8460003827	Упор блокировочный рычага переключения передач	1	
8	21100-1703226-00	8450055139	Втулка оси рычага переключения передач	2	
9	21100-1703227-01	8450055140	Втулка дистанционная	1	
10	00001-0005166-70	8450001088	Шайба 8 пружинная	1	
11	00001-0061008-11	8450001030	Гайка М8	1	
12	21230-1703450-00	8450102659	Пластина опорная в сборе	1	
13	21230-1703335-01	8450058489	Прокладка нижнего корпуса	1	
14	21230-1703209-00	8450058483	Корпус нижний	1	
15	21230-1703204-00	8460003830	Корпус привода механизма переключения передач	1	
16	21230-1703317-00	8450073729	Накладка кронштейна блокировки заднего хода	1	21230170331701
16	21230-1703317-01	8450058487	Накладка кронштейна блокировки заднего хода	1	21230170331700
17	00001-0009021-21	8450001047	Болт М6х14	2	
18	00001-0005164-70	8450001046	Шайба 6	6	
19	21230-1703194-00	8450058479	Корпус шаровой опоры	1	
20	21230-1703086-00	8450058466	Пружина рычага переключения передач	1	
21	21230-1703215-00	8450013000	Ползун шаровой опоры	1	

Каталог предоставлен сайтом scorpion-car.ru. При размещении каталога ссылка на страницу загрузки обязательна!

22	21230-1703181-00	8450058477	Кольцо стопорное	1	
23	21230-1703195-01	8450058480	Прокладка	1	
24	00001-0009034-21	8450002390	Болт М6х45	4	
24	00001-0009036-21	8450050058	Болт М6х50	4	00001000903421

Каталог предоставлен сайтом scorpion-car.ru. При размещении каталога ссылка на страницу загрузки обязательна!

230110. Коробка раздаточная

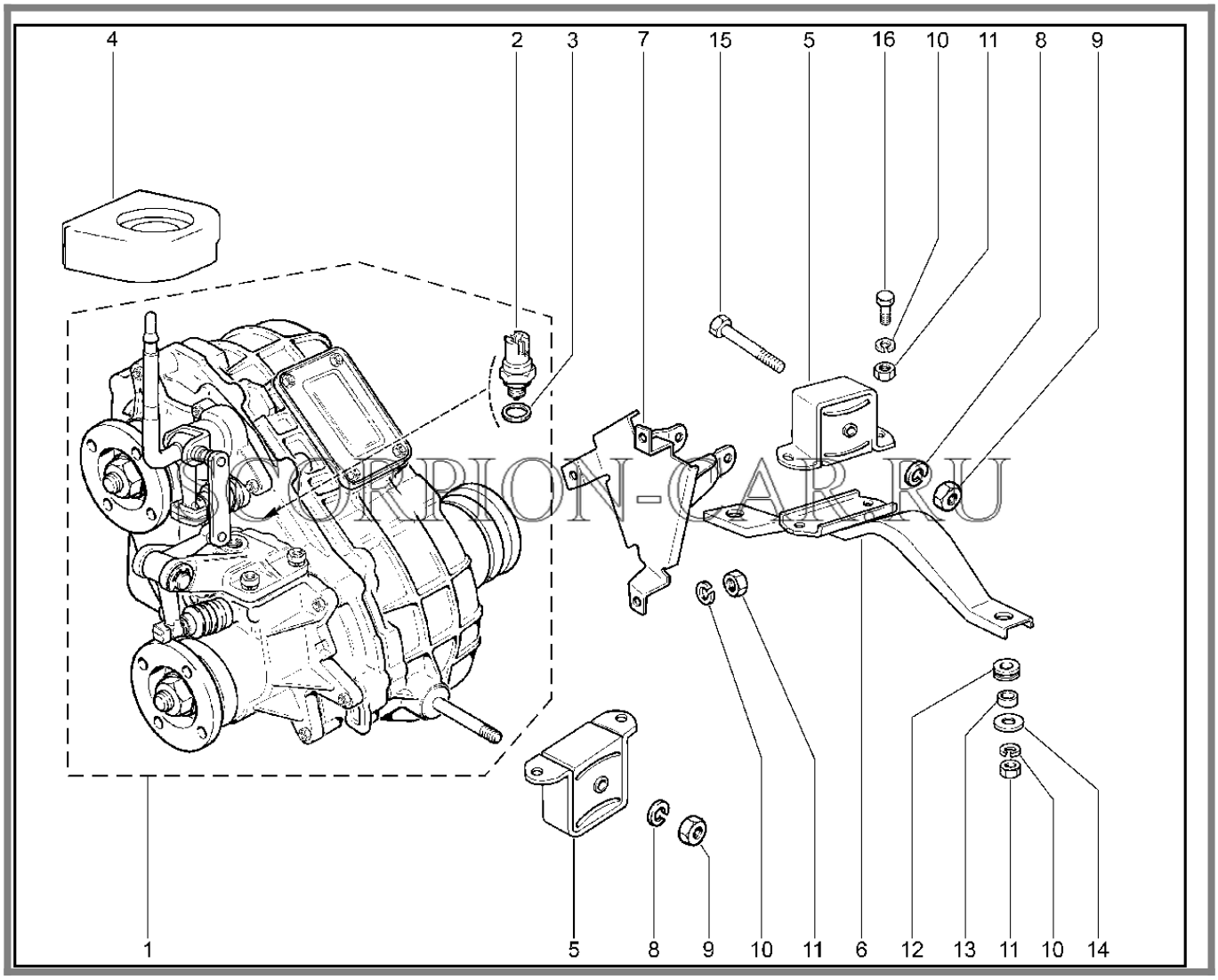

№	Каталожный номер	Доп. номер	Наименование	Кол-во	Номер замены
1	21230-1800020-00		Коробка раздаточная в сборе	1	21230180002002
1	21230-1800020-02	8450036692	Коробка раздаточная в сборе	1	
2	21213-3710180-00	8450073611	Выключатель блокировки дифференциала	1	21213371018001
2	21213-3710180-01	8450057685	Включатель блокировки дифференциала	1	21213371018000
3	21080-3512115-00	8450054244	Прокладка	1	
4	00001-7505233-00	8450085893	Уплотнитель рычага управления рк	1	

Каталог предоставлен сайтом scorpion-car.ru. При размещении каталога ссылка на страницу загрузки обязательна!

5	21230-1801010-00	8450058496	Кронштейн подвески раздаточной коробки	3	
6	21230-1801072-00	8450109851	Поперечина задней опоры раздаточной коробки	1	
7	21230-1801020-00	8450109850	Кронштейн подвески раздаточной коробки задний	1	
8	00001-0005168-70	8450001002	Шайба 10	3	
9	00001-0021647-11	8450001204	Гайка М10х1.25 шестигранная	3	
10	00001-0005166-70	8450001088	Шайба 8 пружинная	7	
11	00001-0061008-11	8450001030	Гайка М8	7	
12	00001-7504557-00	8450085094	Втулка опорная поперечины	2	
12	21010-2202106-00	8450052413	Втулка	2	
13	21010-2202104-00	8450082594	Втулка распорная	2	
14	00001-0026470-01	8450001090	Шайба 8х25 плоская	4	
15	00001-0042343-30	8450001207	Болт М10х1,25х65	1	
16	00001-0060432-21	8450001128	Болт М8х16	2	

Каталог предоставлен сайтом scorpion-car.ru. При размещении каталога ссылка на страницу загрузки обязательна!

231110. Картер коробки раздаточной

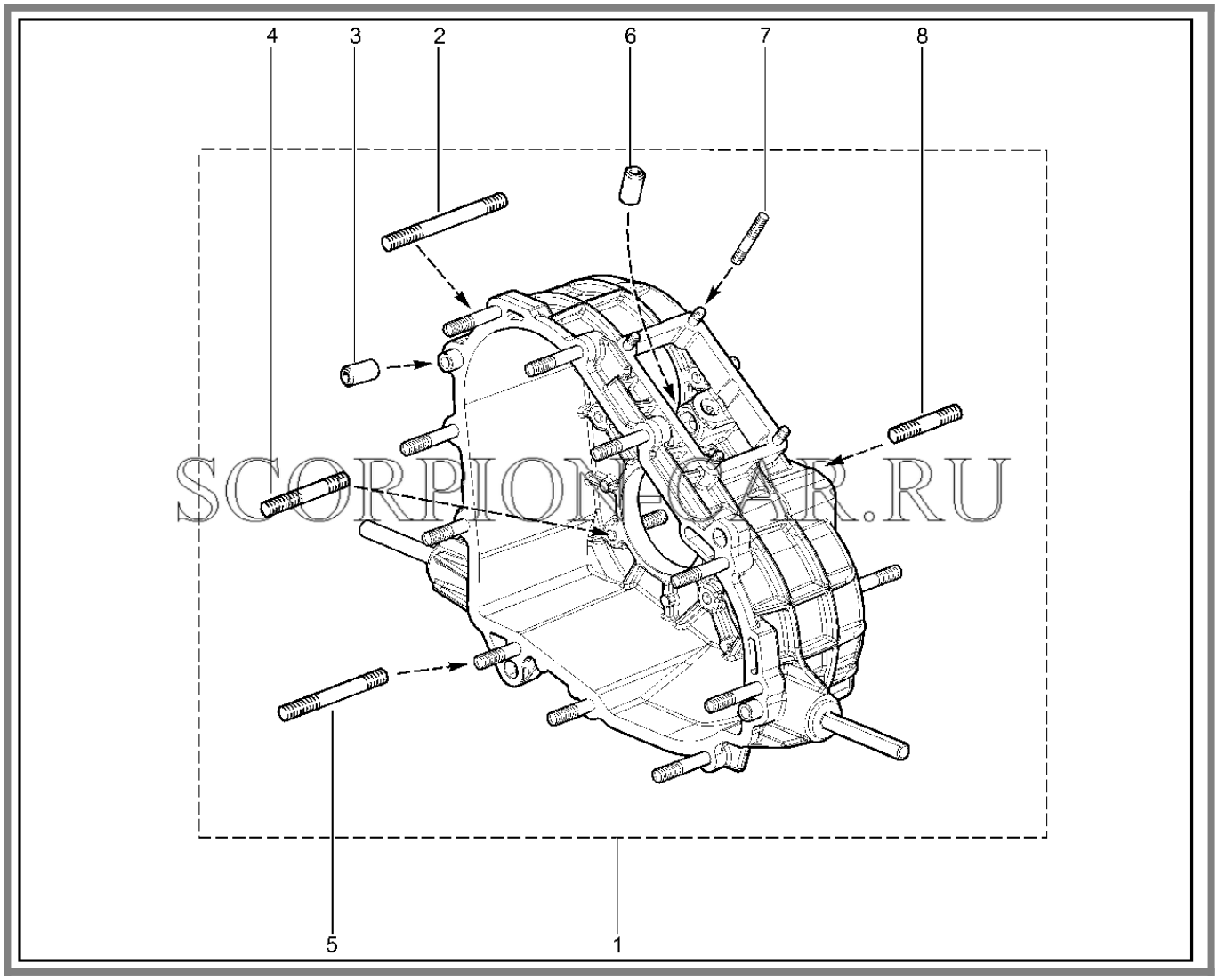

SCORPION-CAR.RU

№	Каталожный номер	Доп. номер	Наименование	Кол-во	Номер замены
1	21230-1802010-00	8450036693	Картер раздаточной коробки	1	
2	00001-0035439-21	8450050184	Шпилька М8х45	9	
3	21010-1701017-00	8450075957	Штифт	2	
4	00001-0035436-21	8450050181	Шпилька М8х30	1	
5	00001-0035437-21	8450050182	Шпилька М8х35	3	
6	21010-1702086-00	8450078617	Втулка пружины фиксатора	1	
7	00001-0015000-21	8450050079	Шпилька М6х12	4	
8	00001-0035433-21	8450050178	Шпилька М8х20	5	

Каталог предоставлен сайтом scorpion-car.ru. При размещении каталога ссылка на страницу загрузки обязательна!

232110. Крышки коробки раздаточной

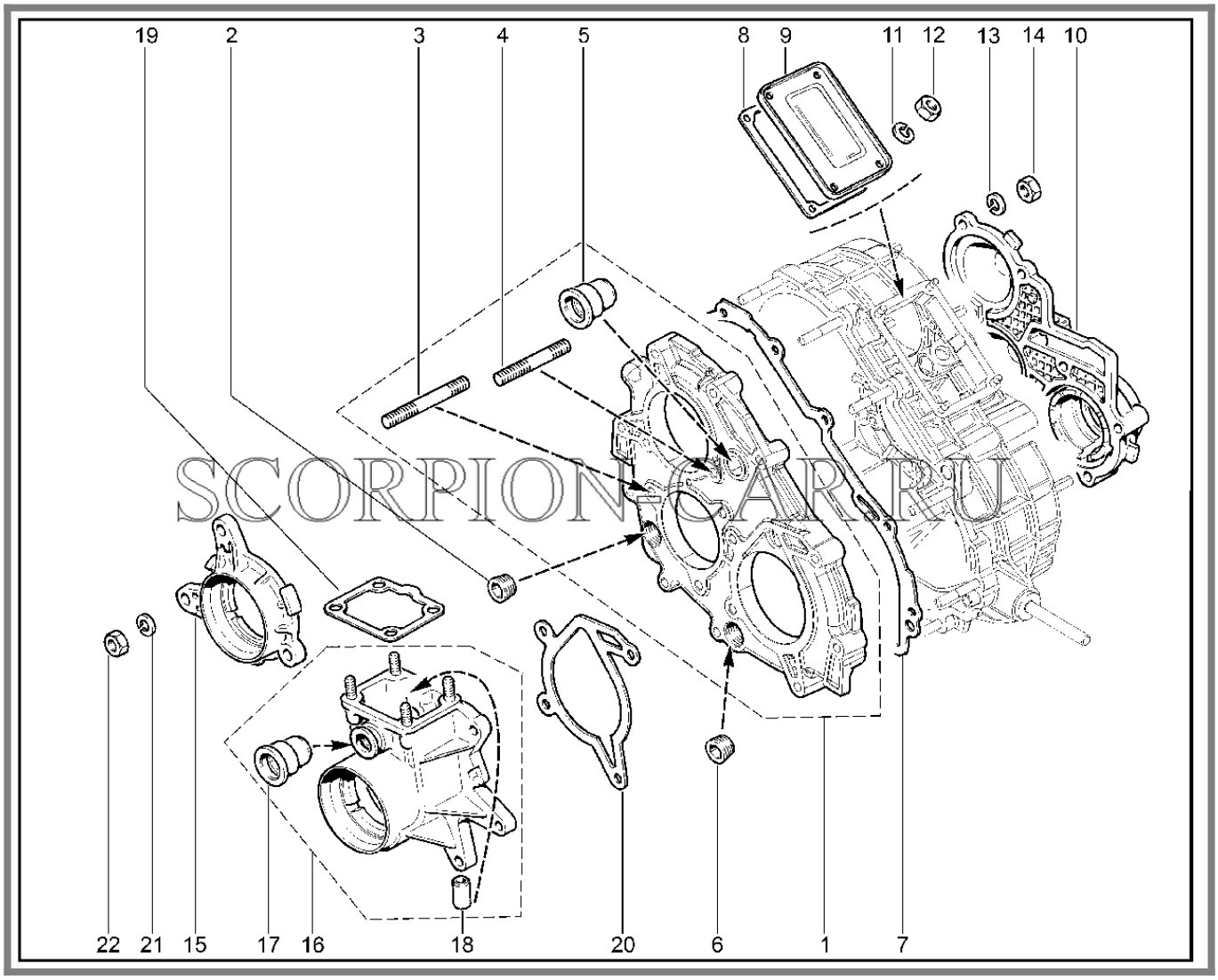

№	Каталожный номер	Доп. номер	Наименование	Кол-во	Номер замены
1	21210-1802015-00	8450036686	Крышка картера	1	
2	21230-1800072-00	8450058495	Пробка 22х1,5 заливная	1	
3	00001-0035435-21	8450050180	Шпилька М8х25	3	
4	00001-0035433-21	8450050178	Шпилька М8х20	5	
5	21210-1803026-00	8450108782	Втулка уплотнительная	1	8450120182
5	8450120182		Втулка уплотнительная	1	21210180302600
6	21230-1009128-00	8450058365	Пробка магнитная	1	

Каталог предоставлен сайтом scorpion-car.ru. При размещении каталога ссылка на страницу загрузки обязательна!

7	21230-1802021-02	8450058501	Прокладка крышки картера	1	
8	21213-1802017-00	8450057625	Прокладка	1	
9	21210-1802016-00	8450057147	Крышка люка	1	
10	21210-1802080-00	8460003337	Крышка задняя	1	21210180208010
10	21210-1802080-10	8450108785	Крышка задняя	1	
11	00001-0005164-70	8450001046	Шайба 6	4	
12	00001-0058962-11	8450001091	Гайка М6	4	
13	00001-0005166-70	8450001088	Шайба 8 пружинная	25	
14	00001-0061008-11	8450001030	Гайка М8	25	
15	21210-1802028-00	8450108783	Крышка переднего подшипника	1	
16	21210-1802232-00	8460003338	Картер привода переднего моста	1	21210180223210
16	21210-1802232-10	8450036683	Картер привода переднего моста	1	
17	21210-1803026-00	8450108782	Втулка уплотнительная	1	8450120182
17	8450120182		Втулка уплотнительная	1	21210180302600
18	21010-1702086-00	8450078617	Втулка пружины фиксатора	1	
19	21210-1802237-03	8450057156	Прокладка	1	21230180223701
19	21230-1802237-01	8450058507	Прокладка	1	21210180223703
20	21210-1802235-03	8450057155	Прокладка картера	1	21230180223501
20	21230-1802235-01	8450058506	Прокладка картера	1	21210180223503
21	00001-0005166-70	8450001088	Шайба 8 пружинная	3	
22	00001-0061008-11	8450001030	Гайка М8	3	

Каталог предоставлен сайтом scorpion-car.ru. При размещении каталога ссылка на страницу загрузки обязательна!

233110. Шестерни коробки раздаточной

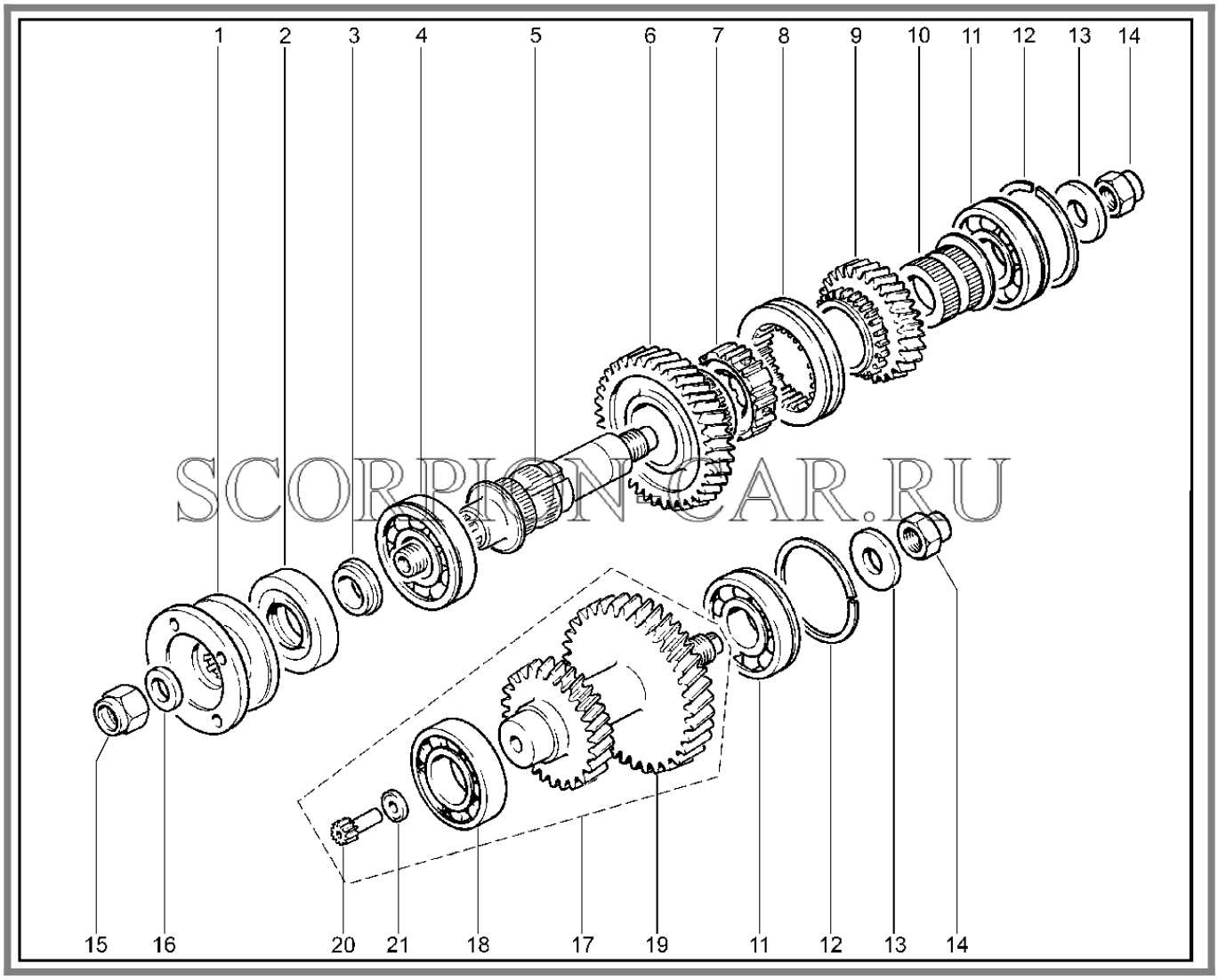

№	Каталожный номер	Доп. номер	Наименование	Кол-во	Номер замены
1	21213-2201100-00	8450102487	Фланец	1	21230220110000
1	21230-2201100-00	8450036689	Фланец	1	
2	21010-2402052-03	8450052435	Сальник	1	21230180212000
2	21230-1802120-00	8460003832	Сальник	1	21230180212020
2	21230-1802120-20	8450058502	Сальник	1	
3	21210-1802037-00	8450108788	Кольцо упорное	1	
4	21010-1701033-01	8450052347	Подшипник	1	
4	21010-1701033-02	8450036922	Подшипник	1	
4	21010-1701033-04	8450036923	Подшипник	1	

Каталог предоставлен сайтом scorpion-car.ru. При размещении каталога ссылка на страницу загрузки обязательна!

4	21070-1701033-00	8450036921	Подшипник	1	21214180205400
4	21214-1802054-00	8450058069	Подшипник	1	
5	21210-1802025-00	8450108787	Вал ведущий раздаточной коробки	1	
6	21213-1802036-00	8450108786	Шестерня высшей передачи ведущего вала	1	
7	21010-1701119-00	8450108598	Ступица муфты	1	
8	21210-1802116-00	8450108795	Муфта включения передач	1	
9	21213-1802040-00	8450108794	Шестерня низшей передачи	1	
10	21010-1701113-00	8450108597	Втулка шестерни	1	
11	21230-1701190-00	8450058458	Подшипник вторичного вала промежуточный	2	21230170119001
11	21230-1701190-01	8450058459	Подшипник вторичного вала промежуточный	2	21230170119000
12	21010-1701192-01	8450052370	Кольцо установочное подшипника	2	
13	21210-1802103-00	8450108793	Кольцо упорное	2	
14	00001-0040441-71	8450050197	Гайка М18х1,5 с пояском	2	
15	00001-0025749-21	8450001198	Гайка М16х1,5	1	
16	21010-2201106-01	8450078618	Шайба гайки крепления фланца	1	
17	21230-1802084-00	8450036695	Вал промежуточный раздаточной коробки	1	
18	21213-1802092-00	8450057626	Подшипник промежуточного вала передний	1	
18	21213-1802092-01	8450108790	Подшипник промежуточного вала передний	1	

Каталог предоставлен сайтом scorpion-car.ru. При размещении каталога ссылка на страницу загрузки обязательна!

18	21213-1802092-02	8450108791	Подшипник промежуточного вала передний	1	
18	21213-1802092-03	8450078317	Подшипник промежуточного вала передний	1	
19	21213-1802085-00	8450108792	Блок шестерен промежуточного вала	1	
20	21230-3802833-00	8450036478	Шестерня ведущая привода спидометра	1	
21	21210-3802836-00	8450057343	Шайба упорная ведущей шестерни спидометра	1	

Каталог предоставлен сайтом scorpion-car.ru. При размещении каталога ссылка на страницу загрузки обязательна!

234110. Валы и дифференциал

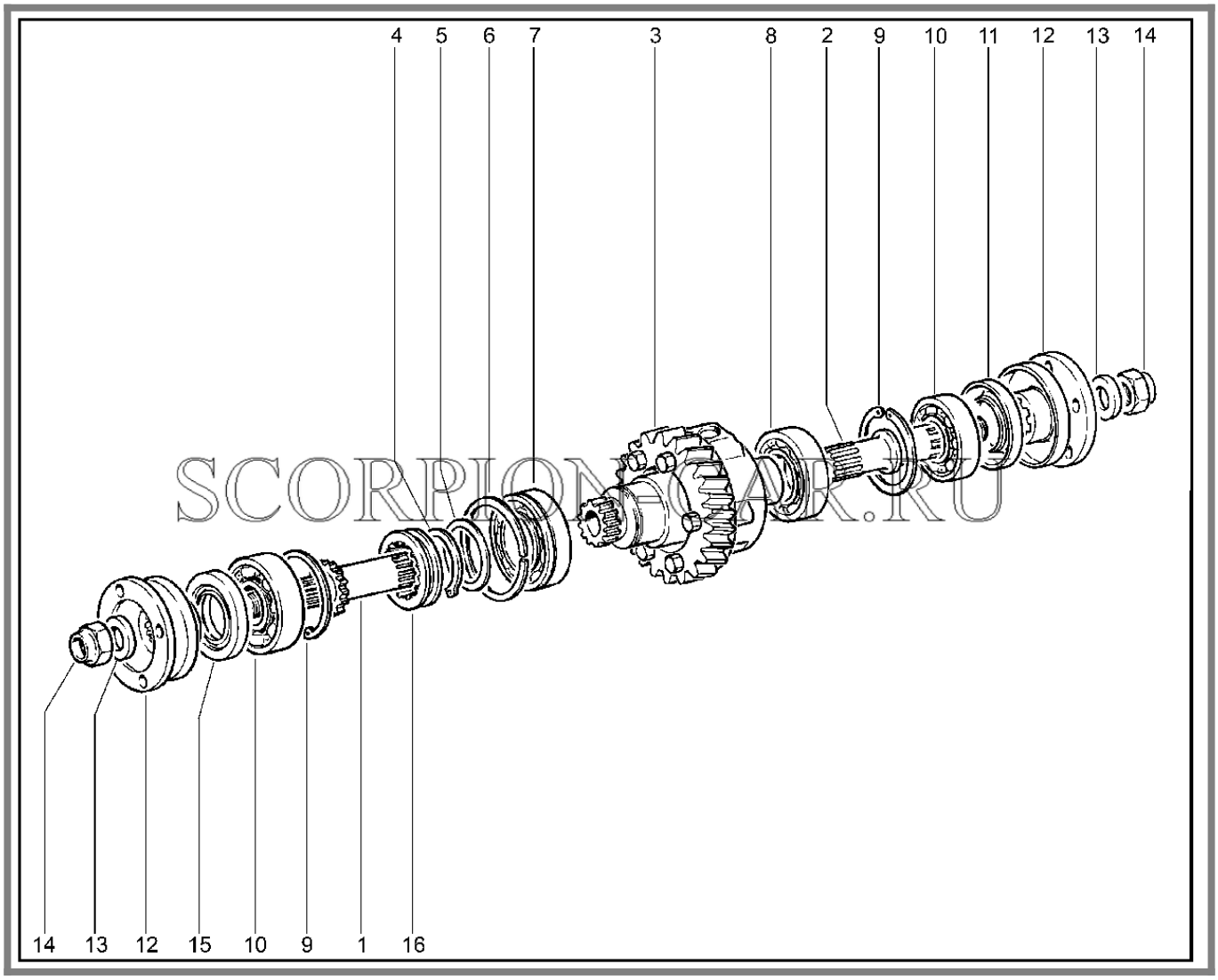

№	Каталожный номер	Доп. номер	Наименование	Кол-во	Номер замены
1	21210-1802110-00	8450108799	Вал привода переднего моста	1	
2	21210-1802186-00	8450108800	Вал привода заднего моста	1	
3	21230-1802150-00	8450036688	Дифференциал в сборе	1	
4	00001-0010690-76	8450050067	Кольцо 45 стопорное	1	
5	21210-1802172-00	8450108797	Шайба пружинная	1	
6	21210-1802169-00	8450057152	Кольцо установочное	1	

Каталог предоставлен сайтом scorpion-car.ru. При размещении каталога ссылка на страницу загрузки обязательна!

7	21213-1802168-00	8450057627	Подшипник дифференциала передний	1	
7	21213-1802168-01	8450057628	Подшипник дифференциала передний	1	
7	21213-1802168-02	8450108796	Подшипник дифференциала передний	1	
8	21213-1802189-00	8450057629	Подшипник дифференциала задний	1	
8	21213-1802189-01	8450057630	Подшипник дифференциала задний	1	
8	21213-1802189-02	8450108801	Подшипник дифференциала задний	1	
9	00001-0010605-76	8450050062	Кольцо 52	2	
10	21214-1802208-00	8450058070	Подшипник вала привода переднего моста	2	
11	21230-1802216-20	8450058505	Сальник редуктора	1	
12	21010-2201100-10	8460011155	Фланец	2	21230220110000
12	21230-2201100-00	8450036689	Фланец	2	
13	21010-2201106-01	8450078618	Шайба гайки крепления фланца	2	
14	00001-0025749-21	8450001198	Гайка М16х1,5	2	
15	21010-2402052-03	8450052435	Сальник	1	21230180212000
15	21230-1802120-00	8460003832	Сальник	1	21010240205203
15	21230-1802120-20	8450058502	Сальник	1	
16	21210-1802148-00	8450108798	Муфта блокировки дифференциала	1	

Каталог предоставлен сайтом scorpion-car.ru. При размещении каталога ссылка на страницу загрузки обязательна!

235110. Дифференциал (деталировка)

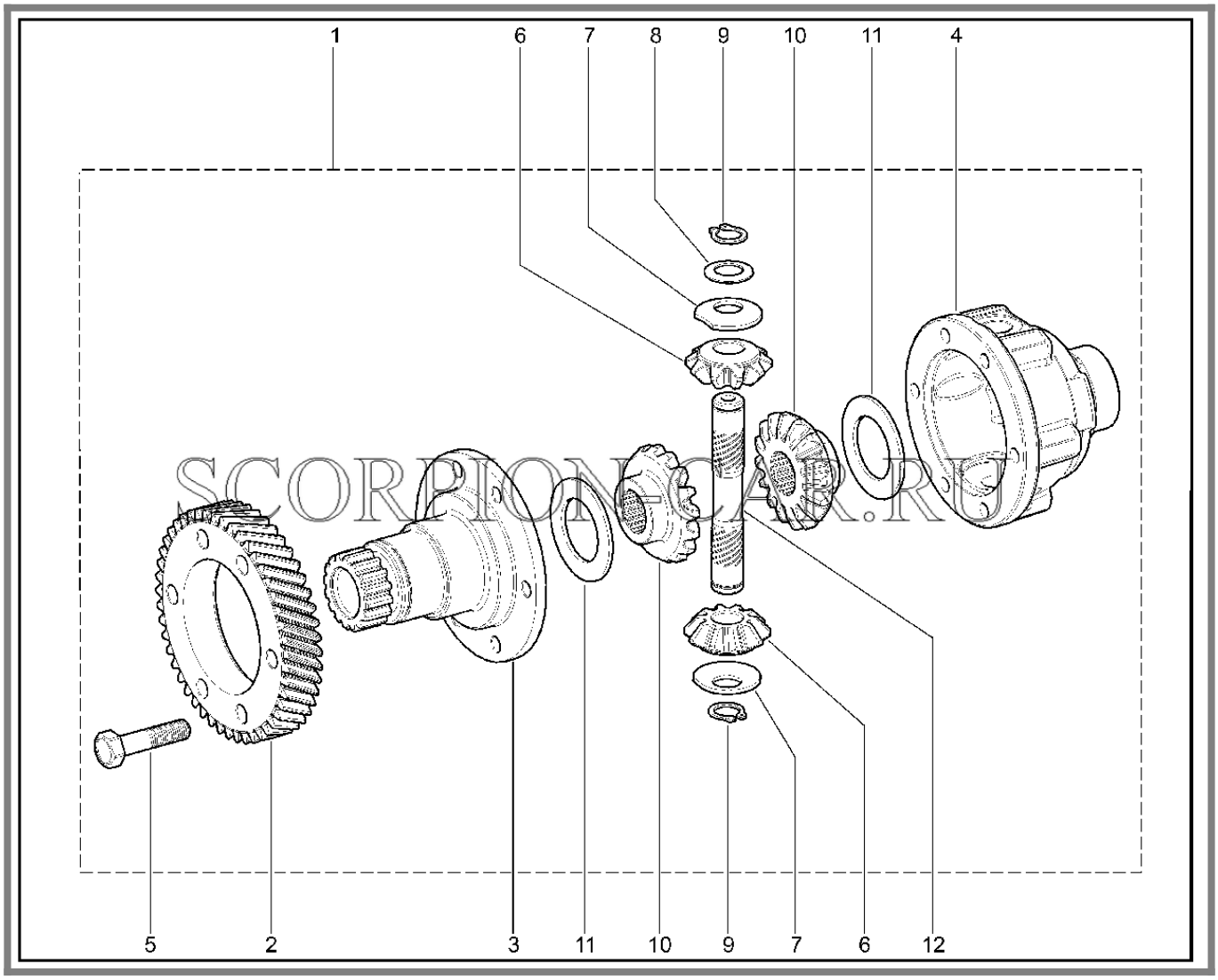

SCORPION-CAR.RU

№	Каталожный номер	Доп. номер	Наименование	Кол-во	Номер замены
1	21230-1802150-00	8450036688	Дифференциал в сборе	1	
2	21213-1802180-00	8450108815	Шестерня ведомая	2	
3	21230-1802162-00	8450108814	Корпус дифференциала передний	2	
4	21230-1802163-00	8450108816	Корпус дифференциала задний	1	
5	00001-0042339-30	8450050214	Болт М10х1,25х45 самоконтрящийся	6	
6	21010-2403055-01	8450006087	Сателлит дифференциала	2	
7	21210-1802161-00	8450108804	Шайба упорная	2	

Каталог предоставлен сайтом scorpion-car.ru. При размещении каталога ссылка на страницу загрузки обязательна!

8	21210-1802157-10	8450108803	Шайба пружинная оси сателлитов	1	
9	00001-0010664-76	8450050066	Кольцо 16	2	
10	21230-2403050-00	8450108491	Шестерня привода моста дифференциала	2	
11	21230-1802151-01	8450108805	Шайба опорная шестерни 2,15мм	2	
11	21230-1802152-01	8450108806	Шайба опорная шестерни 2,20мм	2	
11	21230-1802153-01	8450108807	Шайба опорная шестерни 2,10мм	2	
11	21230-1802155-01	8450108808	Шайба опорная шестерни 2,05мм	2	
11	21230-1802164-01	8450108809	Шайба опорная шестерни 2,00мм	2	
11	21230-1802167-01	8450108810	Шайба опорная шестерни 1,95мм	2	
11	21230-1802170-01	8450108811	Шайба опорная шестерни 1,90мм	2	
11	21230-1802171-01	8450108812	Шайба опорная шестерни 1,85мм	2	
11	21230-1802173-01	8450108813	Шайба опорная шестерни 1,80мм	2	
12	21210-1802160-10	8450108817	Ось сателлитов дифференциала	1	

Каталог предоставлен сайтом scorpion-car.ru. При размещении каталога ссылка на страницу загрузки обязательна!

236110. Механизм управления раздаточной коробки

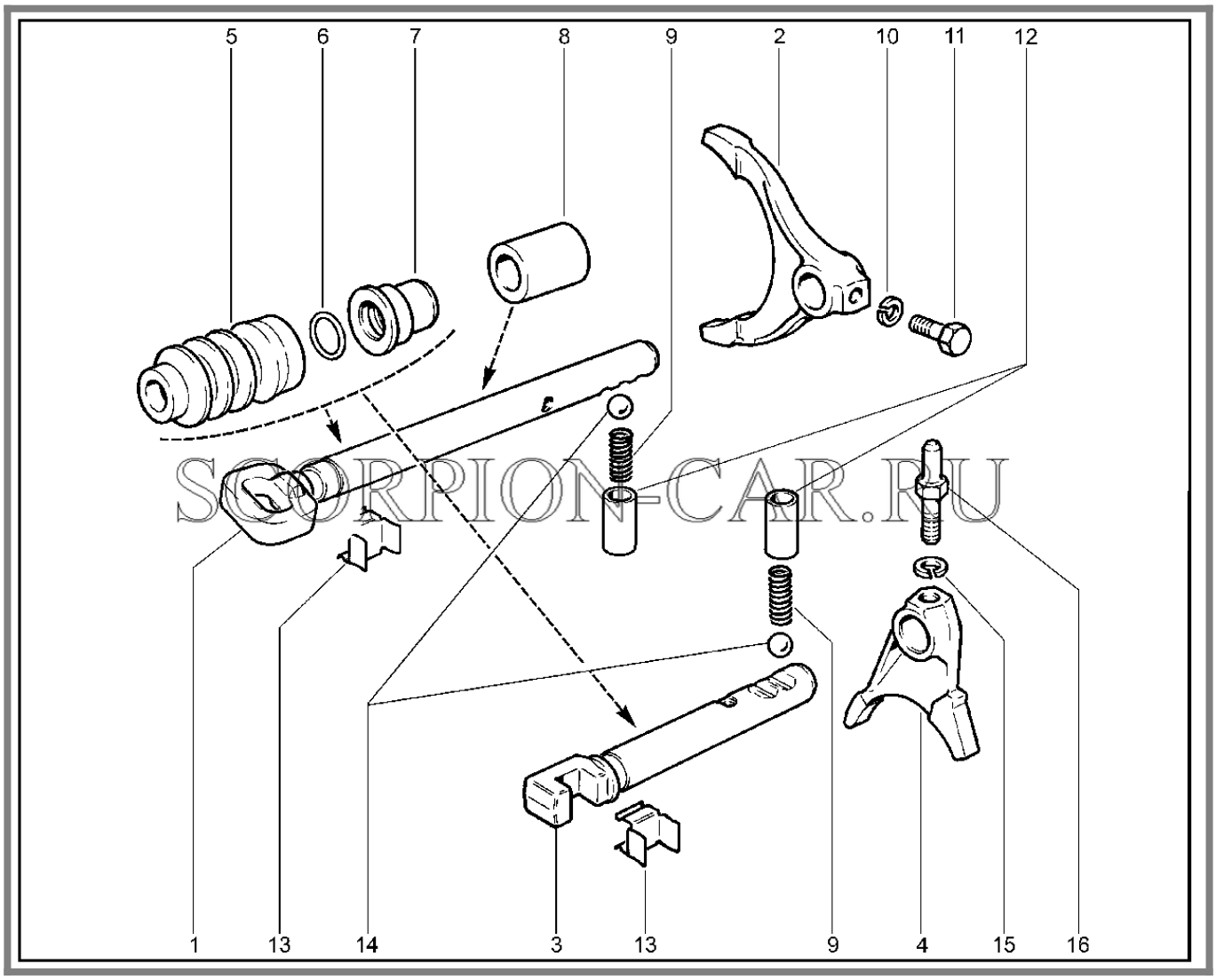

№	Каталожный номер	Доп. номер	Наименование	Кол-во	Номер замены
1	21230-1803021-00	8450036471	Шток включения передач раздаточной коробки	1	
2	21210-1803020-00	8450108822	Вилка включения передачи	1	
3	21210-1803030-00	8450073558	Шток вилки блокировки дифференциала	1	
4	21210-1803028-00	8450108824	Вилка муфты блокировки дифференциала	1	

Каталог предоставлен сайтом scorpion-car.ru. При размещении каталога ссылка на страницу загрузки обязательна!

5	21210-1803027-00	8450057160	Чехол уплотнительный штока включения передач	2	
6	21210-1803025-00	8450057159	Кольцо уплотнительное	2	
7	21210-1803026-00	8450108782	Втулка уплотнительная	2	8450120182
7	8450120182		Втулка уплотнительная	2	21210180302600
8	21210-1803022-00	8450057158	Втулка дистанционная вилки передач	1	
9	21080-1702087-00	8450053972	Пружина фиксатора штока 5-й передачи	2	21080170208701
9	21080-1702087-01	8450077931	Пружина фиксатора штока 5-й передачи	2	21080170208700
10	00001-0005164-70	8450001046	Шайба 6	2	
11	21010-1702028-00	8450052375	Болт крепления вилки	1	
12	21010-1702086-00	8450078617	Втулка пружины фиксатора	2	
13	21210-1804058-00	8450057161	Пружина рычага блокировки	1	
14	21010-1702077-00	8450052376	Шарик фиксатора штока переключения	2	21010170207701
14	21010-1702077-01	8450078309	Шарик фиксатора штока переключения	2	21010170207700
16	21210-1803032-00	8450108823	Болт крепления вилки	1	

Каталог предоставлен сайтом scorpion-car.ru. При размещении каталога ссылка на страницу загрузки обязательна!

237110. Рычаг управления раздаточной коробки

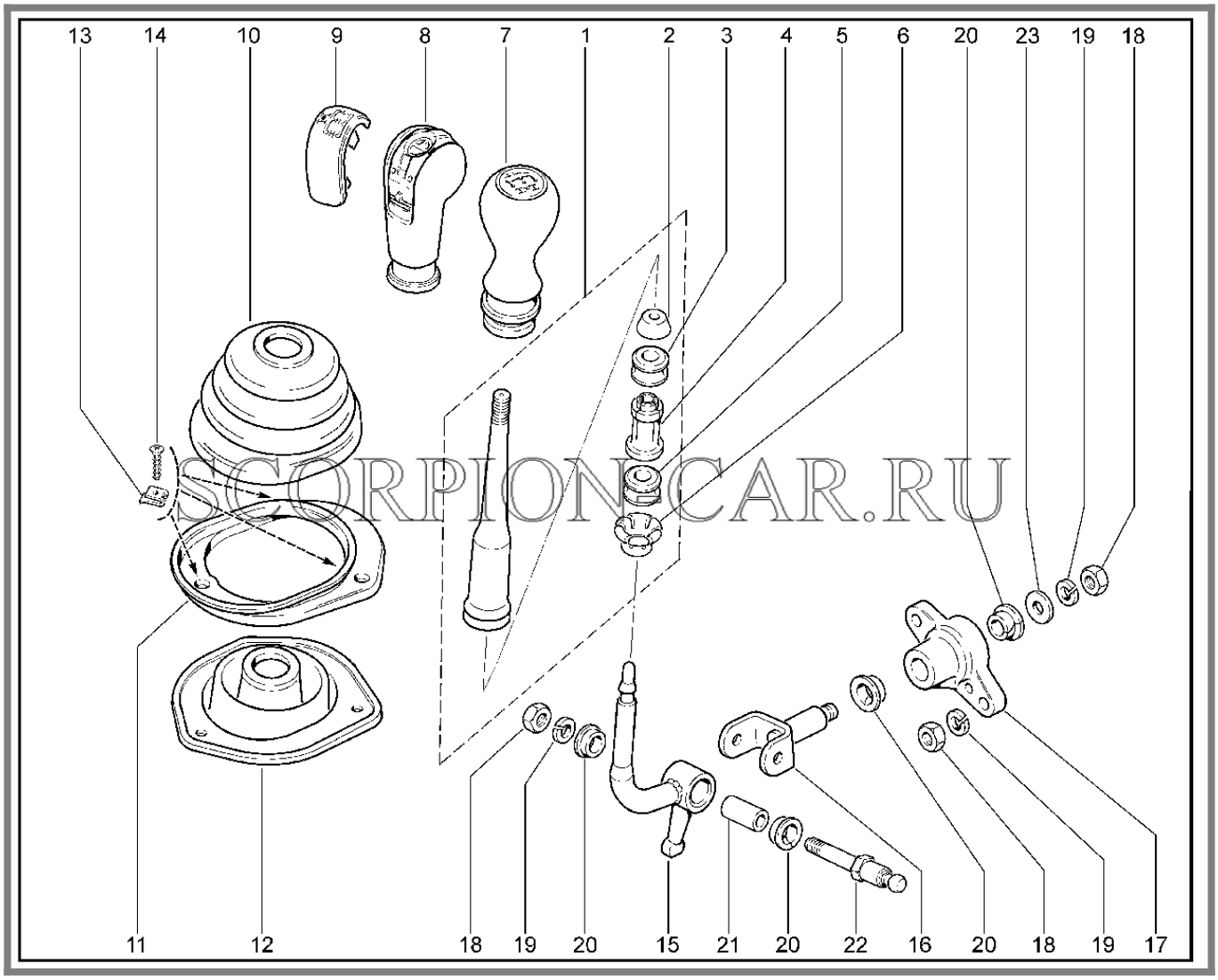

№	Каталожный номер	Доп. номер	Наименование	Кол-во	Номер замены
1	21230-1804102-00	8450077439	Стержень рычага	1	
2	21010-1703106-00	8450052392	Подушка демпфера	1	
3	21010-1703107-00	8450052393	Втулка демпфера	2	
4	21010-1703109-00	8450052394	Втулка	1	
6	21010-1703111-00	8450078208	Втулка запорная	1	
7	21230-1804138-10	8450085090	Рукоятка	1	
8	00001-7504487-00	8460050078	Рукоятка рычага	1	
9	00001-7504374-00	8460050061	Вставка рукоятки	1	
9	00001-7504416-00	8460050064	Вставка рукоятки	1	

Каталог предоставлен сайтом scorpion-car.ru. При размещении каталога ссылка на страницу загрузки обязательна!

10	21230-1804098-00	8450085091	Чехол рычага верхний	1	
11	21230-1804110-00	8450085093	Крышка люка рычага	1	
12	21230-1804122-00	8450085092	Чехол рычага нижний	1	
13	00001-0041897-71	8450001181	Клемма 10 табл.12790	3	
14	00001-0076806-01	8450001855	Винт 4,9х19 самонарезающий	3	
15	21230-1804040-00	8450074598	Рычаг управления раздаточной коробкой	1	
16	21230-1804025-00	8450074596	Вилка рычага	1	
17	21230-1804021-00	8450058509	Кронштейн рычага управления раздаточной коробкой	1	
18	00001-0061008-11	8450001030	Гайка М8	4	
19	00001-0005166-70	8450001088	Шайба 8 пружинная	4	
20	21100-1703226-00	8450055139	Втулка оси рычага переключения передач	4	
21	21100-1703227-01	8450055140	Втулка дистанционная	1	
22	21230-1804026-00	8450074597	Ось вилки рычага	1	
23	00001-0026467-01	8450001687	Шайба 8	1	

Каталог предоставлен сайтом scorpion-car.ru. При размещении каталога ссылка на страницу загрузки обязательна!

238110. Рычаг блокировки дифференциала

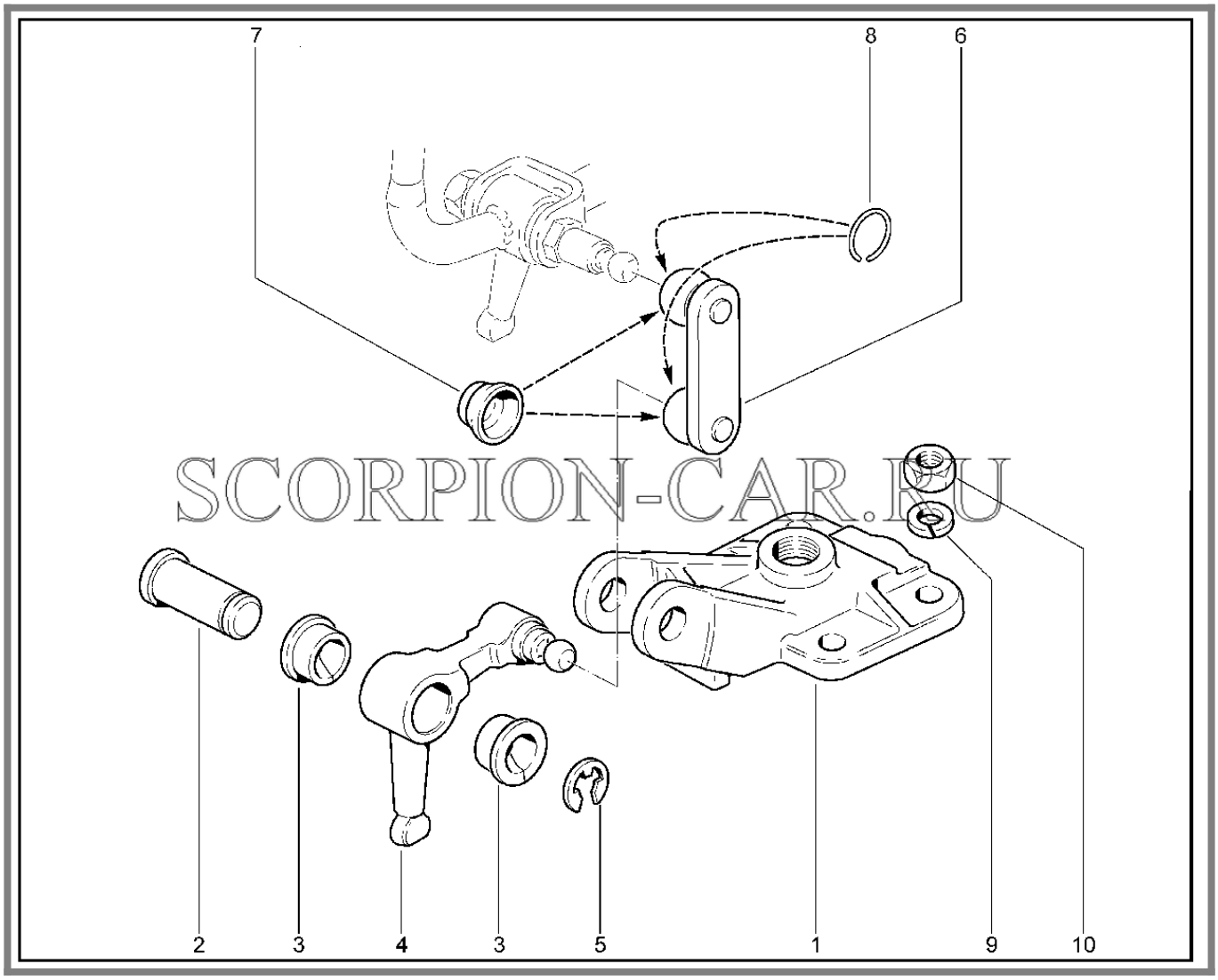

№	Каталожный номер	Доп. номер	Наименование	Кол-во	Номер замены
1	21230-1802236-00	8450108821	Крышка картера привода переднего моста	1	
2	21210-1804044-00	8450074574	Ось рычага	1	
3	21210-1804043-00	8450006232	Втулка оси	2	
4	21230-1804052-00	8450074599	Рычаг блокировки дифференциала	1	21230180405201
4	21230-1804052-01	8450036697	Рычаг блокировки дифференциала	1	21230180405200
5	00001-0010880-76	8450050070	Шайба 9 стопорная	1	
6	21230-1804088-00	8450074600	Тяга блокировки дифференциала	1	

Каталог предоставлен сайтом scorpion-car.ru. При размещении каталога ссылка на страницу загрузки обязательна!

7	21230-1804095-00	8450058513	Колпачок защитный наконечника тяги	2	
8	21210-6308136-00	8450057506	Кольцо запорное	2	21210630813601
8	21210-6308136-01	8450078489	Кольцо запорное	2	21210630813600
9	00001-0005166-70	8450001088	Шайба 8 пружинная	4	
10	00001-0061008-11	8450001030	Гайка М8	4	

Каталог предоставлен сайтом scorpion-car.ru. При размещении каталога ссылка на страницу загрузки обязательна!

239110. Привод спидометра

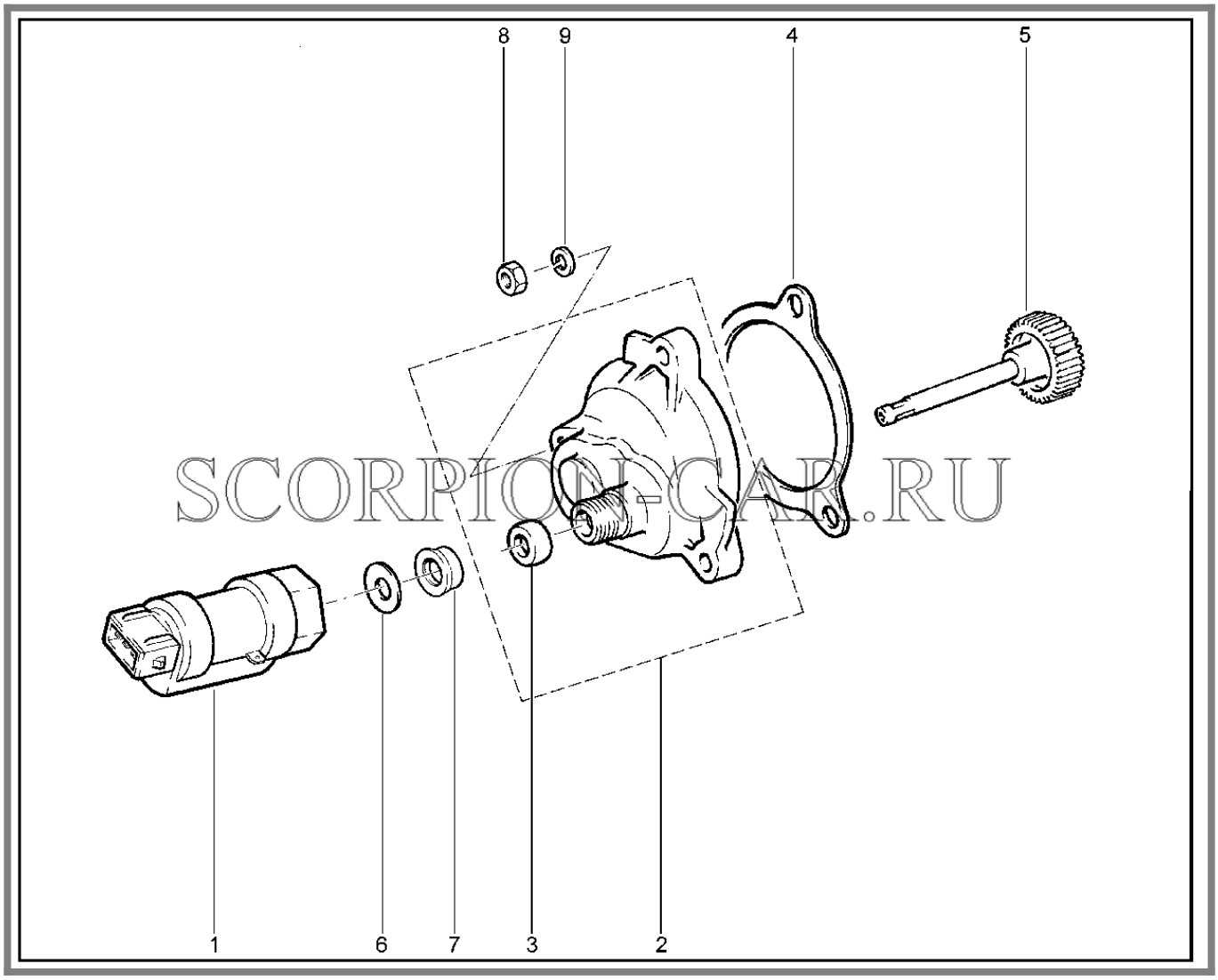

SCORPION-CAR.RU

№	Каталожный номер	Доп. номер	Наименование	Кол-во	Номер замены
1	21110-3843010-00	8450056052	Датчик скорости автомобиля	1	21110384301001
1	21110-3843010-01	8460002785	Датчик скорости автомобиля	1	21110384301000
1	21230-3843010-20	8450085270	Заглушка отверстия под датчик скорости	1	
2	21210-3802822-01	8450036691	Корпус привода спидометра	1	
4	21214-3802830-03	8450079261	Прокладка корпуса привода спидометра	1	
5	21230-3802834-00	8450058675	Шестерня ведомая привода спидометра	1	

Каталог предоставлен сайтом scorpion-car.ru. При размещении каталога ссылка на страницу загрузки обязательна!

6	21010-3802717-00	8450052681	Шайба	1	
7	21010-3802718-01	8450052682	Прокладка уплотнительная нижнего конца гибкого вала спидометра	1	
8	00001-0061008-11	8450001030	Гайка М8	3	
9	00001-0005166-70	8450001088	Шайба 8 пружинная	3	

Каталог предоставлен сайтом scorpion-car.ru. При размещении каталога ссылка на страницу загрузки обязательна!

240110. Привод раздаточной коробки и мостов (до 02.2010г)

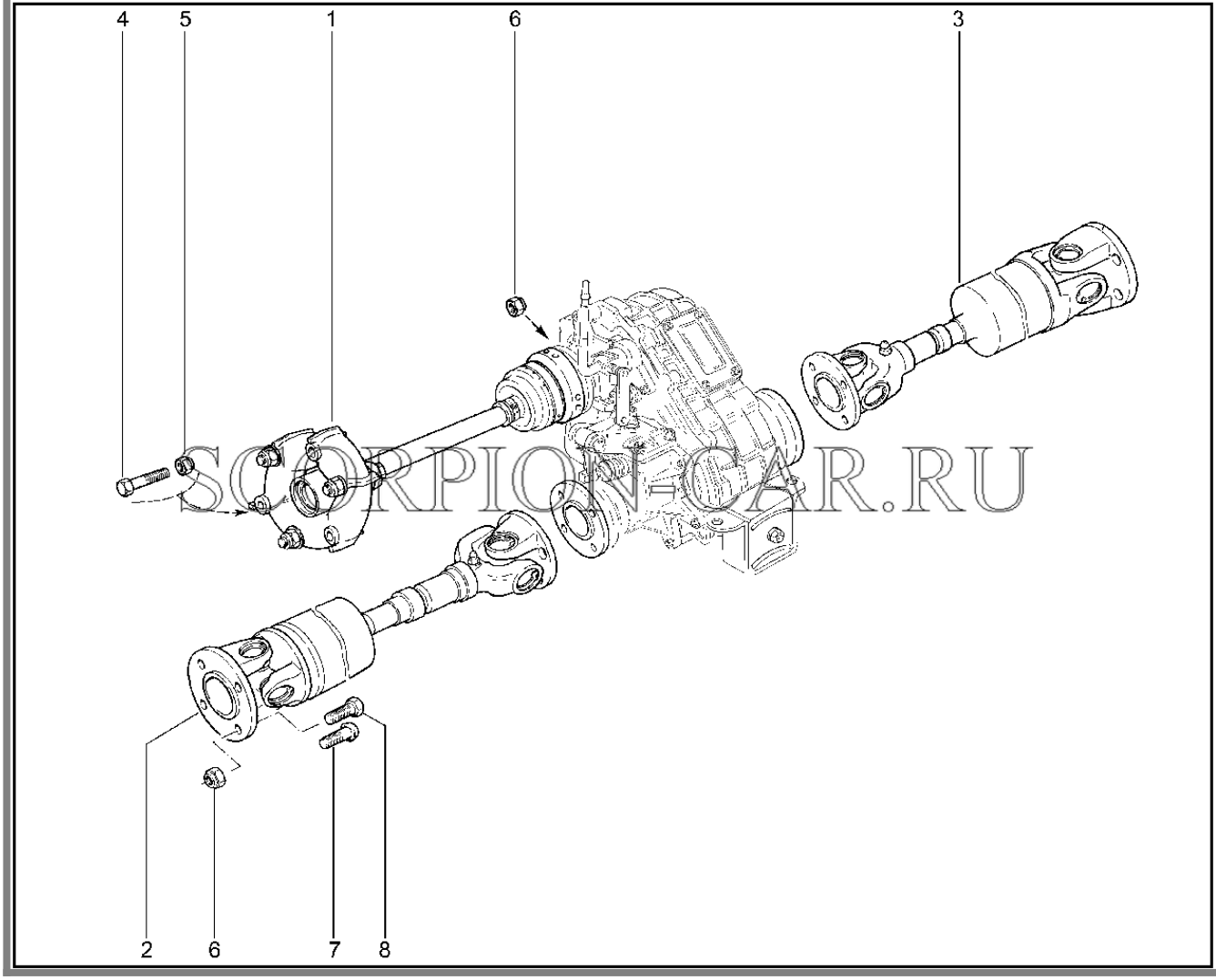

SCORPION-CAR.RU

№	Каталожный номер	Доп. номер	Наименование	Кол-во	Номер замены
1	21230-2202010-00	8450083034	Вал карданный промежуточный	1	8450089122
2	21230-2203012-00		Вал карданный в сборе	1	21230220301201
2	21230-2203012-01		Вал карданный в сборе	1	21230220301210
2	21230-2203012-10		Вал карданный в сборе	1	
3	21230-2201012-00		Вал карданный в сборе	1	21230220301201
3	21230-2203012-01		Вал карданный в сборе	1	21230220301210

Каталог предоставлен сайтом scorpion-car.ru. При размещении каталога ссылка на страницу загрузки обязательна!

3	21230-2203012-10		Вал карданный в сборе	1	
4	00001-0055413-21	8450001050	Болт М12х1,25х75	3	
5	00001-0061051-21	8450050265	Гайка М12х1,25 самоконтрящаяся	3	
6	00001-0061041-11	8450001211	Гайка М8 самоконтрящаяся	20	
7	21010-2201107-00	8450052408	Болт крепления фланцев карданного вала	16	00001006043621
8	00001-0060436-21	8450006078	Болт М8х25	16	

Каталог предоставлен сайтом scorpion-car.ru. При размещении каталога ссылка на страницу загрузки обязательна!

240210. Привод раздаточной коробки и мостов (с 02.2010г)

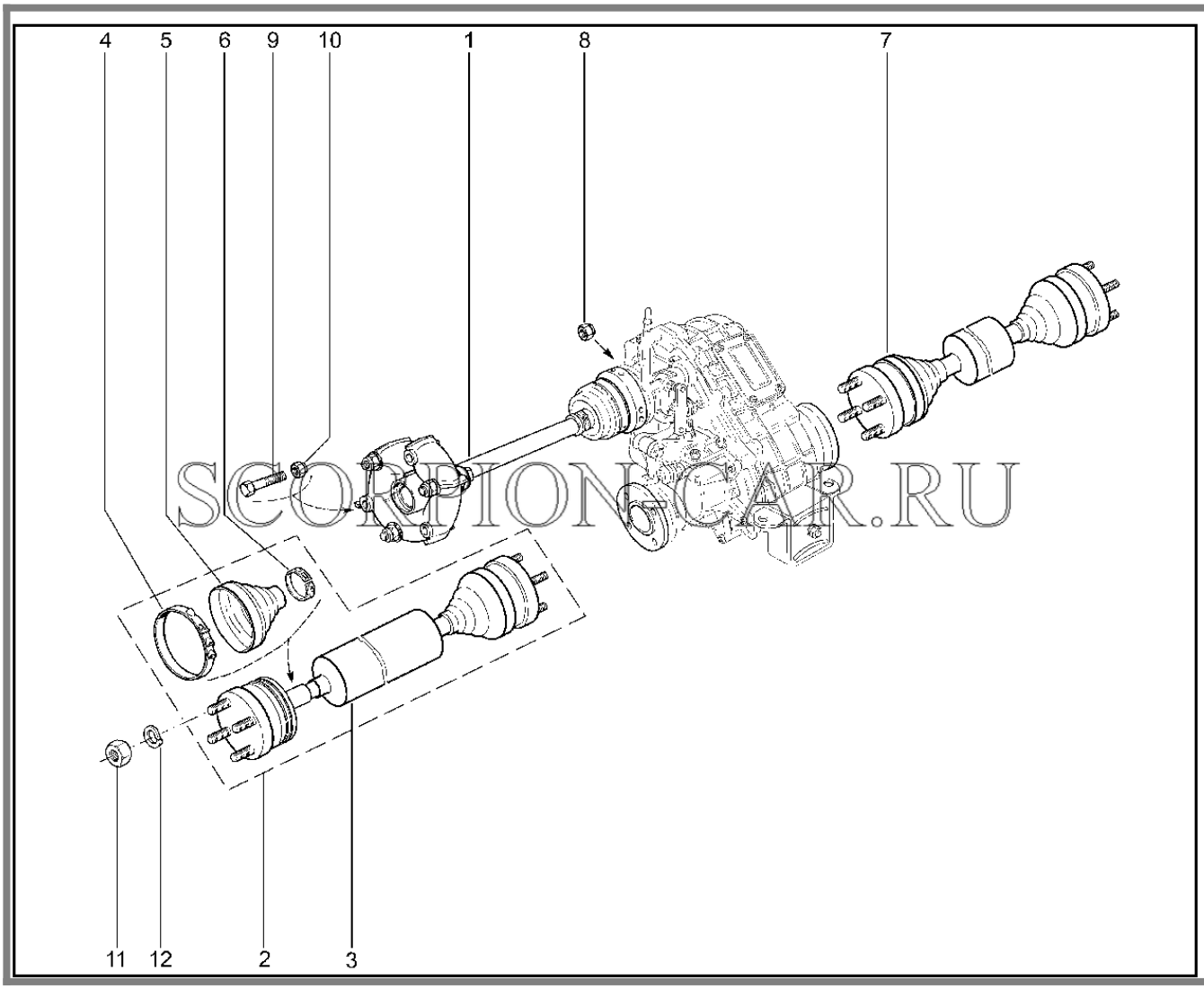

SCORPION-CAR.RU

№	Каталожный номер	Доп. номер	Наименование	Кол-во	Номер замены
1	21230-2202010-00	8450083034	Вал карданный промежуточный	1	8450089122
2	21214-2201012-01	8450077925	Вал приводной с ШРУС в сборе	1	
3	21230-2201012-04	8450085096	Вал приводной с ШРУС в сборе	1	21230220101206
3	21230-2201012-06	8450085095	Вал приводной с ШРУС в сборе	1	21230220101204
4	21214-2202088-00	8460003582	Хомут крепления чехла (специальный)	4	

Каталог предоставлен сайтом scorpion-car.ru. При размещении каталога ссылка на страницу загрузки обязательна!

5	21214-2201168-00	8460003581	Чехол шарнира карданного вала	4	
6	21080-2215034-00	8450054008	Хомут	4	
7	21214-2201012-01	8450077925	Вал приводной с ШРУС в сборе	1	
7	21230-2201012-04	8450085096	Вал приводной с ШРУС в сборе	1	21230220101206
7	21230-2201012-06	8450085095	Вал приводной с ШРУС в сборе	1	21230220101204
8	00001-0061041-11	8450001211	Гайка М8 самоконтрящаяся	12	
9	00001-0055413-21	8450001050	Болт М12х1,25х75	3	
10	00001-0061051-11	8450050264	Гайка М12х1,25 самоконтрящаяся	3	
10	00001-0061051-21	8450050265	Гайка М12х1,25 самоконтрящаяся	3	00001006105111
11	00001-0061008-21	8450001060	Гайка М8	8	
12	00001-0005166-70	8450001088	Шайба 8 пружинная	8	

Каталог предоставлен сайтом scorpion-car.ru. При размещении каталога ссылка на страницу загрузки обязательна!

241110. Вал карданный промежуточный

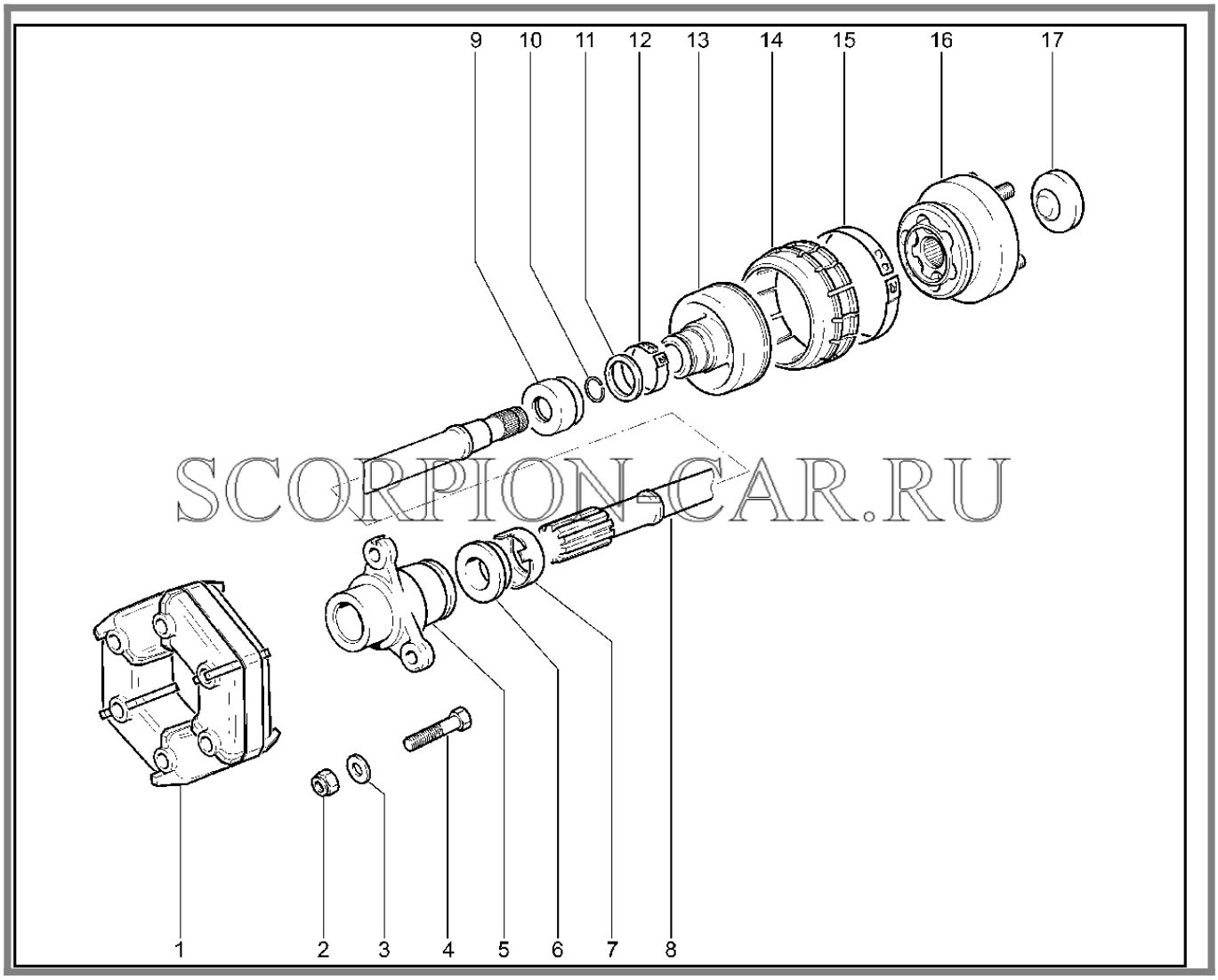

№	Каталожный номер	Доп. номер	Наименование	Кол-во	Номер замены
1	21230-2202120-00	8450058517	Муфта эластичная	1	
2	00001-0061051-11	8450050264	Гайка М12х1,25 самоконтрящаяся	3	00001006105121
2	00001-0061051-21	8450050265	Гайка М12х1,25 самоконтрящаяся	3	00001006105111
3	21210-2202070-00	8450057164	Шайба балансировочная	6	21210220207100
3	21210-2202071-00	8450057165	Шайба балансировочная	6	21210220207000
4	00001-0055413-21	8450001050	Болт М12х1,25х75	3	

Каталог предоставлен сайтом scorpion-car.ru. При размещении каталога ссылка на страницу загрузки обязательна!

5	21230-2202023-00	8450035319	Фланец скользящий муфты промежуточного вала	1	
6	21010-2202110-00	8450052414	Сальник фланца эластичной муфты	1	
7	21010-2202115-00	8450052415	Обойма сальника	1	
8	21230-2202092-00	8450078711	Вал промежуточный	1	
9	21230-2202175-00	8450058520	Кожух клапана чехла шарнира	1	
10	11110-2215088-00	8450050779	Кольцо стопорное	1	11110221508801
10	11110-2215088-01	8450078037	Кольцо стопорное	1	11110221508800
11	21230-2202177-00	8450035318	Клапан чехла шарнира	1	
12	21230-2202135-00	8450058518	Хомут крепления чехла	1	
13	21230-2202068-00	8450058516	Чехол корпуса шарнира	1	
14	21230-2202066-00	8450058515	Кожух защитный чехла шарнира	1	
15	21213-2202036-00	8450057636	Хомут крепления кожуха	1	
16	21230-2202016-00	8450035316	Шарнир промежуточного карданного вала	1	
17	21230-2202140-00	8450058519	Заглушка корпуса шарнира	1	

Каталог предоставлен сайтом scorpion-car.ru. При размещении каталога ссылка на страницу загрузки обязательна!

242110. Привод колес в сборе

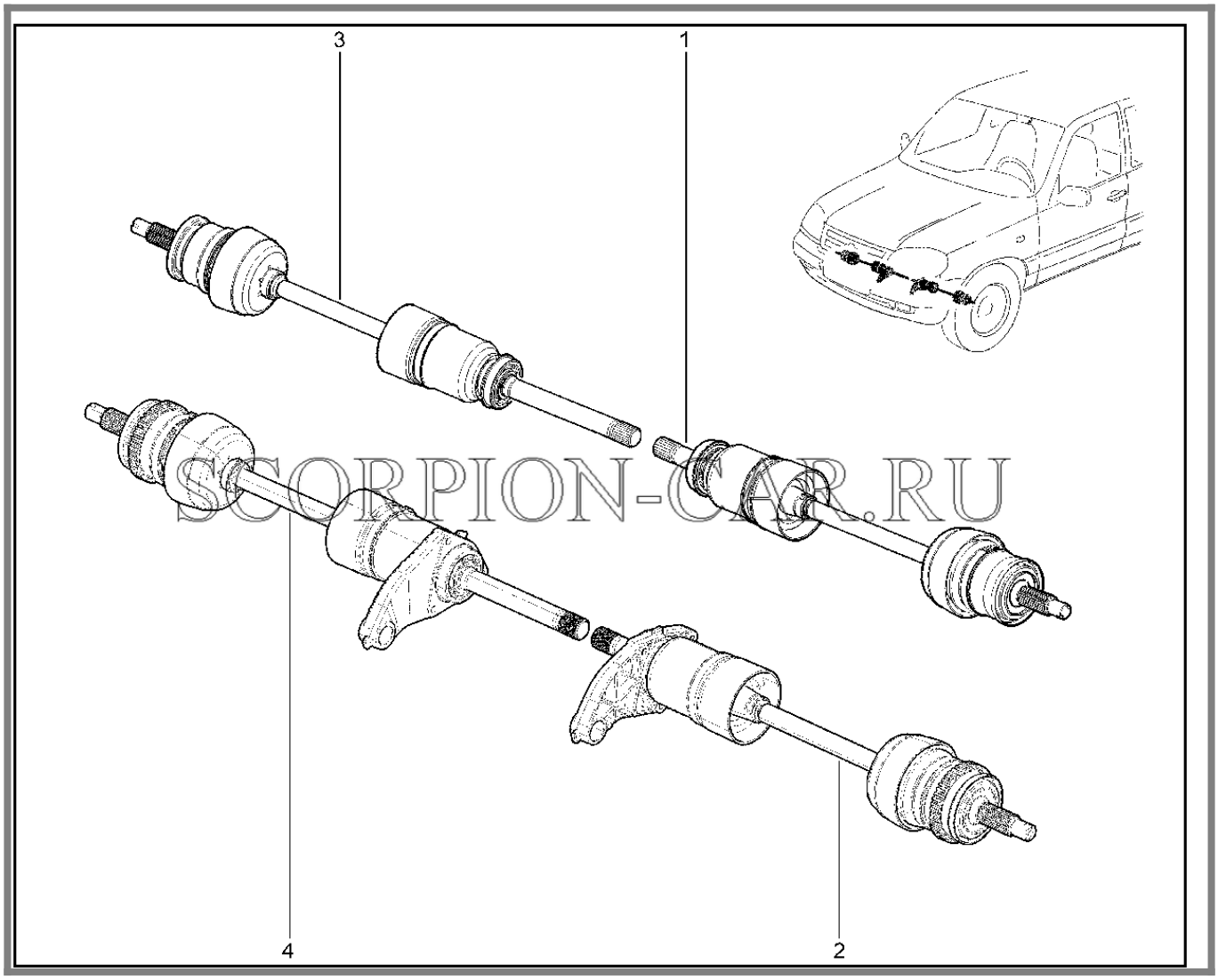

SCORPION-CAR.RU

№	Каталожный номер	Доп. номер	Наименование	Кол-во	Номер замены
1	21213-2215011-20	8450102637	Привод левого переднего колеса без ABS	1	
2	21230-2215011-30	8450035399	Привод левого переднего колеса без АБС	1	
2	21230-2215051-30	8450035401	Привод левого переднего колеса с АБС	1	
3	21213-2215010-20	8450102636	Привод правого переднего колеса без ABS	1	
4	21230-2215010-30	8450035398	Привод правого переднего колеса без АБС	1	
4	21230-2215050-30	8450035400	Привод правого переднего колеса с ABS	1	

Каталог предоставлен сайтом scorpion-car.ru. При размещении каталога ссылка на страницу загрузки обязательна!

242120. Привод колес (деталировка)

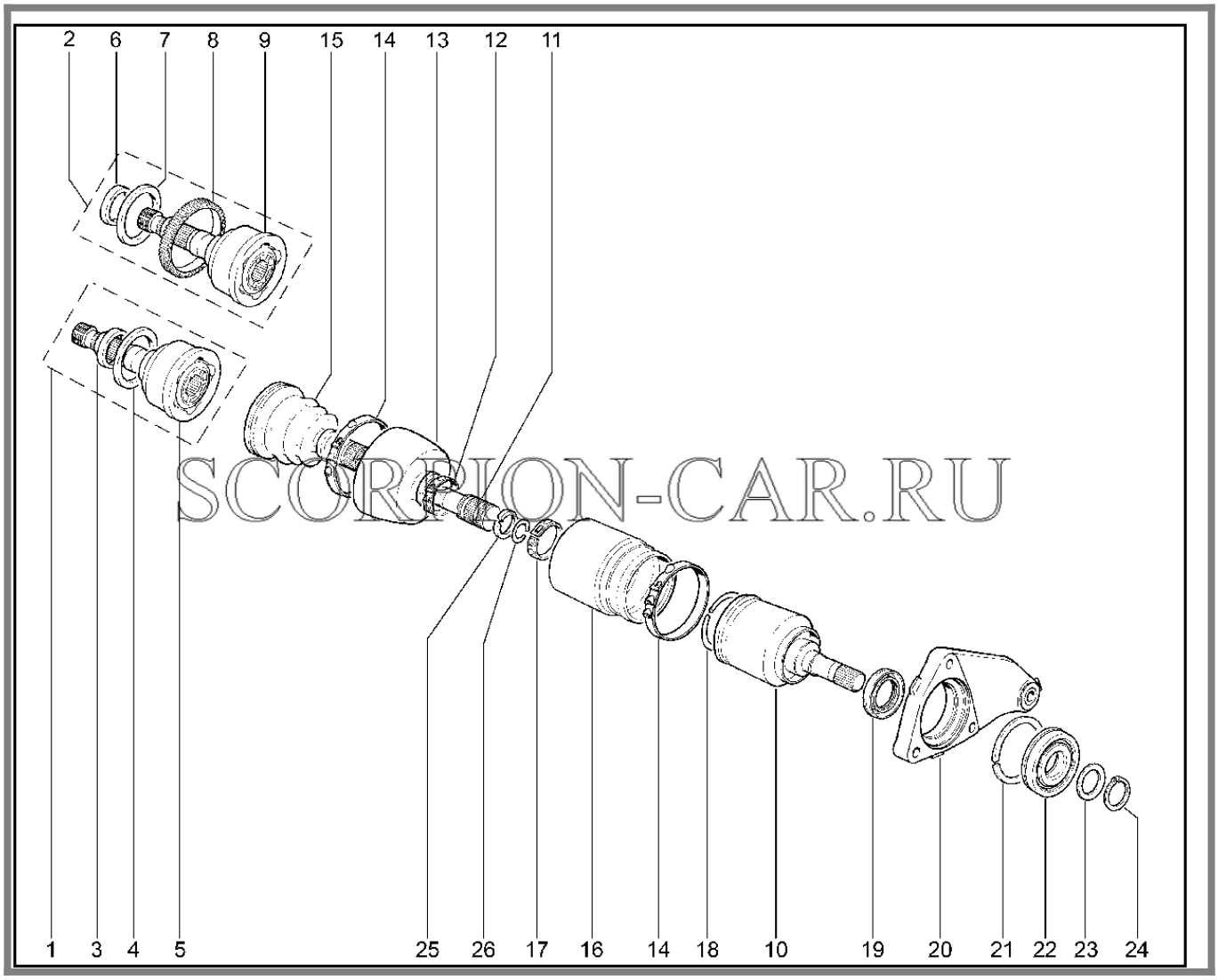

№	Каталожный номер	Доп. номер	Наименование	Кол-во	Номер замены
1	21213-2215012-00	8460003487	Шарнир наружный в сборе	2	
1	21230-2215012-00	8450109854	Шарнир наружный в сборе (24 шлица)	2	
2	21230-2215012-10	8450109855	Шарнир наружный в сборе	2	
3	21210-3103033-00	8450036896	Втулка сальника	2	
4	21210-3103060-10	8450074579	Кольцо защитное	2	
5	21213-2215020-00	8460003490	Корпус наружного шарнира	2	
6	21210-3103033-00	8450036896	Втулка сальника	2	

Каталог предоставлен сайтом scorpion-car.ru. При размещении каталога ссылка на страницу загрузки обязательна!

7	21210-3103060-10	8450074579	Кольцо защитное	2	
8	21230-3538390-00	8450058650	Ротор	1	
9	21230-2215020-00	8450035504	Корпус наружного шарнира	2	
10	21210-2215056-00	8460003343	Шарнир внутренний правый в сборе	2	
10	21210-2215057-00	8460003346	Шарнир внутренний левый в сборе	2	
10	21230-2215056-00	8450102660	Шарнир внутренний правый в сборе	2	
10	21230-2215057-00	8450102661	Шарнир внутренний левый в сборе	2	
11	21210-2215070-00	8450078697	Вал привода передних колес	2	
12	21210-2215098-00	8450057180	Хомут крепления защитного кожуха	2	
13	21210-2215038-00	8460003342	Кожух наружного шарнира	2	21210221503801
13	21210-2215038-01	8450057168	Кожух наружного шарнира	2	21210221503800
14	21210-2215090-00	8450057179	Хомут крепления чехла наружного шарнира	4	
15	21213-2215030-00	8450057639	Чехол наружного шарнира	2	
16	21210-2215068-01	8450057174	Чехол внутреннего шарнира	2	
17	21080-2215034-00	8450054008	Хомут	2	
18	21210-2215086-10	8450057178	Фиксатор внутреннего шарнира	2	
19	21213-2301034-00	8450057640	Сальник корпуса внутреннего шарнира правый	1	21213230103401
19	21213-2301034-01	8450108619	Сальник полуоси правый	1	21213230103400

Каталог предоставлен сайтом scorpion-car.ru. При размещении каталога ссылка на страницу загрузки обязательна!

19	21213-2301035-00	8450057641	Сальник полуоси левый	1	21213230103501
19	21213-2301035-01	8450108620	Сальник корпуса внутреннего шарнира левый	1	21213230103500
19	21230-2303120-00	8460003844	Сальник корпуса внутреннего шарнира правый	1	
19	21230-2303121-00	8460003845	Сальник корпуса внутреннего шарнира левый	1	
20	21230-2303084-00	8450108617	Крышка подшипника правая	1	
20	21230-2303085-00	8450108618	Крышка подшипника левая	1	
21	21010-1701192-01	8450052370	Кольцо установочное подшипника	2	
22	21070-1701190-01	8450053594	Подшипник	2	
22	21070-1701190-03	8450108621	Подшипник	2	
22	21070-1701190-04	8450108622	Подшипник	2	
22	21070-1701190-05	8450108623	Подшипник	2	
22	21070-1701190-06	8450108624	Подшипник	2	
22	21070-1701190-07	8450053595	Подшипник	2	
22	21070-1701190-08	8450078310	Подшипник	2	
23	21010-1701035-00	8450080582	Кольцо пружинное	2	
24	21010-1701037-00	8450052351	Кольцо стопорное	2	
25	21210-2215082-00	8450057176	Кольцо упорное	4	
26	21210-2215084-00	8450057177	Кольцо стопорное обоймы шарнира	4	21210221508401
26	21210-2215084-01	8450078041	Кольцо стопорное обоймы шарнира	4	21210221508400

Каталог предоставлен сайтом scorpion-car.ru. При размещении каталога ссылка на страницу загрузки обязательна!

250110. Установка моста переднего

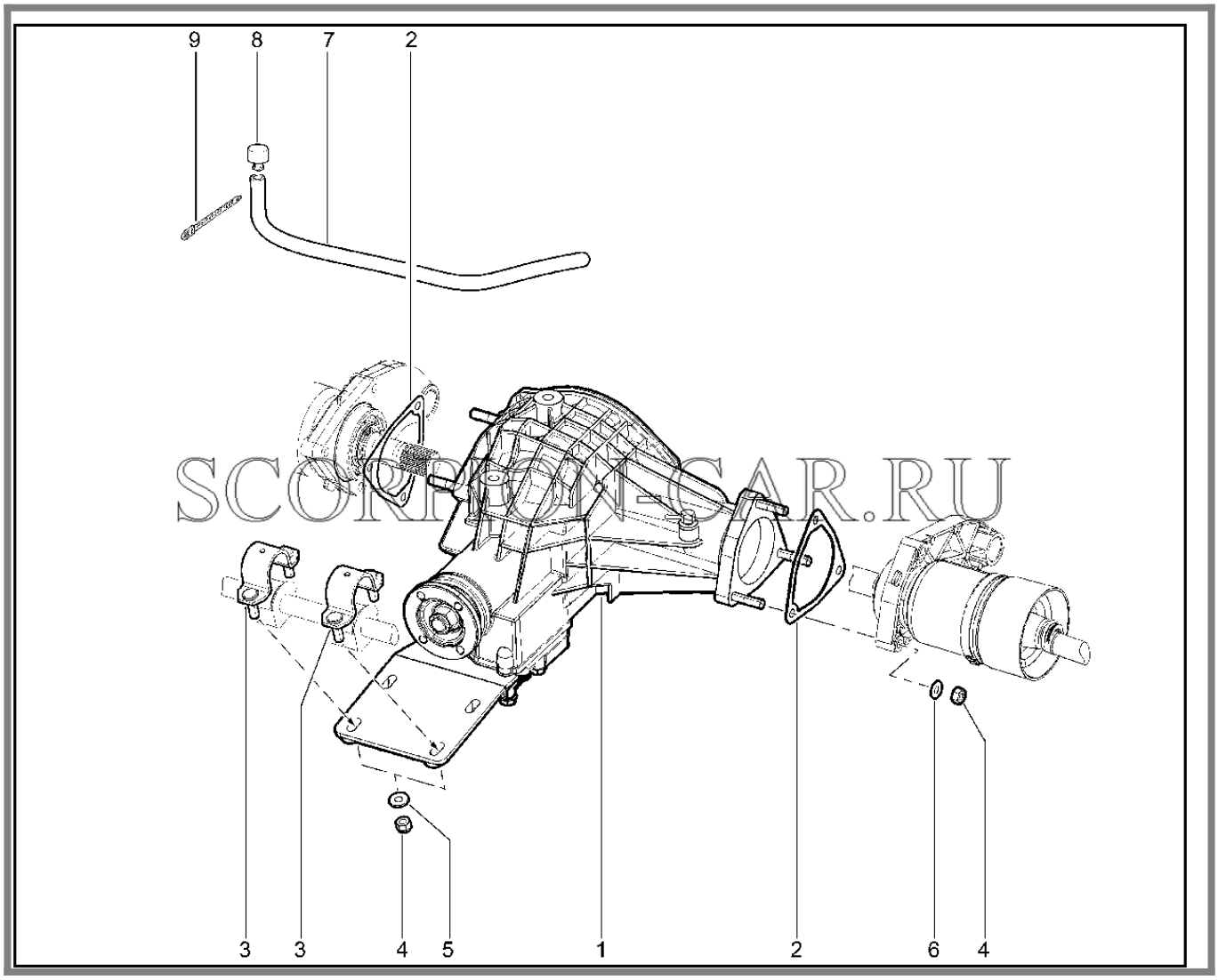

№	Каталожный номер	Доп. номер	Наименование	Кол-во	Номер замены
1	21230-2300012-00	8450109858	Мост передний в сборе	1	
1	21230-2300012-30	8460007068	Мост передний в сборе	1	
2	21230-2303087-01	8450058524	Прокладка	2	
3	21230-2301072-00	8450075839	Обойма	2	21230230107201
3	21230-2301072-01	8450085147	Обойма	2	21230230107200
4	00001-0061008-11	8450001030	Гайка М8	10	
5	00001-0026467-01	8450001687	Шайба 8	4	
6	00001-0026013-71	8450050110	Шайба 8 волнистая	6	

Каталог предоставлен сайтом scorpion-car.ru. При размещении каталога ссылка на страницу загрузки обязательна!

7	00001-7504117-00	8450085149	Шланг 525мм гибкий сапуна	1	
8	21236-1700022-00	8450085150	Колпачок	1	
9	00001-0045677-80	8450001367	Хомут 126.5	1	

Каталог предоставлен сайтом scorpion-car.ru. При размещении каталога ссылка на страницу загрузки обязательна!

252110. Корпус и крышки редуктора переднего моста

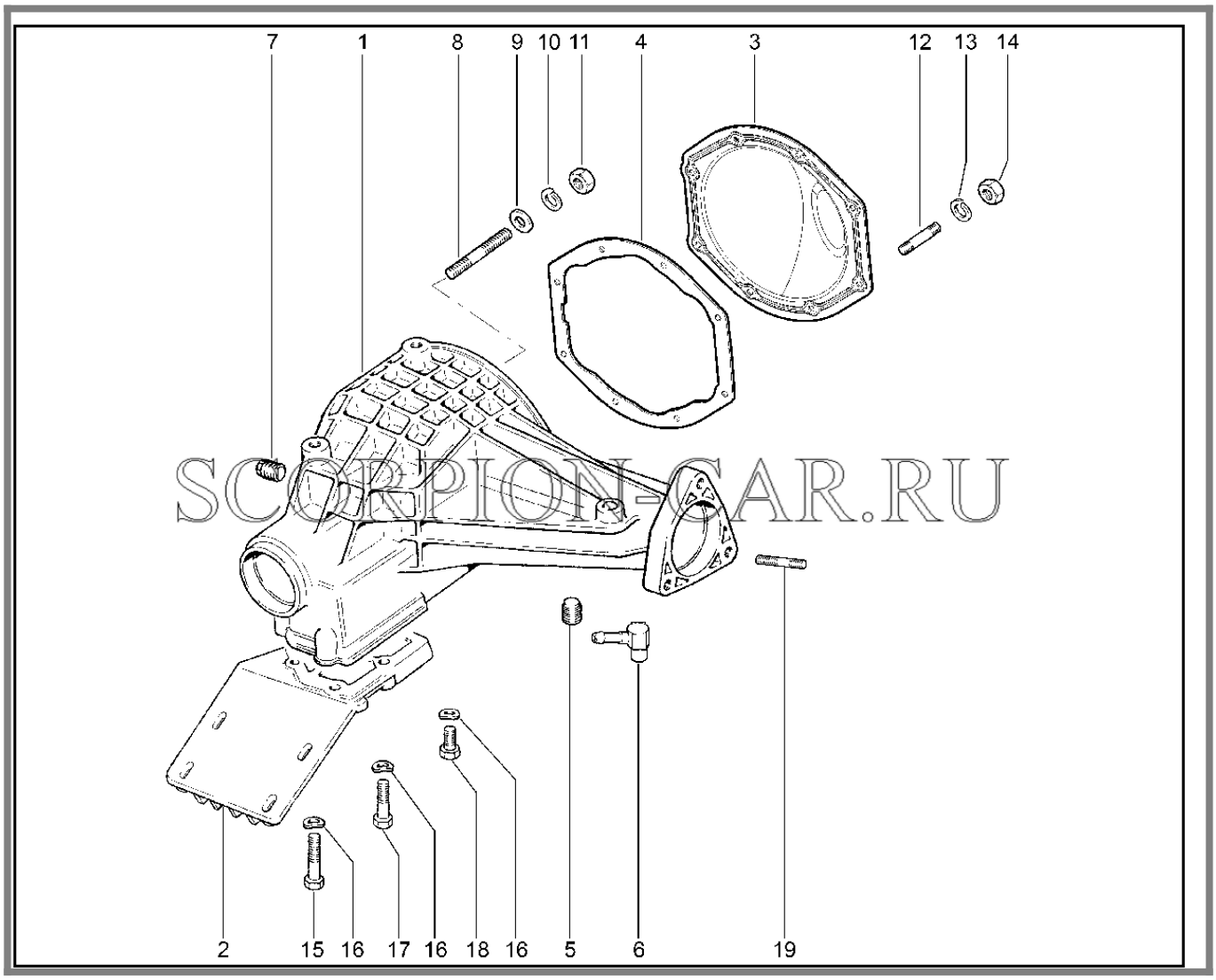

SCORPION-CAR.RU

№	Каталожный номер	Доп. номер	Наименование	Кол-во	Номер замены
1	21230-2302015-00	8460007073	Картер переднего моста	1	21236230201500
1	21236-2302015-00	8450108445	Картер переднего моста	1	
2	21230-2301014-10	8450108446	Крышка картера переднего моста нижняя	1	
3	21210-2301022-00	8450108443	Крышка картера	1	
4	21213-2301070-00	8450057642	Прокладка	1	
5	21230-2401046-00	8450058531	Пробка магнитная	1	
6	21236-2301048-00	8450058923	Сапун	1	

Каталог предоставлен сайтом scorpion-car.ru. При размещении каталога ссылка на страницу загрузки обязательна!

7	21230-2401074-00	8450058534	Пробка резьбовая коническая	1	
8	00001-0035328-21	8450050171	Шпилька M12x1,25x40	4	
9	00001-0005200-01	8450001004	Шайба 12x22	4	
10	00001-0005170-70	8450001003	Шайба пружинная 12	4	
11	00001-0058962-11	8450001091	Гайка M6	4	
12	00001-0060442-21	8450001340	Болт M8x50	2	
13	00001-0005164-70	8450001046	Шайба 6	8	
14	00001-0058962-11	8450001091	Гайка M6	8	
15	00001-0015000-21	8450050079	Шпилька M6x12	8	
16	00001-0026013-71	8450050110	Шайба 8 волнистая	8	
17	00001-0060440-21	8450050251	Болт M8x40	4	
18	00001-0060436-21	8450006078	Болт M8x25	2	
19	00001-0035437-21	8450050182	Шпилька M8x35	6	

Каталог предоставлен сайтом scorpion-car.ru. При размещении каталога ссылка на страницу загрузки обязательна!

253110. Редуктор и дифференциал переднего моста

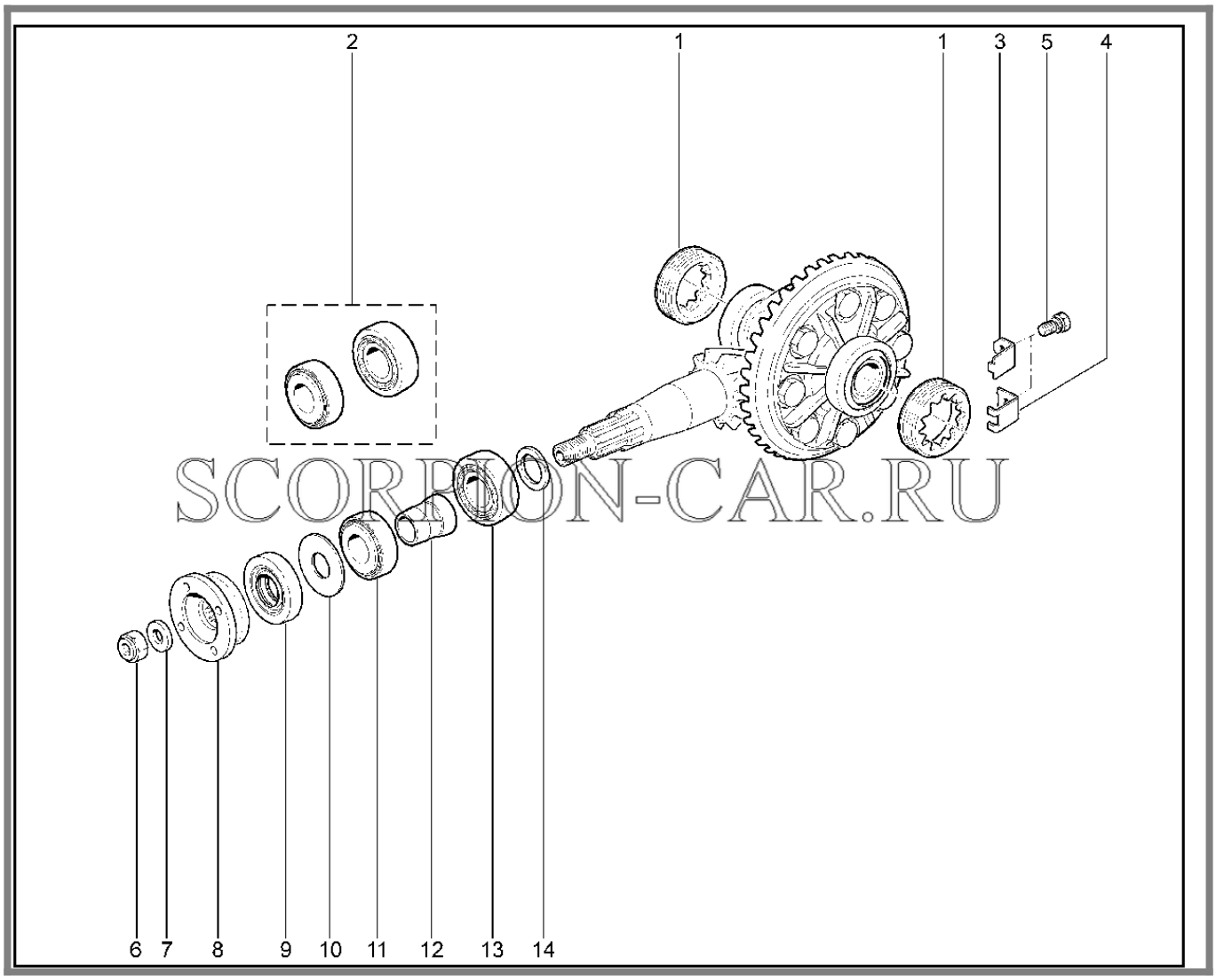

SCORPION-CAR.RU

№	Каталожный номер	Доп. номер	Наименование	Кол-во	Номер замены
1	21210-2303064-00	8450108474	Гайка подшипника	2	
2	21010-2402024-00	8450108472	Комплект подшипников	1	21010240202410
2	21010-2402024-10	8450108473	Комплект подшипников	1	21010240202400
3	21010-2403066-00	8450052453	Пластина	2	
4	21010-2403065-00	8450052452	Пластина	2	
5	00001-0038242-21	8450006051	Болт М6х14	2	
6	00001-0025749-21	8450001198	Гайка М16х1,5	1	

Каталог предоставлен сайтом scorpion-car.ru. При размещении каталога ссылка на страницу загрузки обязательна!

7	21010-2201106-01	8450078618	Шайба гайки крепления фланца	1	
8	21230-2201100-00	8450036689	Фланец	1	
9	21230-1802216-20	8450058505	Сальник редуктора	1	
10	21010-2402075-00	8450052436	Маслоотражатель	1	
11	21010-2402025-00	8450052430	Подшипник ведущей шестерни задний (входит в комплект 21010240202400)	1	21010240202510
11	21010-2402025-10	8450052431	Подшипник ведущей шестерни задний (входит в комплект 21010240202410)	1	21010240202500
12	21010-2402029-01	8450078622	Втулка распорная подшипников	1	
13	21010-2402041-00	8450052432	Подшипник ведущей шестерни передний (входит в комплект 21010240202400)	1	21010240204110
13	21010-2402041-10	8450052433	Подшипник ведущей шестерни передний (входит в комплект 21010240202410)	1	21010240204100
14	21010-2402080-00	8450108456	Кольцо 2,55 мм	1	
14	21010-2402081-00	8450108457	Кольцо 2,60 мм	1	
14	21010-2402082-00	8450108458	Кольцо 2,65 мм	1	
14	21010-2402083-00	8450108459	Кольцо 2,70 мм	1	
14	21010-2402084-00	8450108460	Кольцо 2,75 мм	1	
14	21010-2402085-00	8450108461	Кольцо 2,80 мм	1	
14	21010-2402086-00	8450108462	Кольцо 2,85 мм	1	
14	21010-2402087-00	8450108463	Кольцо 2,90 мм	1	
14	21010-2402088-00	8450108464	Кольцо 2,95 мм	1	
14	21010-2402089-00	8450108465	Кольцо 3,00 мм	1	

Каталог предоставлен сайтом scorpion-car.ru. При размещении каталога ссылка на страницу загрузки обязательна!

14	21010-2402090-00	8450108466	Кольцо 3,05 мм	1	
14	21010-2402091-00	8450108467	Кольцо 3,10 мм	1	
14	21010-2402092-00	8450108468	Кольцо 3,15 мм	1	
14	21010-2402093-00	8450108469	Кольцо 3,20 мм	1	
14	21010-2402096-00	8450108471	Кольцо 3,35 мм	1	

Каталог предоставлен сайтом scorpion-car.ru. При размещении каталога ссылка на страницу загрузки обязательна!

254110. Мост задний в сборе

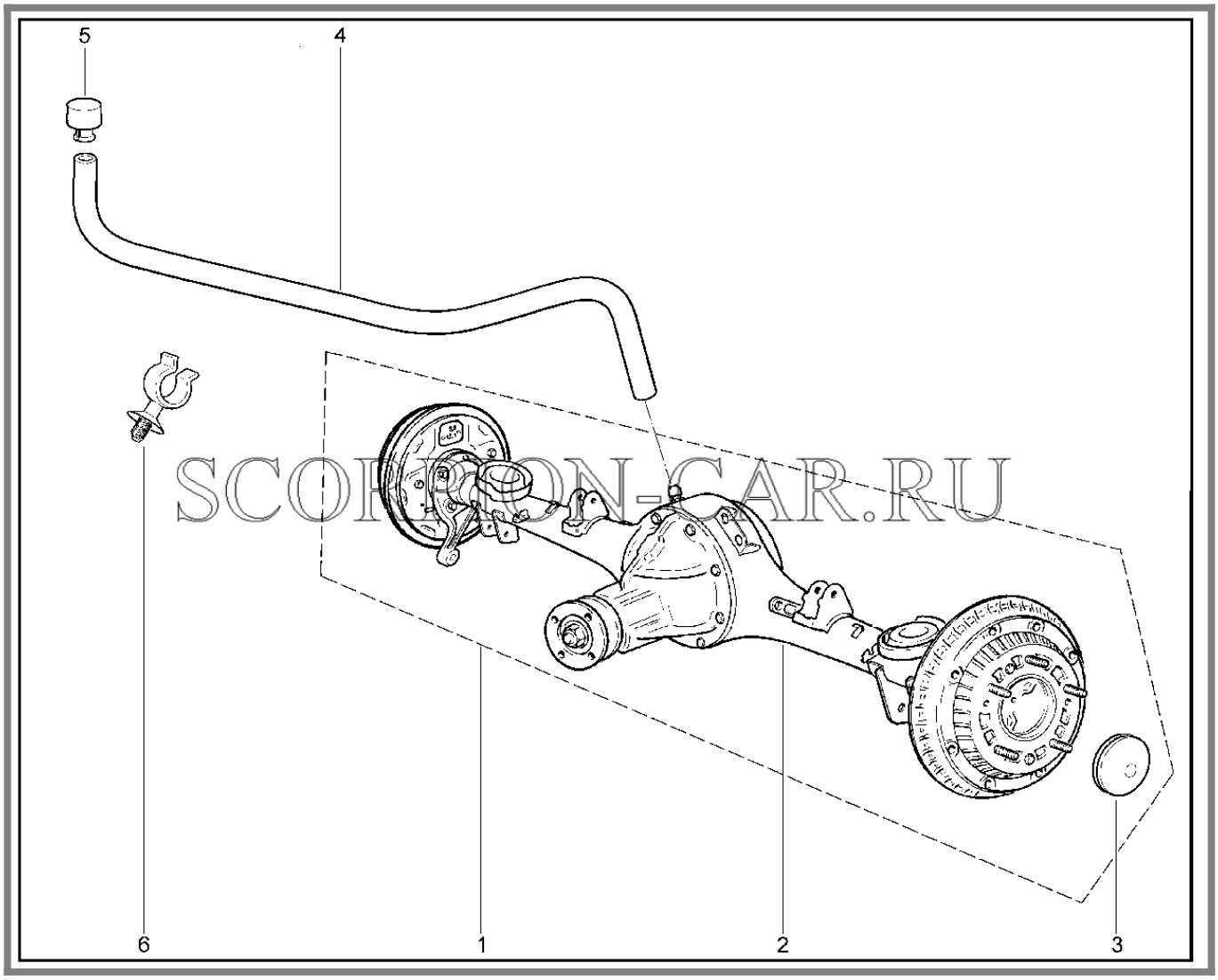

SCORPION-CAR.RU

№	Каталожный номер	Доп. номер	Наименование	Кол-во	Номер замены
1	21230-2400010-00	8450109859	Мост задний с тормозами и тросом ручного привода тормоза в сборе	1	
1	21230-2400010-20	8450109860	Мост задний с тормозами и тросом ручного привода тормоза	1	
2	21230-2400012-00	8450035877	Мост задний с тормозами в сборе	1	
2	21230-2400012-20	8450083772	Мост задний с тормозами в сборе	1	
3	21210-3103065-00	8450057275	Колпак ступицы колеса	2	21210310306510

Каталог предоставлен сайтом scorpion-car.ru. При размещении каталога ссылка на страницу загрузки обязательна!

3	21210-3103065-10	8450075750	Колпак ступицы колеса	2	
4	00001-7504117-00	8450085149	Шланг 525мм гибкий сапуна	1	
5	21236-1700022-00	8450085150	Колпачок	1	
6	21236-2401060-00	8450085157	Клипса	1	

Каталог предоставлен сайтом scorpion-car.ru. При размещении каталога ссылка на страницу загрузки обязательна!

255110. Балка заднего моста

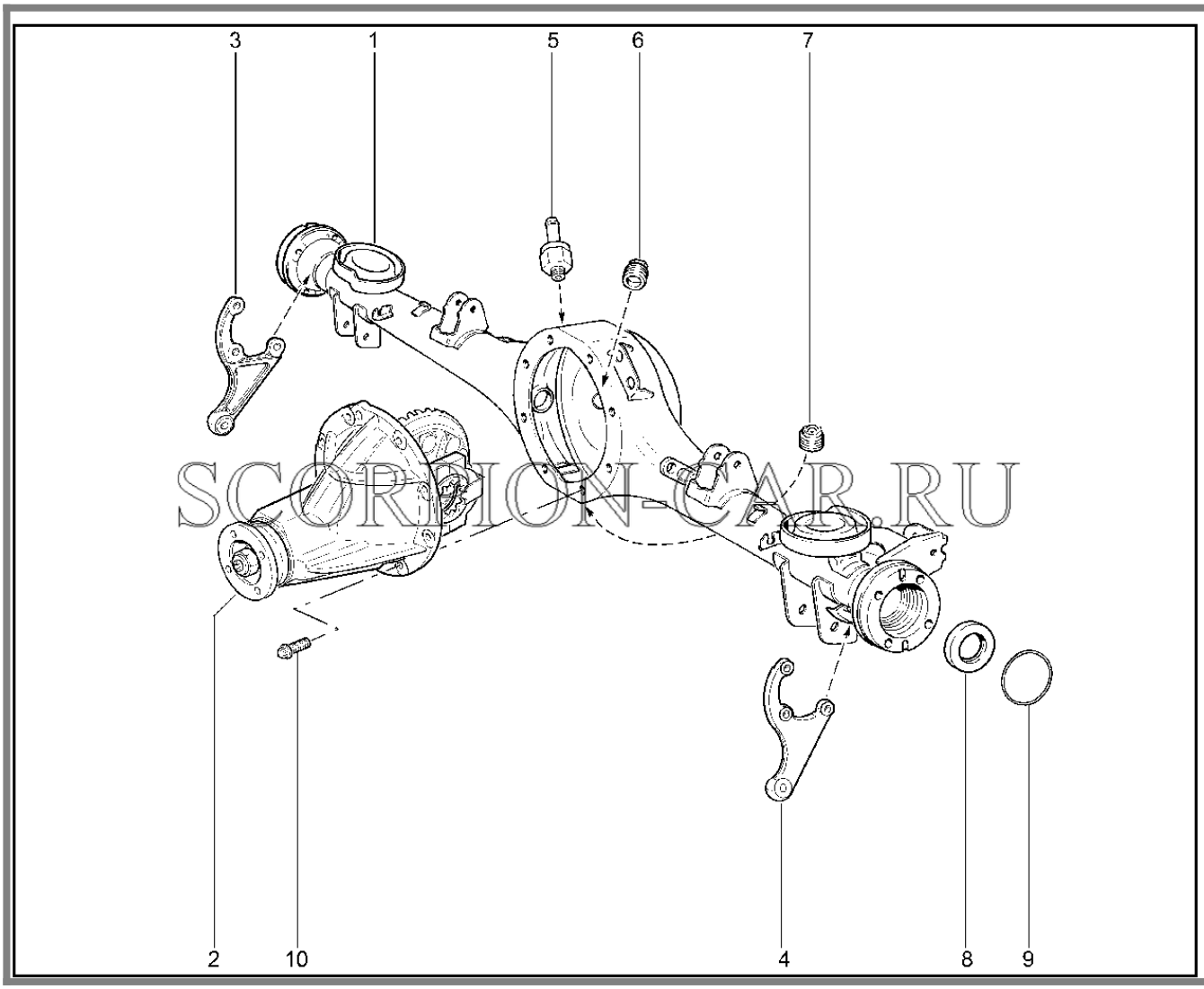

SCORPION-CAR.RU

№	Каталожный номер	Доп. номер	Наименование	Кол-во	Номер замены
1	21230-2401010-00	8450109861	Балка заднего моста в сборе	1	
1	21230-2401010-20	8450109863	Балка заднего моста в сборе	1	
2	21060-2402010-00	8450102583	Редуктор заднего моста в сборе	1	21230240201002
2	21230-2402010-02	8450108483	Редуктор заднего моста в сборе	1	21060240201000
3	21230-2915560-01	8450058579	Кронштейн крепления амортизатора правый	1	

Каталог предоставлен сайтом scorpion-car.ru. При размещении каталога ссылка на страницу загрузки обязательна!

4	21230-2915561-01	8450058582	Кронштейн крепления амортизатора нижний левый	1	
5	21236-2401052-20	8450085155	Сапун картера заднего моста	1	
6	21230-2401074-00	8450058534	Пробка резьбовая коническая	1	
7	00001-0043244-11	8450050217	Пробка 22х1,5 коническая	1	21080100915600
7	21080-1009156-00	8450006098	Пробка сливного отверстия масляного картера	1	00001004324411
8	21100-2301034-00	8450055156	Сальник полуоси правый в сборе	1	
8	21100-2301034-01	8450055157	Сальник полуоси правый в сборе	1	
8	21100-2301035-00	8450055158	Сальник полуоси левый в сборе	1	
8	21100-2301035-01	8450055159	Сальник полуоси левый в сборе	1	
9	21210-2401065-00	8450057184	Кольцо уплотнительное	2	
10	21010-2402101-10	8450052440	Болт	8	

Каталог предоставлен сайтом scorpion-car.ru. При размещении каталога ссылка на страницу загрузки обязательна!

256110. Полуоси заднего моста

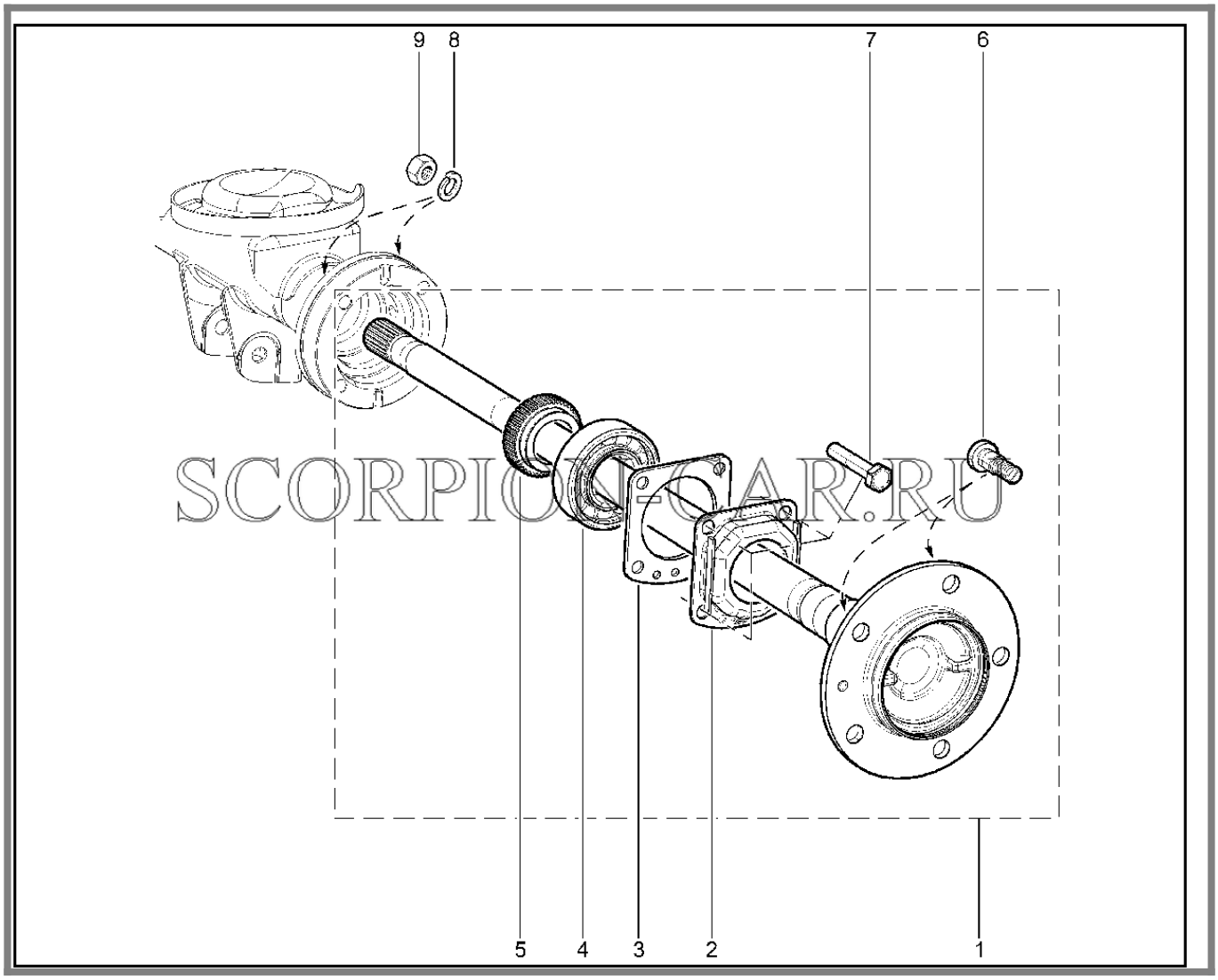

№	Каталожный номер	Доп. номер	Наименование	Кол-во	Номер замены
1	21230-2403069-00	8450109864	Полуось в сборе	1	
1	21230-2403069-10	8450108478	Полуось в сборе	1	
2	21210-2403072-00	8450108481	Маслоотражатель	2	
3	21210-2403086-00	8450108480	Пластина крепления подшипника	2	
4	21210-2403080-00	8450057188	Подшипник	2	
4	21210-2403080-01	8450057189	Подшипник	2	
4	21210-2403080-02	8450108479	Подшипник	2	
5	21230-2403084-00	8450036895	Кольцо запорное подшипника	2	

Каталог предоставлен сайтом scorpion-car.ru. При размещении каталога ссылка на страницу загрузки обязательна!

5	21230-2403084-10	8450078712	Кольцо запорное подшипника	2	
6	21210-3104039-00	8450057276	Болт крепления колеса	10	
7	00001-0012880-31	8450006307	Болт М10х1,25х60	8	
8	00001-0005168-70	8450001002	Шайба 10	8	
9	00001-0021647-11	8450001204	Гайка М10х1.25 шестигранная	8	

Каталог предоставлен сайтом scorpion-car.ru. При размещении каталога ссылка на страницу загрузки обязательна!

257110. Редуктор и дифференциал заднего моста

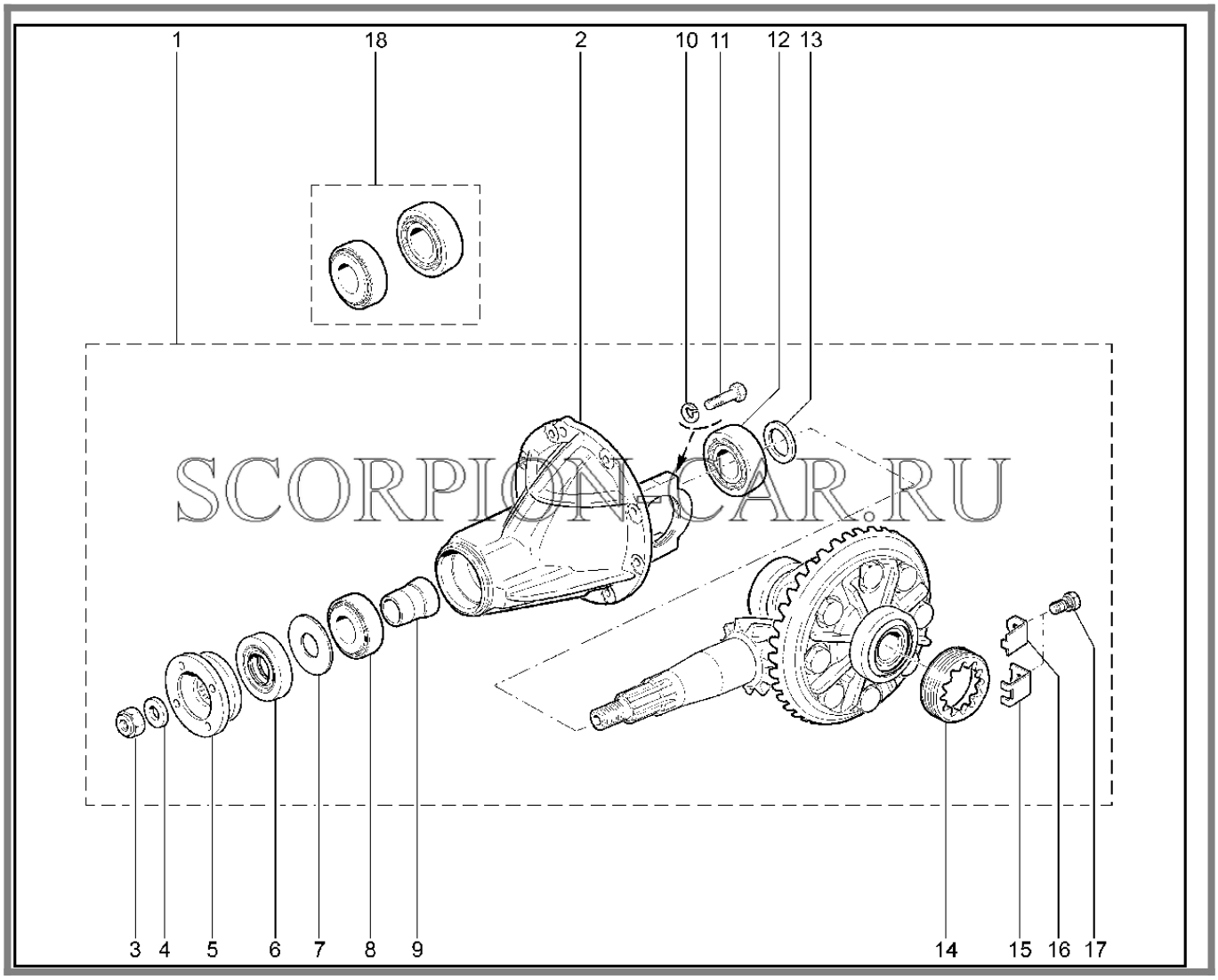

SCORPION-CAR.RU

№	Каталожный номер	Доп. номер	Наименование	Кол-во	Номер замены
1	21060-2402010-00	8450102583	Редуктор заднего моста в сборе	1	21230240201002
1	21230-2402010-02	8450108483	Редуктор заднего моста в сборе	1	21060240201000
2	21010-2402015-11	8450108775	Картер редуктора заднего моста	1	
3	00001-0025749-21	8450001198	Гайка М16х1,5	1	
4	21010-2201106-01	8450078618	Шайба гайки крепления фланца	1	
5	21230-2201100-00	8450036689	Фланец	1	
6	21230-1802120-20	8450058502	Сальник	1	

Каталог предоставлен сайтом scorpion-car.ru. При размещении каталога ссылка на страницу загрузки обязательна!

7	21010-2402075-00	8450052436	Маслоотражатель	1	
8	21010-2402025-00	8450052430	Подшипник ведущей шестерни задний (входит в комплект 21010240202400)	1	21010240202510
8	21010-2402025-10	8450052431	Подшипник ведущей шестерни задний (входит в комплект 21010240202410)	1	21010240202500
9	21010-2402029-01	8450078622	Втулка распорная подшипников	1	
10	00001-0005168-70	8450001002	Шайба 10	2	
11	00001-0013438-21	8450006037	Болт М10х1,25х50	2	
12	21010-2402041-00	8450052432	Подшипник ведущей шестерни передний (входит в комплект 21010240202400)	1	21010240204110
12	21010-2402041-10	8450052433	Подшипник ведущей шестерни передний (входит в комплект 21010240202410)	1	21010240204100
13	21010-2402080-00	8450108456	Кольцо 2,55 мм	1	
13	21010-2402081-00	8450108457	Кольцо 2,60 мм	1	
13	21010-2402082-00	8450108458	Кольцо 2,65 мм	1	
13	21010-2402083-00	8450108459	Кольцо 2,70 мм	1	
13	21010-2402084-00	8450108460	Кольцо 2,75 мм	1	
13	21010-2402085-00	8450108461	Кольцо 2,80 мм	1	
13	21010-2402086-00	8450108462	Кольцо 2,85 мм	1	
13	21010-2402087-00	8450108463	Кольцо 2,90 мм	1	
13	21010-2402088-00	8450108464	Кольцо 2,95 мм	1	
13	21010-2402089-00	8450108465	Кольцо 3,00 мм	1	
13	21010-2402090-00	8450108466	Кольцо 3,05 мм	1	

Каталог предоставлен сайтом scorpion-car.ru. При размещении каталога ссылка на страницу загрузки обязательна!

13	21010-2402091-00	8450108467	Кольцо 3,10 мм	1	
13	21010-2402092-00	8450108468	Кольцо 3,15 мм	1	
13	21010-2402093-00	8450108469	Кольцо 3,20 мм	1	
13	21010-2402096-00	8450108471	Кольцо 3,35 мм	1	
14	21010-2403064-00	8450052451	Гайка подшипника	2	
15	21010-2403065-00	8450052452	Пластина	2	
16	21010-2403066-00	8450052453	Пластина	2	
17	00001-0038240-11	8450050193	Болт М6х10	1	
18	21010-2402024-00	8450108472	Комплект подшипников	1	21010240202410
18	21010-2402024-10	8450108473	Комплект подшипников	1	21010240202400

Каталог предоставлен сайтом scorpion-car.ru. При размещении каталога ссылка на страницу загрузки обязательна!

258110. Дифференциал переднего и заднего моста

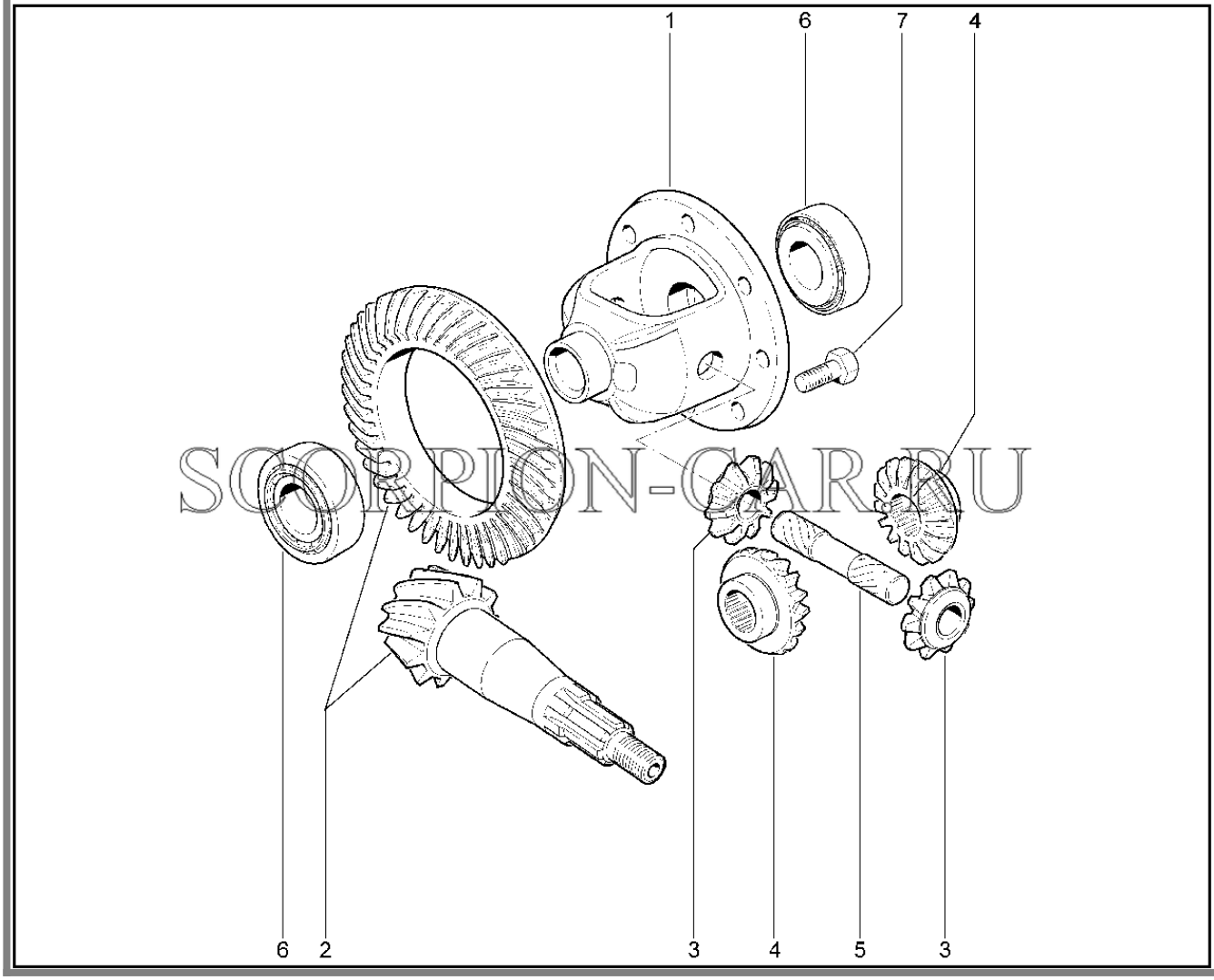

SCORPION-CAR.RU

№	Каталожный номер	Доп. номер	Наименование	Кол-во	Номер замены
1	21010-2403018-10	8450108488	Коробка дифференциала заднего моста	1	
1	21230-2303018-00	8450108487	Коробка дифференциала переднего моста	1	
2	21060-2402020-00	8450108486	Шестерня ведущая и ведомая (комплект)	1	
3	21010-2403055-00	8450108489	Сателлит	2	
4	21230-2303050-00	8450108490	Шестерня полуоси переднего моста	2	
4	21230-2403050-00	8450108491	Шестерня привода моста дифференциала	2	

Каталог предоставлен сайтом scorpion-car.ru. При размещении каталога ссылка на страницу загрузки обязательна!

5	21010-2403060-00	8450078623	Ось сателлитов	1	
6	21010-2403036-00	8450052442	Подшипник коробки дифференциала заднего моста	2	
6	21010-2403036-01	8450052443	Подшипник коробки дифференциала заднего моста	2	
6	21010-2403036-02	8450108485	Подшипник коробки дифференциала заднего моста	2	
6	21230-2303036-00	8450058523	Подшипник коробки дифференциала переднего моста	2	
7	21010-2403021-00	8450052441	Болт крепления ведомой шестерни	8	

Каталог предоставлен сайтом scorpion-car.ru. При размещении каталога ссылка на страницу загрузки обязательна!

310110. Поперечина передней подвески

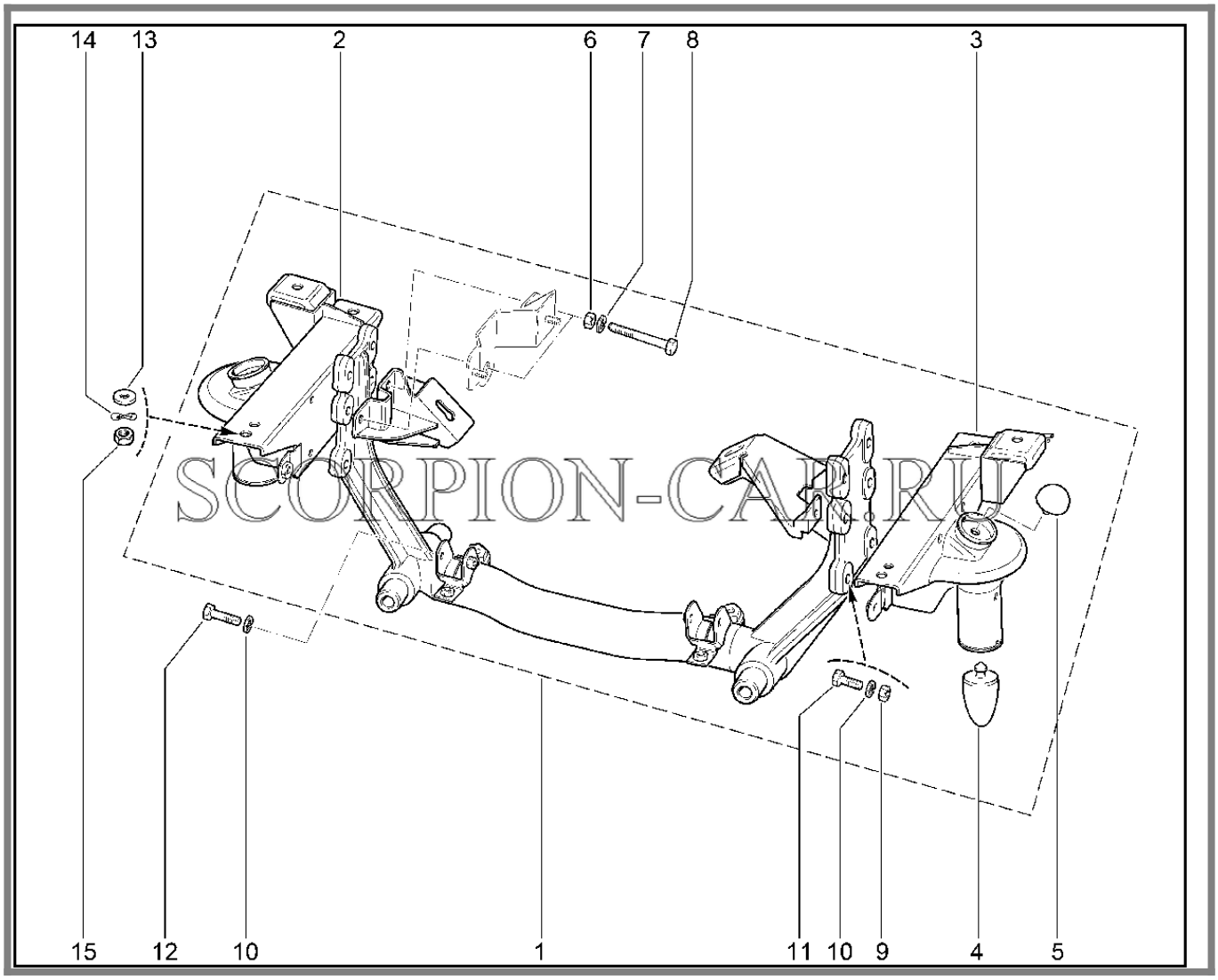

№	Каталожный номер	Доп. номер	Наименование	Кол-во	Номер замены
1	21230-2904200-00	8450102664	Поперечина передней подвески	1	
1	21230-2904200-20	8450035402	Поперечина подвески с кронштейнами в сборе	1	
1	21230-3001014-10	8450109869	Кулак поворотный правый (АБС)	1	
2	21230-2904222-00		Кронштейн правый	1	
2	21236-2904222-00	8450109877	Кронштейн правый	1	
3	21230-2904223-00		Кронштейн левый	1	
3	21236-2904223-00	8450109878	Кронштейн левый	1	

Каталог предоставлен сайтом scorpion-car.ru. При размещении каталога ссылка на страницу загрузки обязательна!

4	21010-2912622-00	8450052495	Буфер рессоры	2	
5	21230-2904248-00	8450058567	Буфер хода отбоя	2	
6	00001-0061015-21	8450001210	Гайка М12х1,25	4	
7	00001-0005170-70	8450001003	Шайба пружинная 12	4	
8	21210-2904284-00	8450057242	Болт М12х1,25х110	4	
9	00001-0021647-21	8450001017	Гайка М10х1.25	4	
10	00001-0005168-70	8450001002	Шайба 10	6	
11	00001-0012347-21	8450006034	Болт М10х1.25х45	4	
12	00001-0013438-33	8450050078	Болт М10х1,25х50	2	
13	00002-0491283-10	8450074466	Шайба 12	4	
14	00001-0026015-73	8450050112	Шайба 12 волнистая	4	
15	00001-0061015-11	8450001051	Гайка М12х1,25	4	

Каталог предоставлен сайтом scorpion-car.ru. При размещении каталога ссылка на страницу загрузки обязательна!

312110. Рычаги нижние (до 09.2009)

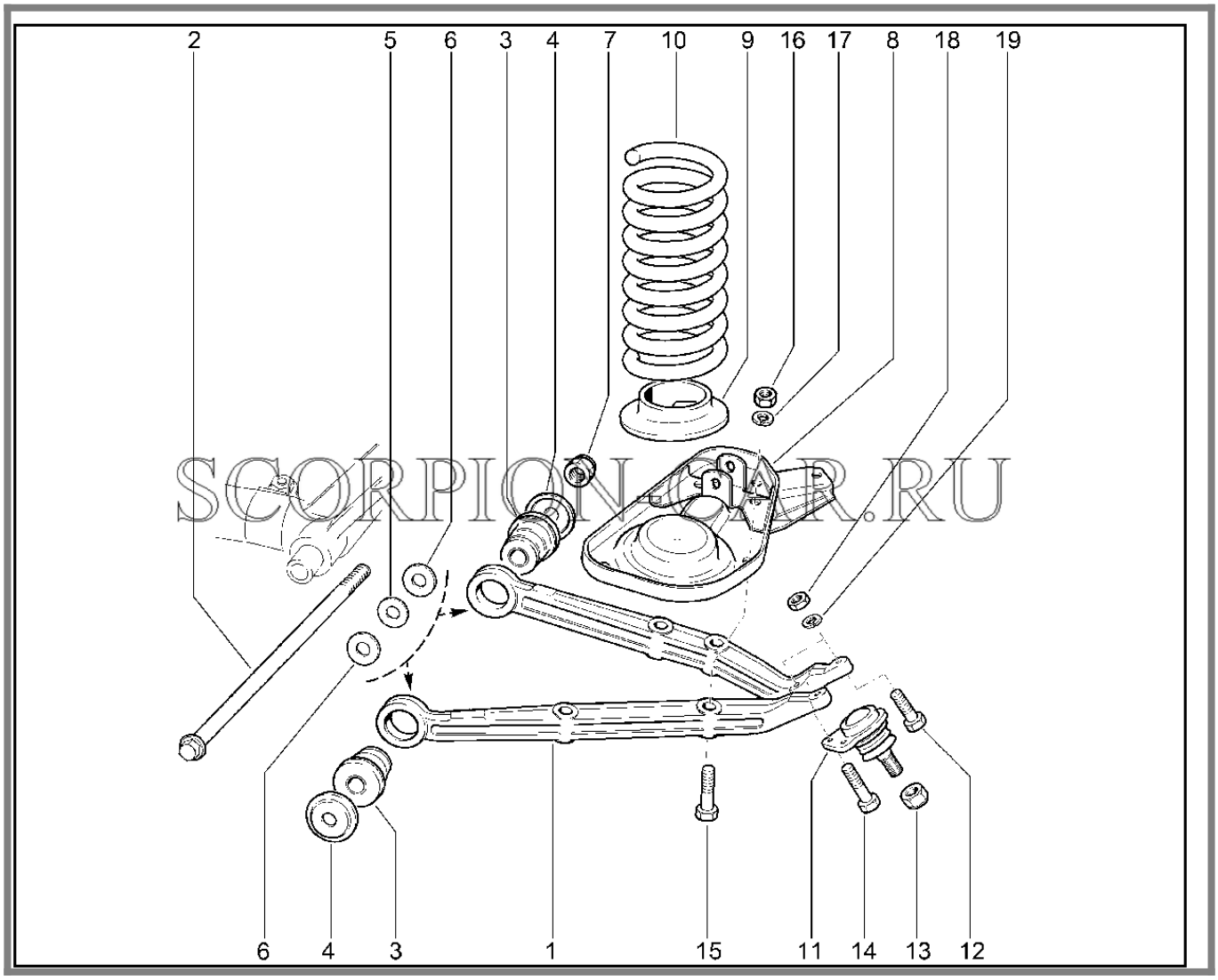

SCORPION-CAR.RU

№	Каталожный номер	Доп. номер	Наименование	Кол-во	Номер замены
1	21230-2904020-00	8460003871	Рычаг передней подвески нижний правый в сборе	1	21230290402001
1	21230-2904020-01	8450102662	Рычаг передней подвески нижний правый в сборе	1	21230290402000
1	21230-2904021-00	8460003872	Рычаг передней подвески нижний левый в сборе	1	21230290402101
1	21230-2904021-01	8450102663	Рычаг передней подвески нижний левый в сборе	1	21230290402100
2	21210-2904032-00	8450057225	Ось нижнего рычага	2	

Каталог предоставлен сайтом scorpion-car.ru. При размещении каталога ссылка на страницу загрузки обязательна!

3	21210-2904040-00	8450057228	Шарнир нижнего рычага	4	
4	21210-2904045-00	8450057229	Шайба упорная	4	
5	21210-2904036-00	8450057227	Шайба	16	
6	21210-2904035-00	8450074577	Шайба упорная	8	
7	00001-0025749-21	8450001198	Гайка М16х1,5	2	
8	21230-2902734-00	8450108157	Чашка пружины передней подвески правая в сборе	1	
8	21230-2902735-00	8450108158	Чашка пружины передней подвески левая в сборе	1	
9	21210-2902722-00	8450057223	Прокладка изолирующая передней подвески нижняя	2	
10	21230-2902712-00	8460003869	Пружина передней подвески	2	
11	21230-2904192-00	8450058556	Палец шаровой в сборе	2	
11	21230-2904192-02	8460003875	Палец шаровой в сборе	2	
11	21230-2904192-03	8450058557	Палец шаровой в сборе	2	
11	21230-2904192-06	8450078117	Палец шаровой в сборе	2	
12	21210-2904194-00	8450057232	Болт	4	
13	00001-0025748-11	8450050106	Гайка М14х1,5	2	
14	00001-0060440-30	8450050252	Болт М8х40	2	
15	00001-0013438-30	8450050077	Болт М10х1.25х50	8	
16	00001-0021647-21	8450001017	Гайка М10х1.25	8	
17	00001-0005168-70	8450001002	Шайба 10	8	
18	00001-0061008-21	8450001060	Гайка М8	6	
19	00001-0005166-70	8450001088	Шайба 8 пружинная	6	

Каталог предоставлен сайтом scorpion-car.ru. При размещении каталога ссылка на страницу загрузки обязательна!

312210. Рычаги нижние (с 09.2009)

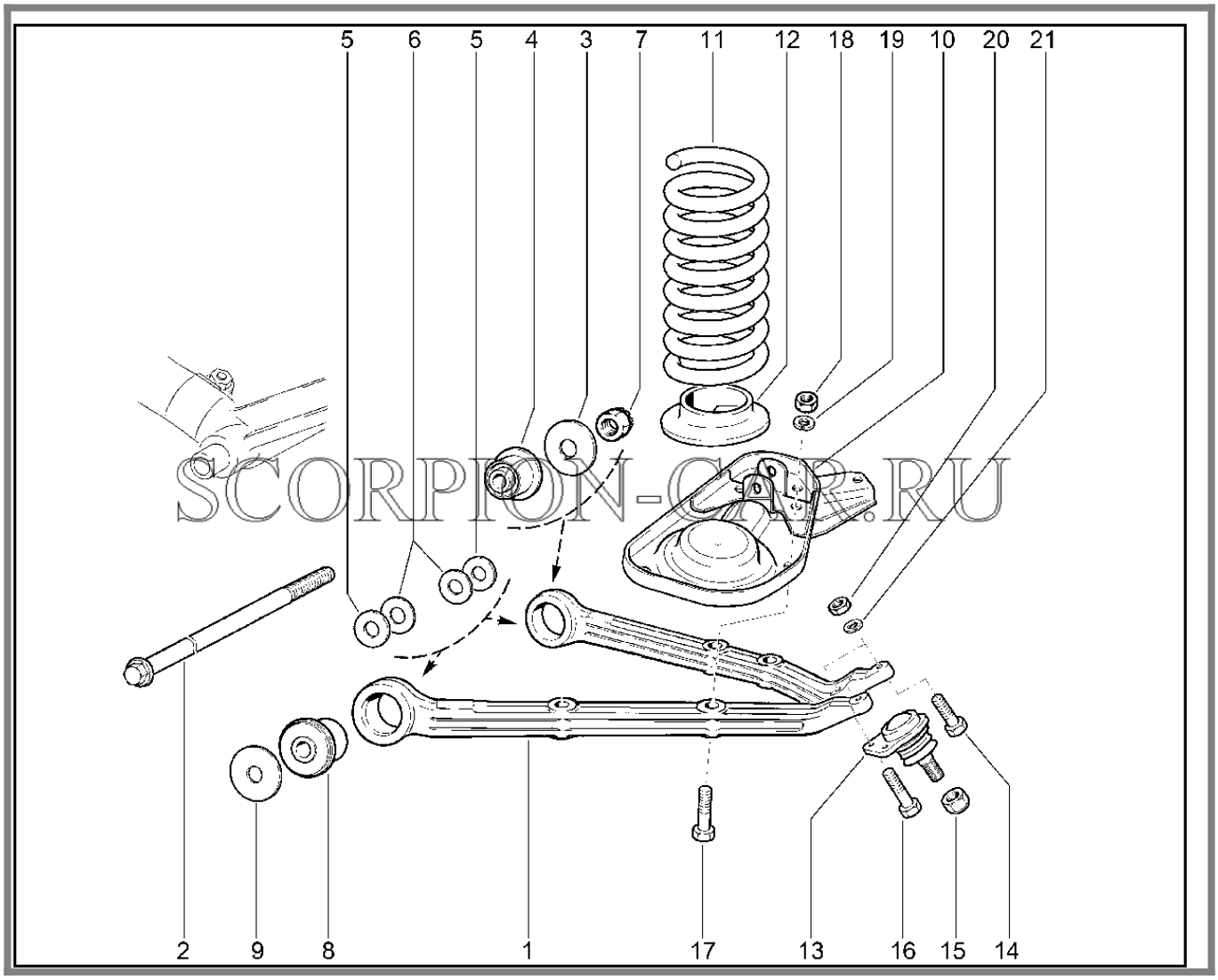

№	Каталожный номер	Доп. номер	Наименование	Кол-во	Номер замены
1	21214-2904020-00	8450108159	Рычаг передней подвески нижний правый в сборе	1	
1	21214-2904021-00	8450102631	Рычаг передней подвески нижний левый в сборе	1	
2	21214-2904032-00	8450058076	Ось нижнего рычага передней подвески	2	
3	21214-2904045-00	8450058080	Шайба упорная втулки нижнего рычага наружная	2	
4	21214-2904040-00	8450058079	Шарнир нижнего рычага передней подвески	2	
5	21214-2904035-00	8450058077	Шайба упорная втулки внутренняя	8	

Каталог предоставлен сайтом scorpion-car.ru. При размещении каталога ссылка на страницу загрузки обязательна!

6	21214-2904036-00	8450058078	Шайба регулировочная	16	
7	21214-2904124-00	8450058081	Гайка М18х1,5 крепления оси нижнего рычага передней подвески	2	
8	21214-2904040-00	8450058079	Шарнир нижнего рычага передней подвески	2	
9	21214-2904045-00	8450058080	Шайба упорная втулки нижнего рычага наружная	2	
10	21230-2902734-00	8450108157	Чашка пружины передней подвески правая в сборе	1	
10	21230-2902735-00	8450108158	Чашка пружины передней подвески левая в сборе	1	
11	21230-2902712-00	8460003869	Пружина передней подвески	2	
11	21230-2902712-01	8450085144	Пружина передней подвески, класс А	2	
11	21230-2902712-02	8460003870	Пружина передней подвески, класс Б	2	
12	21210-2902722-00	8450057223	Прокладка изолирующая передней подвески нижняя	2	
13	21230-2904192-00	8450058556	Палец шаровой в сборе	2	
13	21230-2904192-02	8460003875	Палец шаровой в сборе	2	
13	21230-2904192-03	8450058557	Палец шаровой в сборе	2	
13	21230-2904192-04	8450058558	Палец шаровой в сборе	2	
13	21230-2904192-05	8450077311	Палец шаровой в сборе	2	
13	21230-2904192-06	8450078117	Палец шаровой в сборе	2	
13	21230-2904192-07	8450083476	Палец шаровой в сборе	2	
14	21210-2904194-00	8450057232	Болт	4	
15	00001-0025748-11	8450050106	Гайка М14х1,5	2	
16	00001-0060440-30	8450050252	Болт М8х40	2	
17	00001-0013438-30	8450050077	Болт М10х1.25х50	8	
18	00001-0021647-21	8450001017	Гайка М10х1.25	8	
19	00001-0005168-70	8450001002	Шайба 10	8	

Каталог предоставлен сайтом scorpion-car.ru. При размещении каталога ссылка на страницу загрузки обязательна!

20	00001-0061008-21	8450001060	Гайка М8	6	
21	00001-0005166-70	8450001088	Шайба 8 пружинная	6	

Каталог предоставлен сайтом scorpion-car.ru. При размещении каталога ссылка на страницу загрузки обязательна!

313110. Рычаги верхние

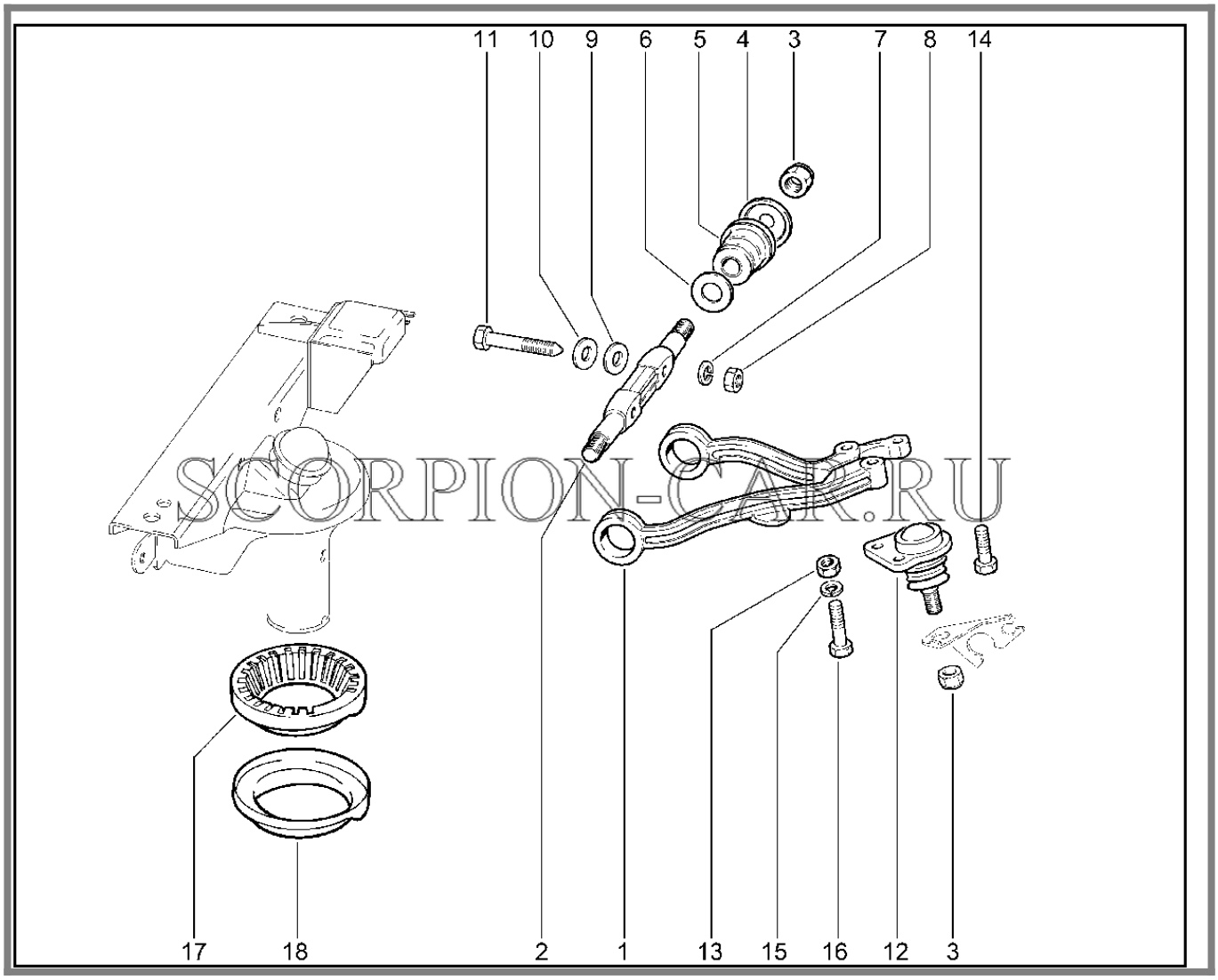

№	Каталожный номер	Доп. номер	Наименование	Кол-во	Номер замены
1	21230-2904100-00	8450109865	Рычаг передней подвески верхний правый	1	
1	21230-2904101-00	8450109866	Рычаг передней подвески верхний левый	1	
2	21210-2904112-00	8450108163	Ось верхнего рычага передней подвески	2	
3	00001-0025748-11	8450050106	Гайка М14х1,5	6	
4	21010-2904045-00	8450052465	Шайба упорная	4	
5	21010-2904040-00	8450052464	Шарнир	4	
6	21010-2904035-00	8450074489	Шайба упорная	4	

Каталог предоставлен сайтом scorpion-car.ru. При размещении каталога ссылка на страницу загрузки обязательна!

7	00001-0005170-70	8450001003	Шайба пружинная 12	4	
8	00001-0061015-11	8450001051	Гайка М12х1,25	4	
9	21010-2904225-00	8450052482	Шайба регулировочная 0,5 мм	50	
10	21010-2904228-00	8450052483	Шайба регулировочная 3 мм	16	
11	00001-0061427-21	8450050267	Болт М12х1,25х70	4	
12	21230-2904192-00	8450058556	Палец шаровой в сборе	2	
12	21230-2904192-02	8460003875	Палец шаровой в сборе	2	
12	21230-2904192-03	8450058557	Палец шаровой в сборе	2	
12	21230-2904192-04	8450058558	Палец шаровой в сборе	2	
12	21230-2904192-05	8450077311	Палец шаровой в сборе	2	
12	21230-2904192-06	8450078117	Палец шаровой в сборе	2	
12	21230-2904192-07	8450083476	Палец шаровой в сборе	2	
13	00001-0061008-21	8450001060	Гайка М8	6	
14	21210-2904194-00	8450057232	Болт	2	
15	00001-0005166-70	8450001088	Шайба 8 пружинная	6	
16	00001-0060440-30	8450050252	Болт М8х40	4	
17	21010-2904195-10	8450052477	Прокладка изолирующая пружины передней подвески	2	
18	21210-2902724-00	8450074576	Чашка опорная пружины передней подвески верхняя	2	

Каталог предоставлен сайтом scorpion-car.ru. При размещении каталога ссылка на страницу загрузки обязательна!

314110. Амортизаторы и стабилизатор поперечной устойчивости

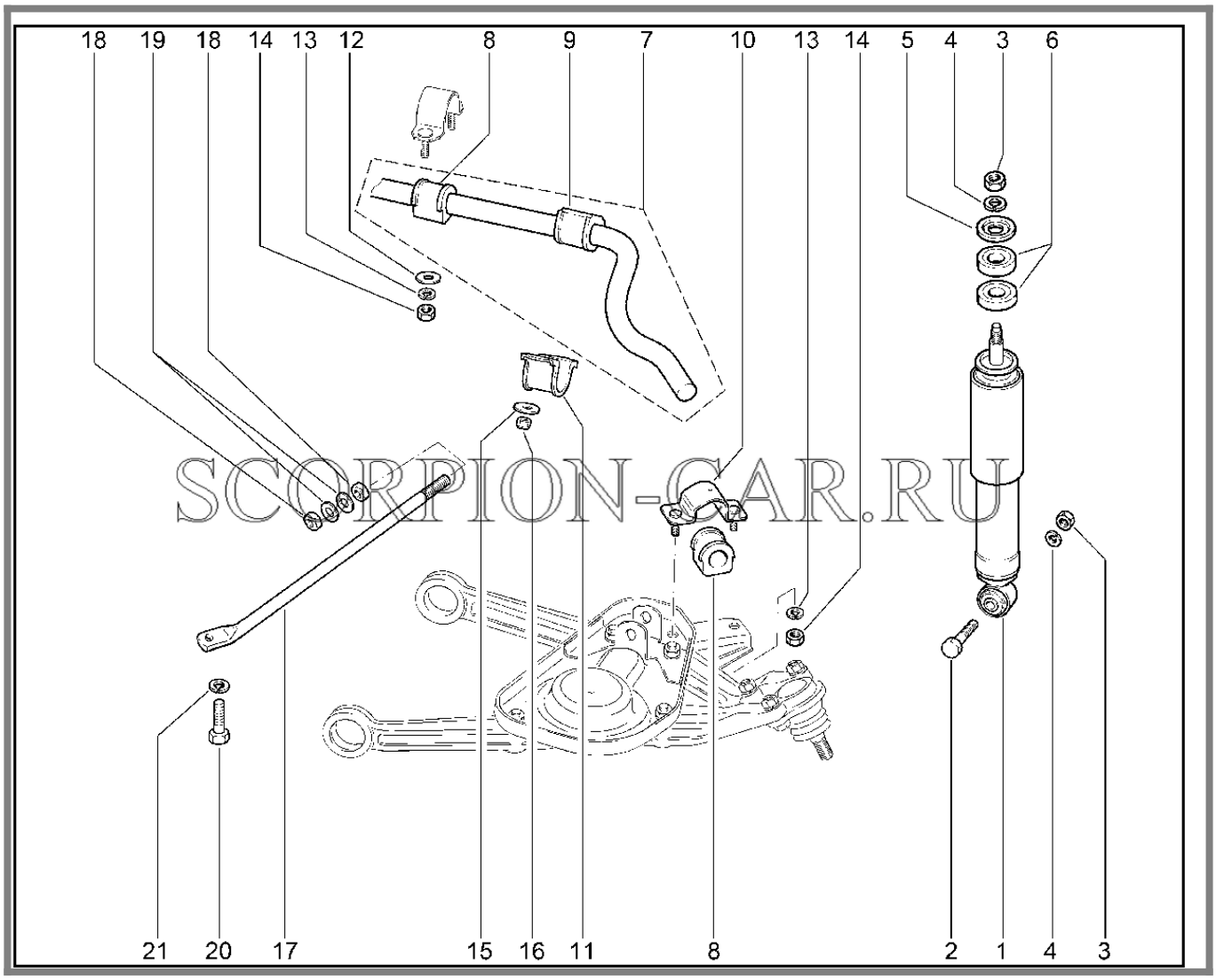

№	Каталожный номер	Доп. номер	Наименование	Кол-во	Номер замены
1	21230-2905004-00	8460007145	Амортизатор передней подвески	2	
1	21230-2905402-03	8460006772	Амортизатор передней подвески в сборе	2	
1	45000-2905402-10	8460006765	Амортизатор передней подвески в сборе	2	
2	00001-0013438-30	8450050077	Болт М10х1.25х50	2	
3	00001-0021647-11	8450001204	Гайка М10х1.25 шестигранная	4	
4	00001-0005168-70	8450001002	Шайба 10	4	

Каталог предоставлен сайтом scorpion-car.ru. При размещении каталога ссылка на страницу загрузки обязательна!

5	21010-2905455-01	8450001213	Шайба подушки крепления верхнего конца амортизатора передней подвески	2	
6	21010-2905450-00	8450001952	Подушка крепления верхнего конца амортизатора передней подвески	4	
7	21230-2906010-00	8460007148	Стабилизатор	1	21230290601001
7	21230-2906010-01	8450085146	Стабилизатор	1	21230290601000
8	21230-2906040-00	8450085148	Подушка стабилизатора	4	
9	21230-2906046-00	8460003883	Подушка штанги переднего стабилизатора	2	
10	21210-2906052-00	8450057250	Обойма подушки	2	
11	21230-2906042-00	8450085142	Кронштейн наружный	2	
12	00001-0026467-01	8450001687	Шайба 8	4	
13	00001-0005166-70	8450001088	Шайба 8 пружинная	8	
14	00001-0061008-11	8450001030	Гайка М8	8	
15	00001-0026468-01	8450001018	Шайба 10	4	
16	00001-0025745-11	8450001229	Гайка М10х1,25	4	
17	21210-2904270-00	8460003358	Растяжка передней подвески	2	21210290427001
17	21210-2904270-01	8450082801	Растяжка передней подвески	2	21210290427000
18	00001-0007914-11	8450050053	Гайка М16х1,5	4	
19	21210-2904274-00	8450057237	Шайба упорная растяжки	4	
20	00001-0055404-21	8450006071	Болт М12х1,25х30	2	
21	00001-0005170-70	8450001003	Шайба пружинная 12	2	

Каталог предоставлен сайтом scorpion-car.ru. При размещении каталога ссылка на страницу загрузки обязательна!

320110. Подвеска задняя

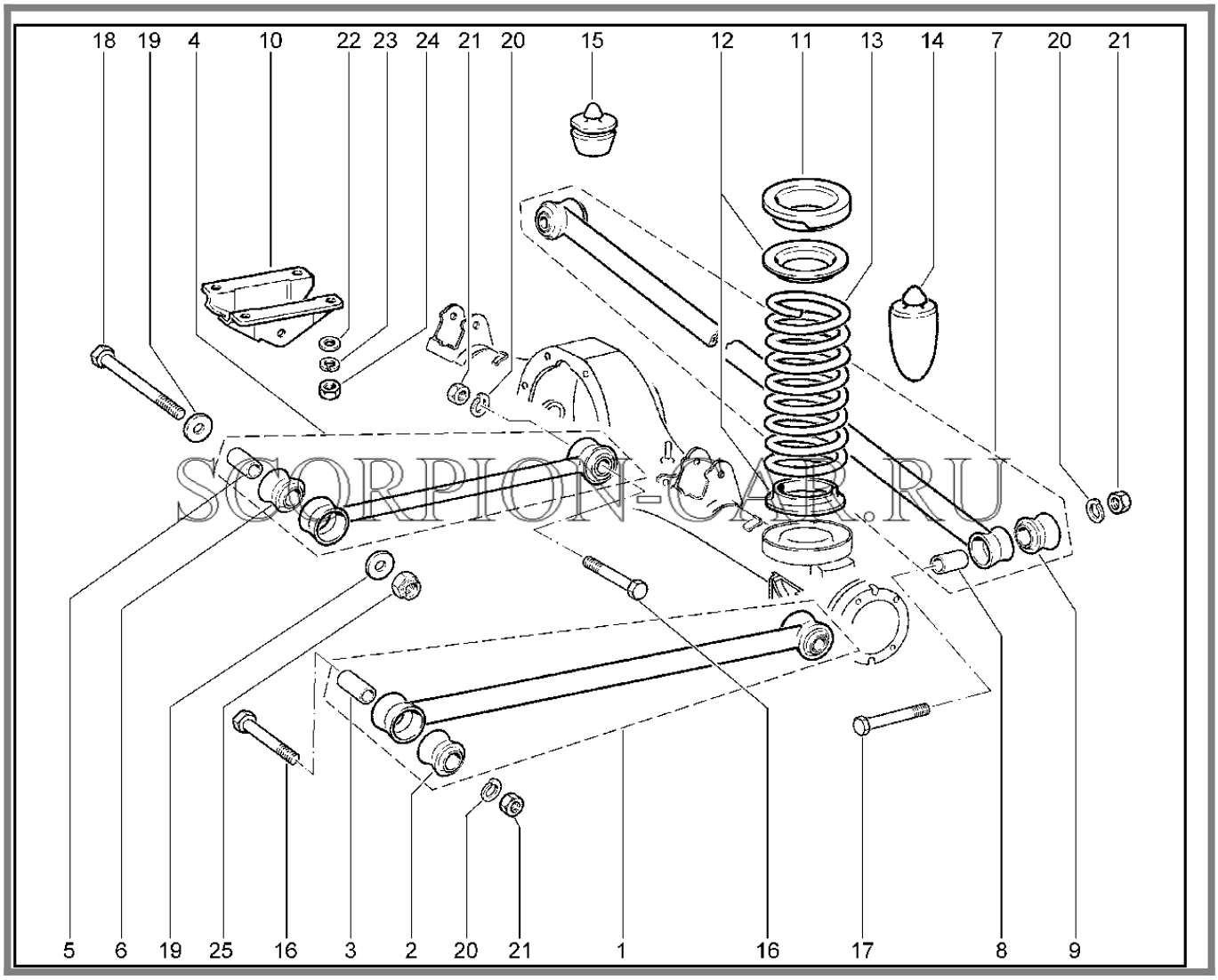

№	Каталожный номер	Доп. номер	Наименование	Кол-во	Номер замены
1	21213-2919010-00	8450085156	Штанга продольная задней подвески нижняя с втулками в сборе	2	
1	21213-2919010-01	8450057643	Штанга продольная задней подвески нижняя с втулками в сборе	2	21213291901000
1	21213-2919010-02	8450073605	Штанга продольная нижняя с втулками	2	21213291901000
2	21010-2919030-10	8450102446	Втулка распорная	4	
3	21010-2919042-10	8450108156	Втулка продольной штанги	4	

Каталог предоставлен сайтом scorpion-car.ru. При размещении каталога ссылка на страницу загрузки обязательна!

4	21010-2919013-01	8450085153	Штанга продольная верхняя	2	21010291901302
4	21010-2919013-02	8450052501	Штанга продольная верхняя	2	21010291901301
5	21010-2919105-10	8450108154	Втулка распорная	4	
6	21010-2919108-10	8450108155	Втулка	4	
7	21070-2919110-00	8450053613	Штанга поперечная задней подвески с втулками в сборе	1	
7	21070-2919110-01	8450053614	Штанга поперечная задней подвески с втулками в сборе	1	21070291911000
7	21070-2919110-02	8450072889	Штанга поперечная с втулками	1	21070291911000
8	21010-2919105-10	8450108154	Втулка распорная	2	
9	21010-2919108-10	8450108155	Втулка	2	
10	21010-2919088-00	8450109806	Кронштейн продольной штанги	2	
11	21010-2912652-10	8450052498	Прокладка изолирующая пружины задней подвески	2	
12	21010-2912650-00	8450052497	Прокладка изолирующая пружины задней подвески нижняя	4	
13	21230-2912712-00	8460003884	Пружина задней подвески	2	
13	21230-2912712-01	8450085151	Пружина задней подвески, класс а	2	21230291271202
13	21230-2912712-02	8460003885	Пружина задней подвески, класс б	2	21230291271201
14	21010-2912622-00	8450052495	Буфер рессоры	2	
15	21010-2912624-01	8450052496	Буфер дополнительный	1	
16	00001-0055412-21	8450001006	Болт М12х1,25х70	2	
16	00001-0055414-21	8450050239	Болт М12х1,25х80	4	

Каталог предоставлен сайтом scorpion-car.ru. При размещении каталога ссылка на страницу загрузки обязательна!

17	00001-0055412-21	8450001006	Болт М12х1,25х70	2	
18	00001-0055422-21	8450050243	Болт М12х1,25х160	2	
19	00002-0491283-10	8450074466	Шайба 12	4	
20	00001-0005170-70	8450001003	Шайба пружинная 12	6	
21	00001-0061015-11	8450001051	Гайка М12х1,25	4	
22	00001-0026297-01	8450001230	Шайба 10	8	
23	00001-0005168-70	8450001002	Шайба 10	8	
24	00001-0021647-11	8450001204	Гайка М10х1.25 шестигранная	8	
25	00001-0061050-11	8450001212	Гайка М12х1,25	2	

Каталог предоставлен сайтом scorpion-car.ru. При размещении каталога ссылка на страницу загрузки обязательна!

321010. Амортизатор задней подвески

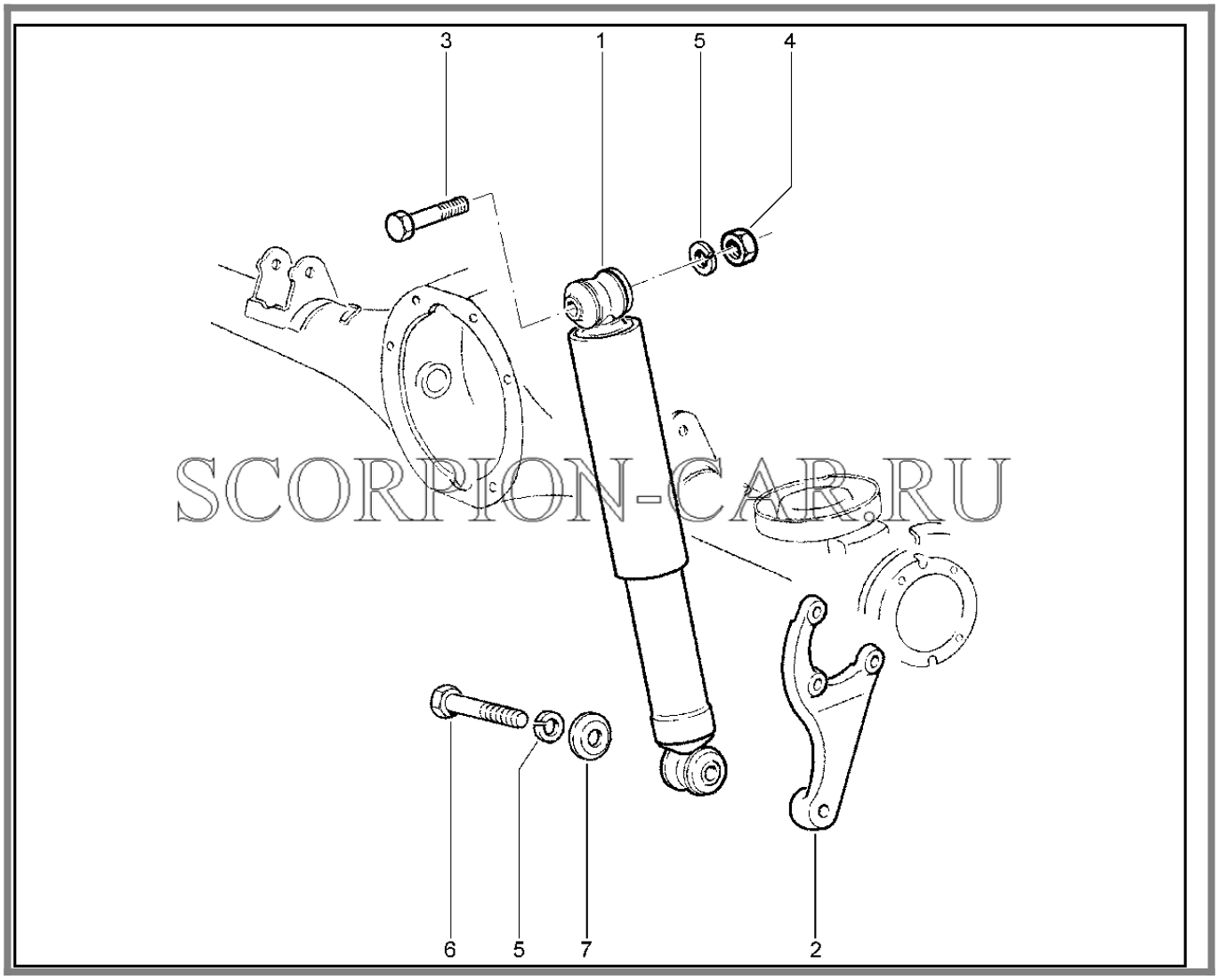

SCORPION-CAR.RU

№	Каталожный номер	Доп. номер	Наименование	Кол-во	Номер замены
1	21230-2915004-00	8460007150	Амортизатор задней подвески	2	
1	21230-2915402-03	8460006773	Амортизатор задней подвески в сборе	2	
1	45000-2915402-10	8460006766	Амортизатор задней подвески в сборе	2	
2	21230-2915560-00	8450108773	Кронштейн крепления амортизатора правый	1	21230291556001
2	21230-2915560-01	8450058579	Кронштейн крепления амортизатора правый	1	21230291556000

Каталог предоставлен сайтом scorpion-car.ru. При размещении каталога ссылка на страницу загрузки обязательна!

2	21230-2915561-00	8450108774	Кронштейн крепления амортизатора левый	1	21230291556101
2	21230-2915561-01	8450058582	Кронштейн крепления амортизатора нижний левый	1	21230291556100
3	00001-0055409-31	8450001048	Болт М12х1,25х55	2	
4	00001-0061015-11	8450001051	Гайка М12х1,25	4	
5	00001-0005170-70	8450001003	Шайба пружинная 12	6	
6	00001-0055410-21	8450001049	Болт М12х1,25х60	2	
7	21010-2915544-01	8450074490	Шайба	2	

Каталог предоставлен сайтом scorpion-car.ru. При размещении каталога ссылка на страницу загрузки обязательна!

330110. Кулаки поворотные и ступицы

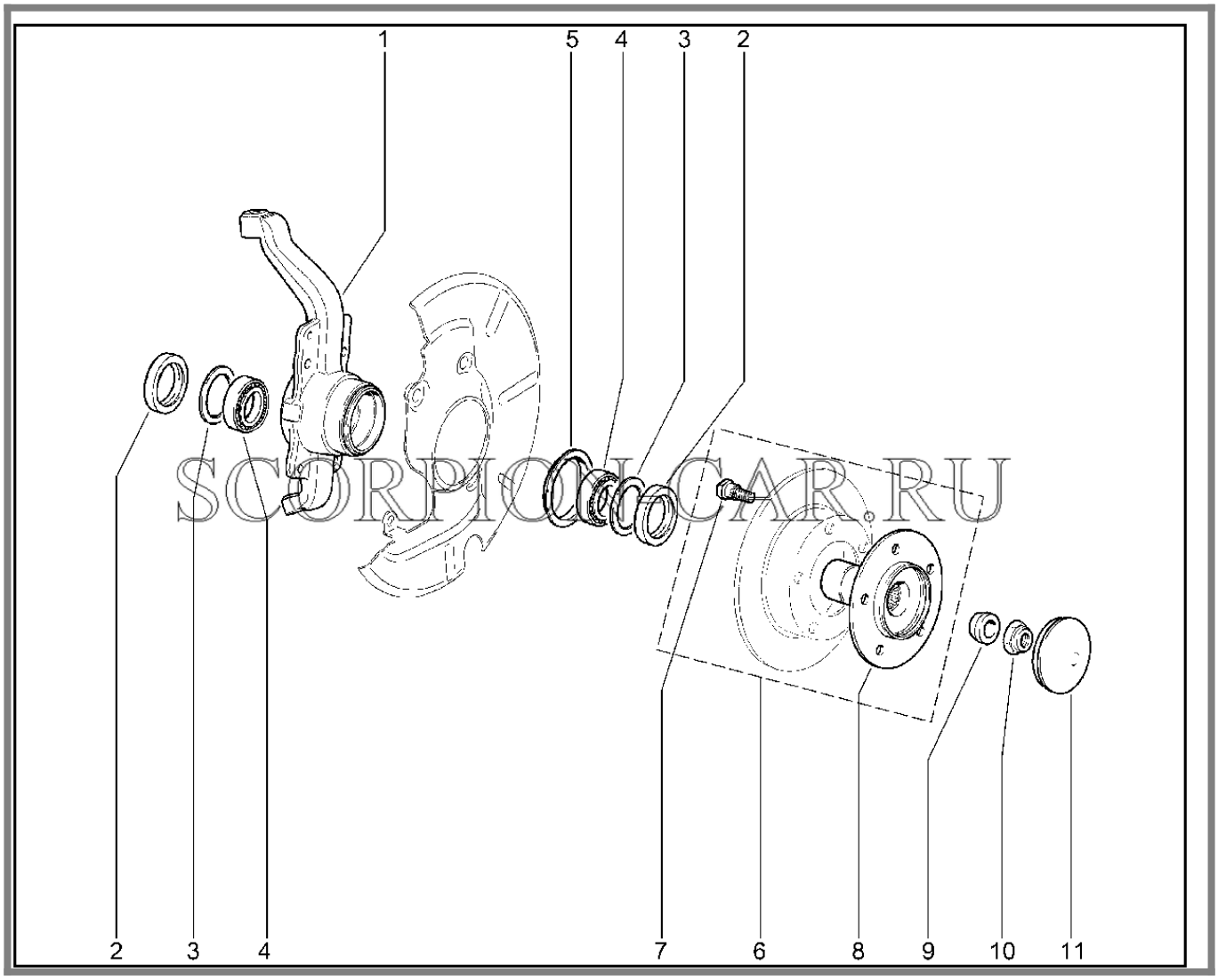

SCORPION-CAR.RU

№	Каталожный номер	Доп. номер	Наименование	Кол-во	Номер замены
1	21210-3001014-10	8460003373	Кулак поворотный правый (АБС)	1	
1	21230-3001014-00	8450109868	Кулак поворотный правый	1	
1	21230-3001014-10	8450109869	Кулак поворотный правый (АБС)	1	
1	21230-3001015-00	8450109870	Кулак поворотный левый	1	
1	21230-3001015-10	8450109871	Кулак поворотный левый	1	
2	21210-3103038-00	8450057273	Сальник переднего колеса	2	

Каталог предоставлен сайтом scorpion-car.ru. При размещении каталога ссылка на страницу загрузки обязательна!

3	21210-3103034-00	8450057272	Кольцо сальника	4	
4	21210-3103020-10	8450057270	Подшипник ступицы передних колес	2	21210310302011
4	21210-3103020-11	8450057271	Подшипник ступицы передних колес	2	21210310302010
5	21210-3001045-00	8450057268	Кожух грязезащитный наружный	2	
6	21230-3103011-00	8450109872	Ступица с диском тормоза в сборе	2	
7	21210-3103039-00	8450057274	Болт крепления переднего колеса	10	
8	21210-3103014-00	8460003376	Ступица переднего колеса	2	
8	21230-3103014-00	8450109873	Ступица переднего колеса	2	
9	21210-3103078-00	8450074580	Втулка	2	
10	00001-0040441-71	8450050197	Гайка М18х1,5 с пояском	2	
11	21210-3103065-00	8450057275	Колпак ступицы колеса	2	
11	21210-3103065-10	8450075750	Колпак ступицы колеса	2	

Каталог предоставлен сайтом scorpion-car.ru. При размещении каталога ссылка на страницу загрузки обязательна!

331110. Колеса (GLS до 01.2006)

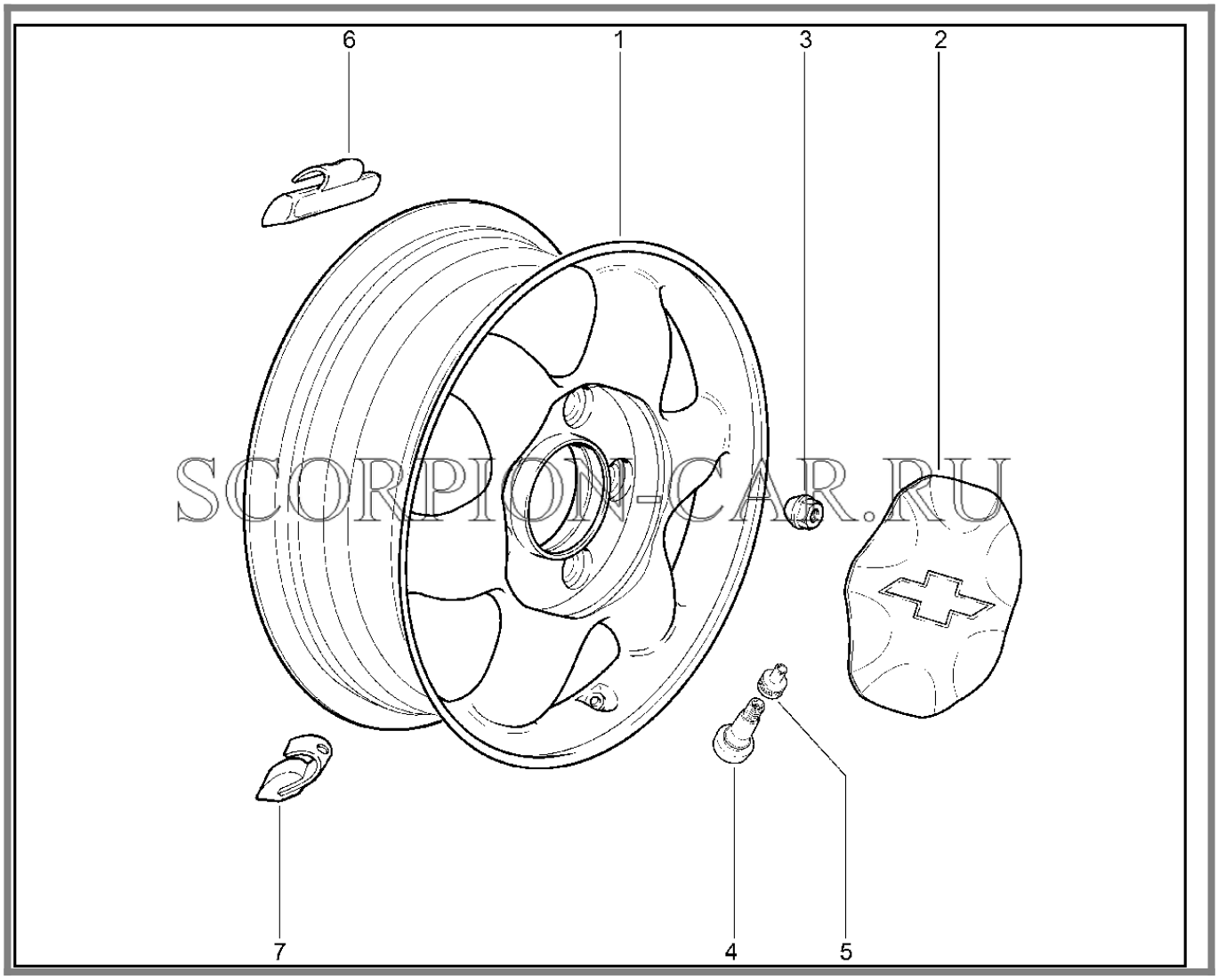

SCORPION-CAR.RU

№	Каталожный номер	Доп. номер	Наименование	Кол-во	Номер замены
1	21230-3101015-10	8460003893	Колесо литое	5	
2	21230-3101014-00	8460007164	Колпак колеса	4	
3	21230-3101040-00	8450074644	Гайка крепления колеса	20	
4	21080-3106030-01	8450054103	Вентиль ЛБ-35-15,2	5	
5	21010-3106040-00	8450001422	Колпачок-ключик вентиля	5	21010310604001
5	21010-3106040-01	8450001423	Колпачок-ключик вентиля	5	21010310604000
6	21120-3101303-00	8450056428	Груз балансировочный в сборе 15 г	10	

Каталог предоставлен сайтом scorpion-car.ru. При размещении каталога ссылка на страницу загрузки обязательна!

6	21120-3101304-00	8450056429	Груз балансировочный 20 г	10	
6	21120-3101306-00	8450056430	Груз балансировочный 25 г	10	
6	21120-3101307-00	8450056431	Груз балансировочный 30 г	10	
6	21120-3101308-00	8450056432	Груз балансировочный 35 г	10	
6	21120-3101309-00	8450056433	Груз балансировочный 40 г	10	
6	21120-3101310-00	8450056434	Груз балансировочный 45 г	10	
6	21120-3101312-00	8450056436	Груз балансировочный 55 г	10	
6	21120-3101313-00	8450056437	Груз балансировочный 60 г	10	
7	21100-3101301-00	8450055204	Груз балансировочный 5 г	10	
7	21100-3101302-00	8450055205	Груз балансировочный 10 г	10	

Каталог предоставлен сайтом scorpion-car.ru. При размещении каталога ссылка на страницу загрузки обязательна!

331210. Колеса (GLS, GLC с 01.2006 до 02.2009)

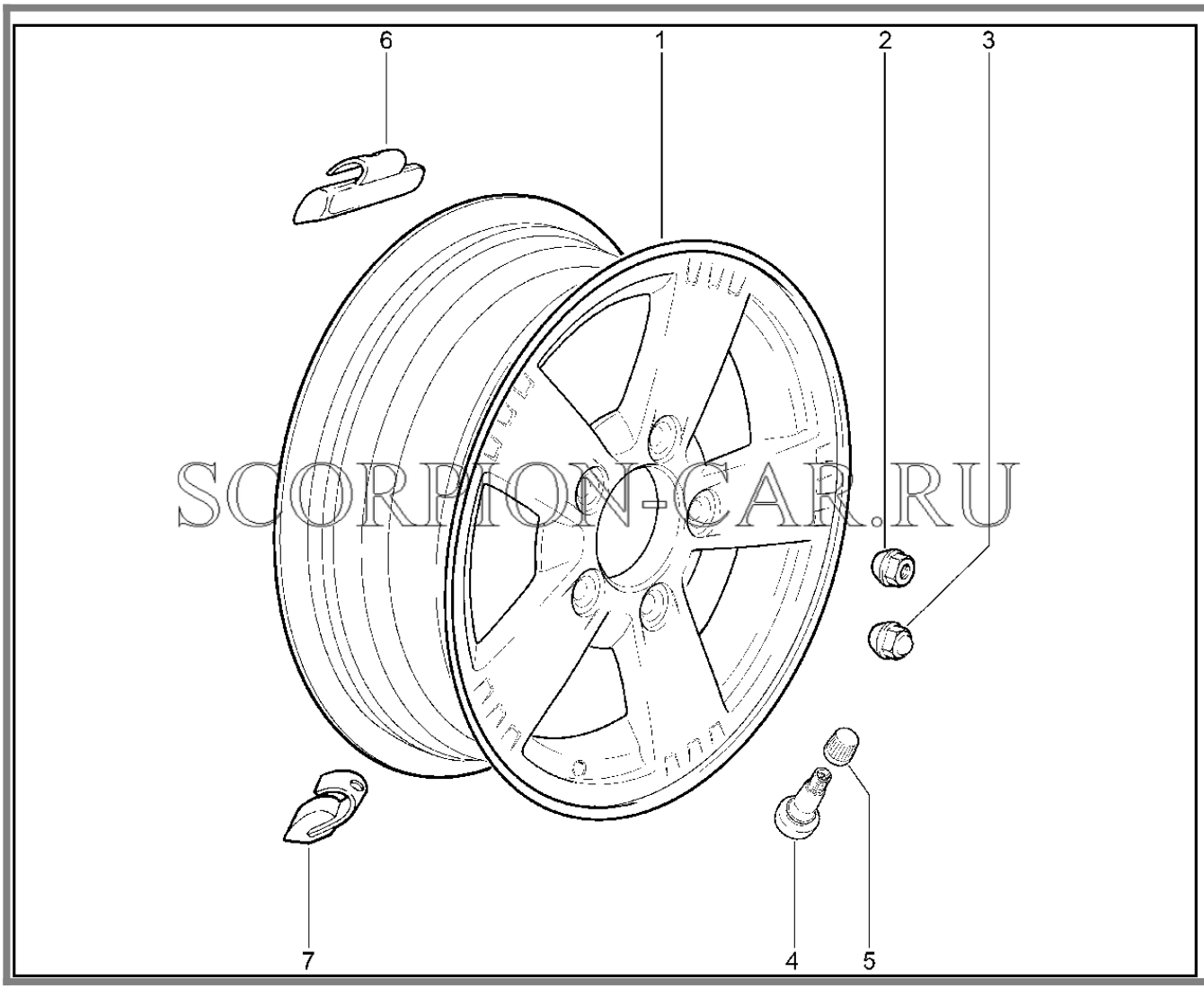

SCORPION-CAR.RU

№	Каталожный номер	Доп. номер	Наименование	Кол-во	Номер замены
1	lt;Камелот	gt; литое	Колесо 7Jx16H2		21236-3101015-00
2	21230-3101040-00	8450074644	Гайка крепления колеса	20	21230310104001
3	21230-3101040-01	8450085940	Гайка крепления колеса глухая	20	21230310104000
4	21080-3106030-01	8450054103	Вентиль ЛБ-35-15,2	5	
5	21080-3106040-00	8450001419	Колпачок вентиля колеса	5	
6	21120-3101303-00	8450056428	Груз балансировочный в сборе 15 г	10	21120310131300

Каталог предоставлен сайтом scorpion-car.ru. При размещении каталога ссылка на страницу загрузки обязательна!

6	21120-3101304-00	8450056429	Груз балансировочный 20 г	10	21120310130300
6	21120-3101306-00	8450056430	Груз балансировочный 25 г	10	21120310130400
6	21120-3101307-00	8450056431	Груз балансировочный 30 г	10	21120310130600
6	21120-3101308-00	8450056432	Груз балансировочный 35 г	10	21120310130700
6	21120-3101309-00	8450056433	Груз балансировочный 40 г	10	21120310130800
6	21120-3101310-00	8450056434	Груз балансировочный 45 г	10	21120310130900
6	21120-3101312-00	8450056436	Груз балансировочный 55 г	10	21120310131100
6	21120-3101313-00	8450056437	Груз балансировочный 60 г	10	21120310131200
7	21100-3101301-00	8450055204	Груз балансировочный 5 г	10	21100310130200
7	21100-3101302-00	8450055205	Груз балансировочный 10 г	10	21100310130100

Каталог предоставлен сайтом scorpion-car.ru. При размещении каталога ссылка на страницу загрузки обязательна!

332110. Колеса (GLS, GLC с 02.2009)

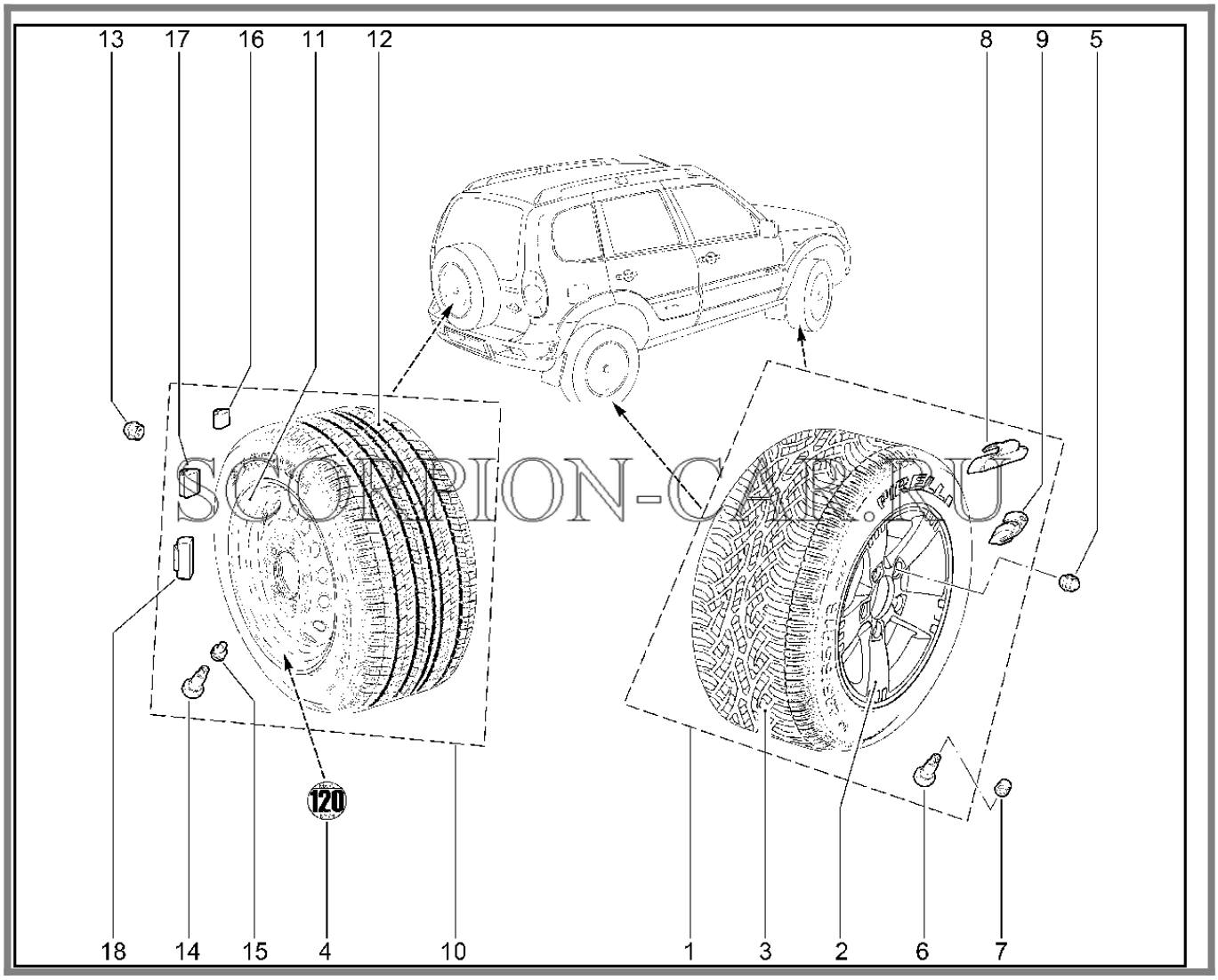

№	Каталожный номер	Доп. номер	Наименование	Кол-во	Номер замены
1	21236-3101011-10		Колесо 7jx16h2 с бескамерной шиной 215/65r16 в сборе	5	
1	lt;камелот-3	gt; с шиной 215/65r16	Колесо 7jx16h2		21236-3101011-20
1	lt;камелот-3	gt; с шиной 215/65r16 pirelli	Колесо 7jx16h2		21236-3101011-40
1	lt;камелот-1	gt; с шиной 215/65r16	Колесо 7jx16h2		21236-3101011-56
2	lt;Камелот	gt; литое	Колесо 7Jx16H2		21236-3101015-00

Каталог предоставлен сайтом scorpion-car.ru. При размещении каталога ссылка на страницу загрузки обязательна!

2	21236-3101015-10	8460004540	Колесо 7jx16h2 камелот-2 литое	5	
2	21236-3101015-20	8460004541	Колесо 7jx16h2 камелот-3 литое	4	
3	21236-3106015-00	8460008405	Шина 215/65r16 98h (m+s) continental бескамерная	5	
3	21990-3106015-00	8450085165	Шина 215/65r16 98h (m+s) pirelli scorpion verde бескамерная	4	
4	00001-7504945-00	8450085171	Знак предупреждающий запасного колеса	1	
5	21230-3101040-00	8450074644	Гайка крепления колеса	20	21230310104001
5	21230-3101040-01	8450085940	Гайка крепления колеса глухая	20	21230310104000
6	21080-3106030-00	8450006156	Вентиль лб-35-15,2	4	21080310603001
6	21080-3106030-01	8450054103	Вентиль ЛБ-35-15,2	4	21080310603000
7	21010-3106040-00	8450001422	Колпачок-ключик вентиля	4	21010310604001
7	21010-3106040-01	8450001423	Колпачок-ключик вентиля	4	21010310604000
8	21120-3101303-00	8450056428	Груз балансировочный в сборе 15 г	8	21100310130200
8	21120-3101304-00	8450056429	Груз балансировочный 20 г	8	21120310130301
8	21120-3101306-00	8450056430	Груз балансировочный 25 г	8	21120310130400
8	21120-3101307-00	8450056431	Груз балансировочный 30 г	8	21120310130600
8	21120-3101308-00	8450056432	Груз балансировочный 35 г	8	21120310130700

Каталог предоставлен сайтом scorpion-car.ru. При размещении каталога ссылка на страницу загрузки обязательна!

8	21120-3101309-00	8450056433	Груз балансировочный 40 г	8	21120310130800
8	21120-3101310-00	8450056434	Груз балансировочный 45 г	8	21120310130900
8	21120-3101312-00	8450056436	Груз балансировочный 55 г	8	21120310131100
8	21120-3101313-00	8450056437	Груз балансировочный 60 г	8	21120310131200
9	21100-3101301-00	8450055204	Груз балансировочный 5 г	8	21120310131300
9	21100-3101302-00	8450055205	Груз балансировочный 10 г	8	21100310130100
10	21230-3101011-07	8450085941	Колесо 6jx15h2 чёрное с бескамерной шиной	1	
11	21230-3101015-01	8450085168	Колесо 6Jx15H2 штампосварное чёрное	1	
12	21230-3106015-00	8450058596	Шина 205/70r15 95t к-175 баргузин	1	
13	21230-3101040-01	8450085940	Гайка крепления колеса глухая	3	
14	21080-3106040-00	8450001419	Колпачок вентиля колеса	1	
15	21010-3106040-00	8450001422	Колпачок-ключик вентиля	1	21010310604001
15	21010-3106040-01	8450001423	Колпачок-ключик вентиля	1	21010310604000
16	11180-3101308-01	8450051107	Груз колеса балансировочный с пружиной в сборе 35 грамм	2	21080310131300

Каталог предоставлен сайтом scorpion-car.ru. При размещении каталога ссылка на страницу загрузки обязательна!

16	21080-3101308-00	8450054083	Груз балансировочный 5 г	2	11180310130801
17	11180-3101301-01	8450051095	Груз колеса балансировочный с пружиной в сборе 5 грамм	2	21080310130800
17	21080-3101301-00	8450054077	Груз балансировочный 10 г	2	11180310130101
18	21080-3101302-00	8450054078	Груз балансировочный 20 г	2	21080310130100
18	21080-3101303-00	8450054079	Груз балансировочный 30 г	2	21080310130200
18	21080-3101304-00	8450054080	Груз балансировочный 40 г	2	21080310130300
18	21080-3101306-00	8450054081	Груз балансировочный 50 г	2	21080310130400
18	21080-3101307-00	8450054082	Груз балансировочный 60 г	2	21080310130600
18	21080-3101309-00	8450054084	Груз балансировочный 15 г	2	21080310130700
18	21080-3101310-00	8450054085	Груз балансировочный 25 г	2	21080310130900
18	21080-3101311-00	8450054086	Груз балансировочный 35 г	2	21080310131000
18	21080-3101312-00	8450054087	Груз балансировочный 45 г	2	21080310131100
18	21080-3101313-00	8450054088	Груз балансировочный 55 г	2	21080310131200

Каталог предоставлен сайтом scorpion-car.ru. При размещении каталога ссылка на страницу загрузки обязательна!

332210. Колеса (LE+)

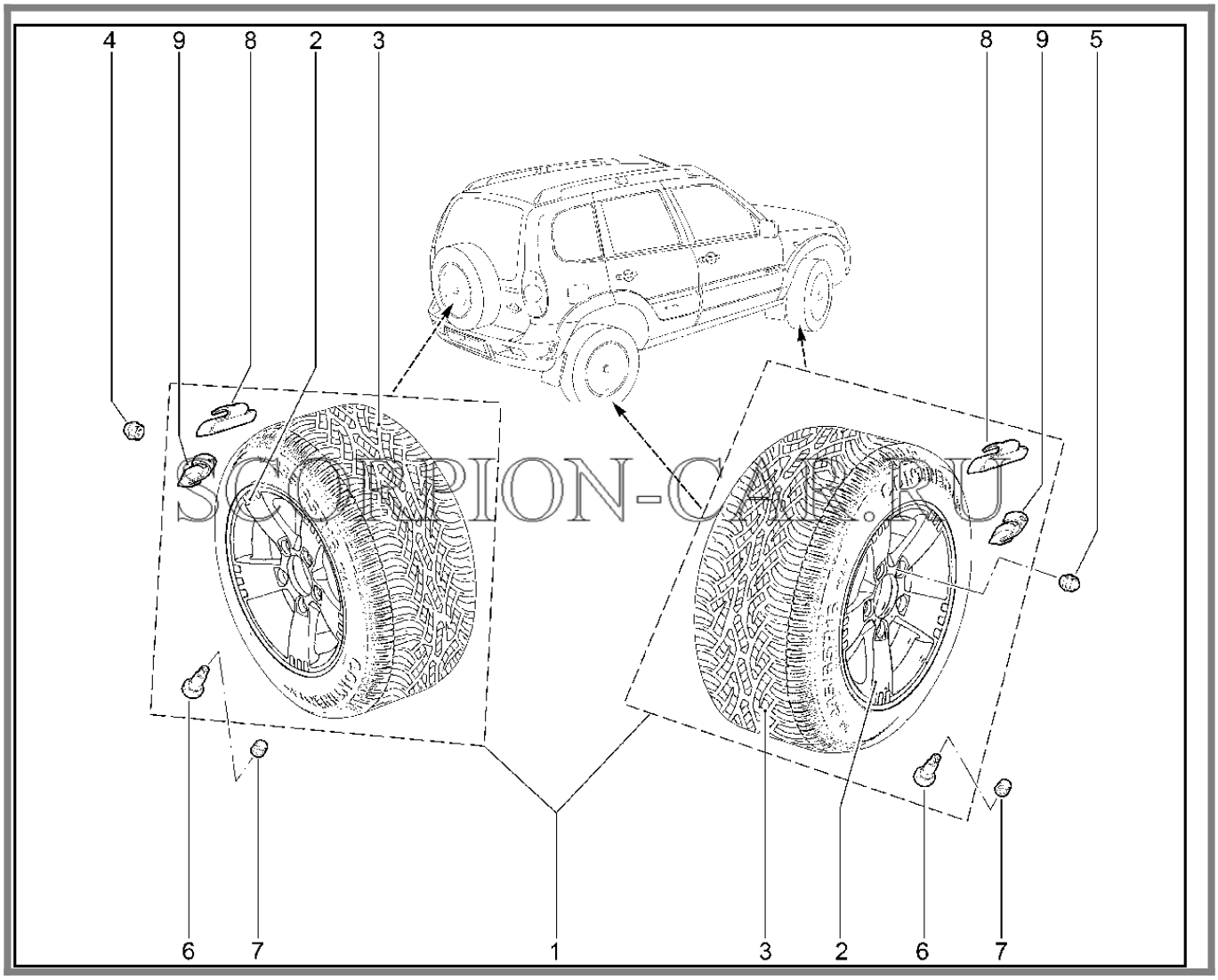

№	Каталожный номер	Доп. номер	Наименование	Кол-во	Номер замены
1	lt;камелот-3	gt; с шиной 215/65r16	Колесо 7jx16h2		21236-3101011-30
1	lt;камелот	gt; графит с шиной 215/65 r16	Колесо 7jx16h2		21236-3101011-34
1	lt;камелот	gt; графит с шиной 215/65 r16	Колесо 7jx16h2		21236-3101011-54
2	lt;Камелот	gt; литое	Колесо 7Jx16H2		21236-3101015-00
2	lt;Камелот	gt; литое графит	Колесо 7Jx16H2		21236-3101015-04

Каталог предоставлен сайтом scorpion-car.ru. При размещении каталога ссылка на страницу загрузки обязательна!

3	21236-3106015-02	8460008406	Шина continental a/t 215/65 r16	4	
4	21230-3101040-01	8450085940	Гайка крепления колеса глухая	3	
5	21230-3101040-01	8450085940	Гайка крепления колеса глухая	20	
6	21080-3106030-00	8450006156	Вентиль лб-35-15,2	4	21080310603001
6	21080-3106030-01	8450054103	Вентиль ЛБ-35-15,2	4	21080310603000
7	21080-3106040-00	8450001419	Колпачок вентиля колеса	4	
8	21120-3101303-00	8450056428	Груз балансировочный в сборе 15 г	10	21100310130200
8	21120-3101304-00	8450056429	Груз балансировочный 20 г	10	21120310130301
8	21120-3101306-00	8450056430	Груз балансировочный 25 г	10	21120310130400
8	21120-3101307-00	8450056431	Груз балансировочный 30 г	10	21120310130600
8	21120-3101308-00	8450056432	Груз балансировочный 35 г	10	21120310130700
8	21120-3101309-00	8450056433	Груз балансировочный 40 г	10	21120310130800
8	21120-3101310-00	8450056434	Груз балансировочный 45 г	10	21120310130900
8	21120-3101312-00	8450056436	Груз балансировочный 55 г	10	21120310131100
8	21120-3101313-00	8450056437	Груз балансировочный 60 г	10	21120310131200

Каталог предоставлен сайтом scorpion-car.ru. При размещении каталога ссылка на страницу загрузки обязательна!

9	21100-3101301-00	8450055204	Груз балансировочный 5 г	10	21120310131300
9	21100-3101302-00	8450055205	Груз балансировочный 10 г	10	21100310130100

Каталог предоставлен сайтом scorpion-car.ru. При размещении каталога ссылка на страницу загрузки обязательна!

332310. Колеса (норма)

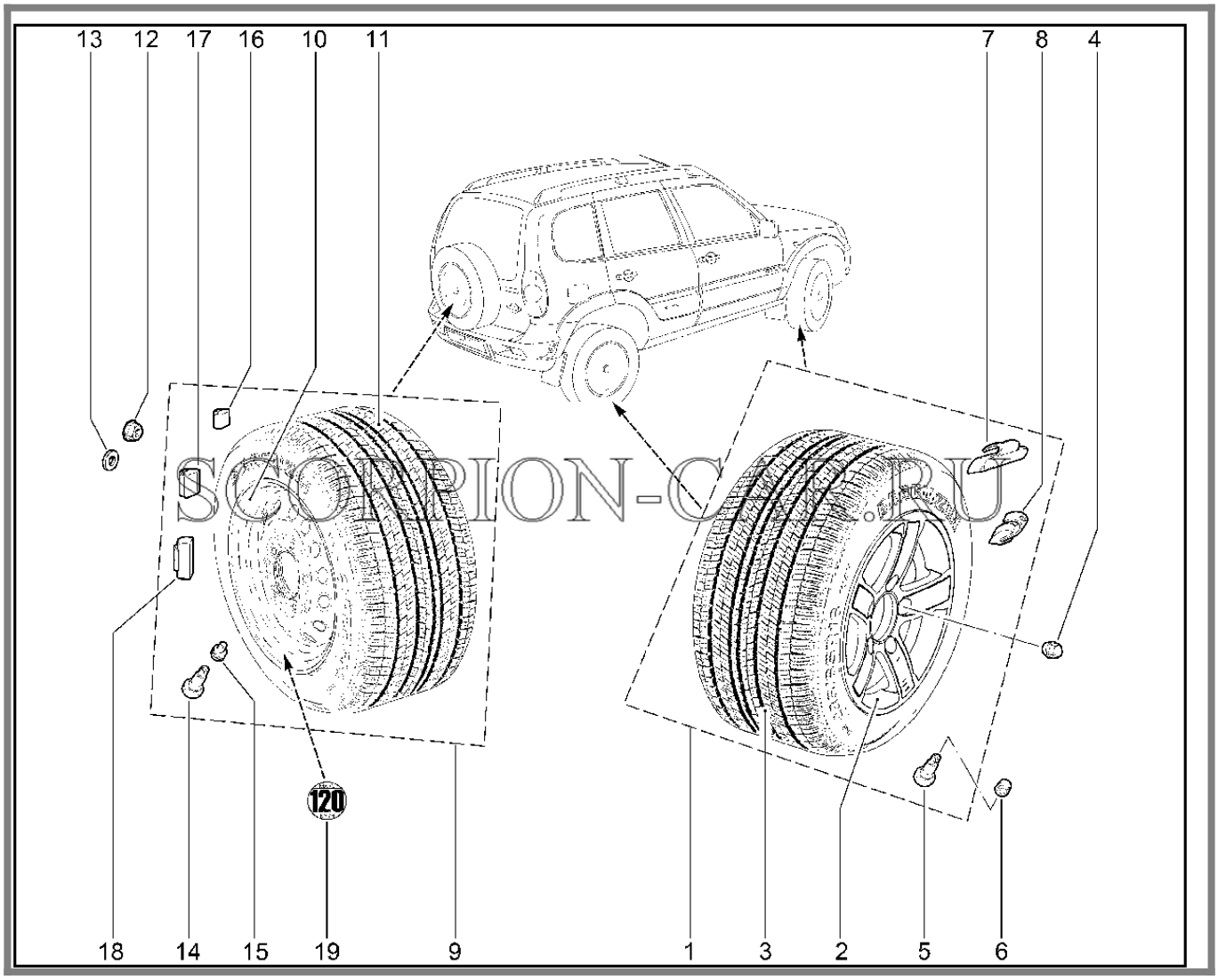

№	Каталожный номер	Доп. номер	Наименование	Кол-во	Номер замены
1	lt;ангара	gt; литое с шиной	Колесо 6,5jx15h2		21230-3101011-20
2	21230-3101015-30	8450085161	Колесо 6,5Jx15H2 литое (Ангара)	4	
3	21230-3106015-00	8450058596	Шина 205/70r15 95t к-175 баргузин	4	
4	21230-3101040-01	8450085940	Гайка крепления колеса глухая	20	
5	21080-3106030-00	8450006156	Вентиль лб-35-15,2	4	21080310603001
5	21080-3106030-01	8450054103	Вентиль ЛБ-35-15,2	4	21080310603000

Каталог предоставлен сайтом scorpion-car.ru. При размещении каталога ссылка на страницу загрузки обязательна!

6	21010-3106040-00	8450001422	Колпачок-ключик вентиля	4	21010310604001
6	21010-3106040-01	8450001423	Колпачок-ключик вентиля	4	21010310604000
7	21120-3101303-00	8450056428	Груз балансировочный в сборе 15 г	8	21100310130200
7	21120-3101304-00	8450056429	Груз балансировочный 20 г	8	21120310130300
7	21120-3101306-00	8450056430	Груз балансировочный 25 г	8	21120310130400
7	21120-3101307-00	8450056431	Груз балансировочный 30 г	8	21120310130600
7	21120-3101308-00	8450056432	Груз балансировочный 35 г	8	21120310130700
7	21120-3101309-00	8450056433	Груз балансировочный 40 г	8	21120310130800
7	21120-3101310-00	8450056434	Груз балансировочный 45 г	8	21120310130900
7	21120-3101312-00	8450056436	Груз балансировочный 55 г	8	21120310131100
7	21120-3101313-00	8450056437	Груз балансировочный 60 г	8	21120310131200
8	21100-3101301-00	8450055204	Груз балансировочный 5 г	8	21120310131300
8	21100-3101302-00	8450055205	Груз балансировочный 10 г	8	21100310130100
9	21230-3101011-07	8450085941	Колесо 6jx15h2 чёрное с бескамерной шиной	1	

Каталог предоставлен сайтом scorpion-car.ru. При размещении каталога ссылка на страницу загрузки обязательна!

10	21230-3101015-01	8450085168	Колесо 6Jx15H2 штампосварное чёрное	1	
11	21230-3106015-00	8450058596	Шина 205/70r15 95t к-175 баргузин	4	
12	00001-0061015-11	8450001051	Гайка М12х1,25	3	
12	21230-3101040-01	8450085940	Гайка крепления колеса глухая	3	
13	21230-3105168-00	8450074601	Шайба крепления запасного колеса	1	
14	21080-3106030-01	8450054103	Вентиль ЛБ-35-15,2	1	
15	21010-3106040-00	8450001422	Колпачок-ключик вентиля	1	21010310604001
15	21010-3106040-01	8450001423	Колпачок-ключик вентиля	1	21010310604000
16	11180-3101308-01	8450051107	Груз колеса балансировочный с пружиной в сборе 35 грамм	2	21080310130800
16	21080-3101308-00	8450054083	Груз балансировочный 5 г	2	11180310130801
17	11180-3101301-01	8450051095	Груз колеса балансировочный с пружиной в сборе 5 грамм	2	21080310131300
17	21080-3101301-00	8450054077	Груз балансировочный 10 г	2	11180310130101
18	21080-3101303-00	8450054079	Груз балансировочный 30 г	2	21080310130200
18	21080-3101304-00	8450054080	Груз балансировочный 40 г	2	21080310130300
18	21080-3101306-00	8450054081	Груз балансировочный 50 г	2	21080310130400

Каталог предоставлен сайтом scorpion-car.ru. При размещении каталога ссылка на страницу загрузки обязательна!

18	21080-3101307-00	8450054082	Груз балансировочный 60 г	2	21080310130600
18	21080-3101309-00	8450054084	Груз балансировочный 15 г	2	21080310130700
18	21080-3101310-00	8450054085	Груз балансировочный 25 г	2	21080310130900
18	21080-3101311-00	8450054086	Груз балансировочный 35 г	2	21080310131000
18	21080-3101312-00	8450054087	Груз балансировочный 45 г	2	21080310131100
18	21080-3101313-00	8450054088	Груз балансировочный 55 г	2	21080310131200
19	00001-7504945-00	8450085171	Знак предупреждающий запасного колеса	1	

Каталог предоставлен сайтом scorpion-car.ru. При размещении каталога ссылка на страницу загрузки обязательна!

332410. Колеса (Cross)

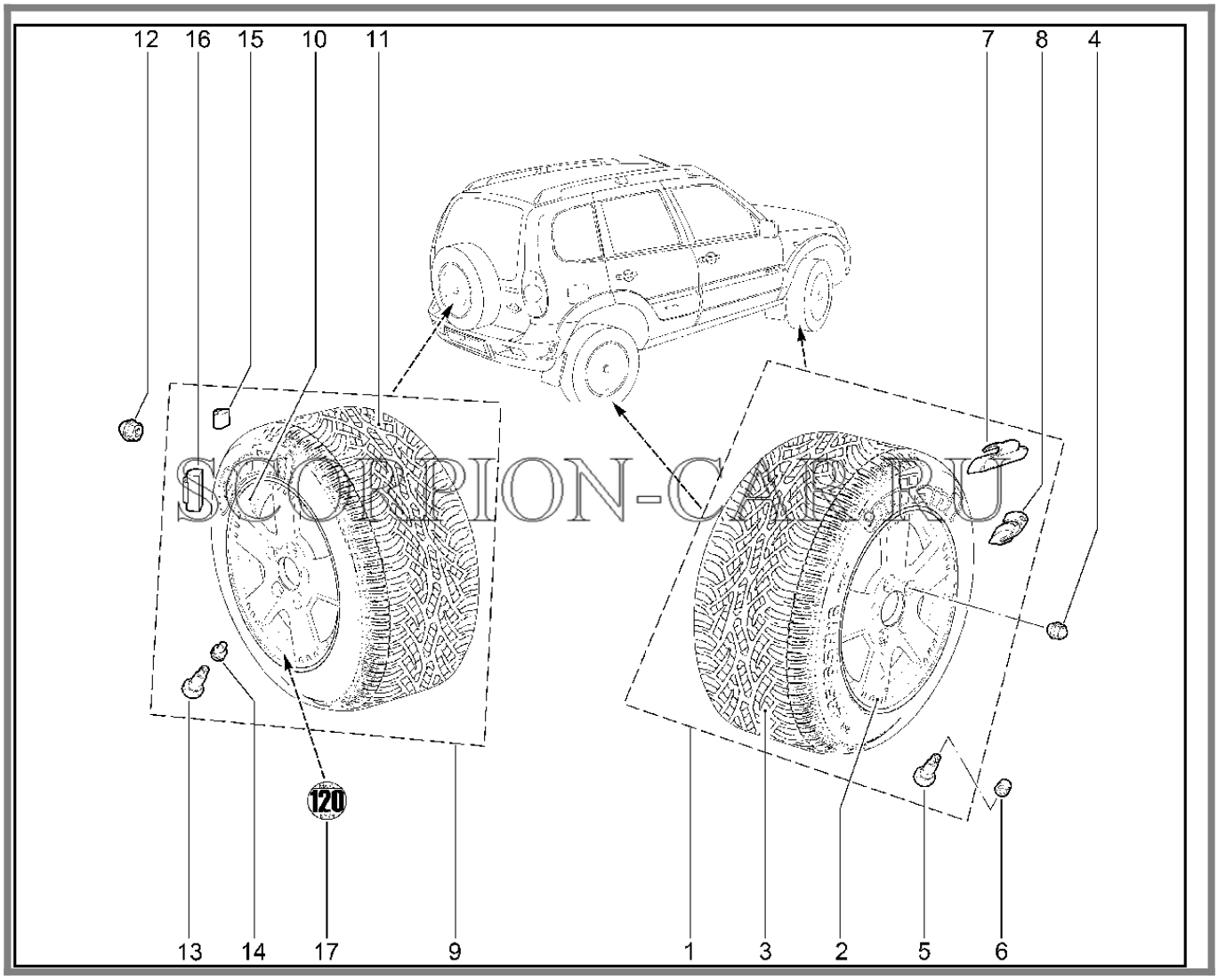

№	Каталожный номер	Доп. номер	Наименование	Кол-во	Номер замены
1	21236-3101011-02	8460008397	Колесо 7jx16h2 черное с шиной в сборе	4	
1	21236-3101011-05		Колесо 6,5jx16h2 черное с шиной в сборе	4	
1	lt;камелот	gt; черное с шиной cordiant 215/65r16 a/t	Колесо 7jx16h2		21236-3101011-52
1	lt;камелот	gt; графит с шиной 215/65 r16	Колесо 7jx16h2		21236-3101011-54

Каталог предоставлен сайтом scorpion-car.ru. При размещении каталога ссылка на страницу загрузки обязательна!

2	21236-3101015-02	8460004538	Колесо 7jx16h2 камелот блэк аурум литое	4	
2	lt;Камелот	gt; литое графит	Колесо 7Jx16H2		21236-3101015-04
2	21236-3101015-05	8460004539	Колесо 6,5jx16h2 литое черное (легион)	4	
3	21236-3106015-02	8460008406	Шина continental a/t 215/65 r16	4	
4	21230-3101040-01	8450085940	Гайка крепления колеса глухая	20	
5	21080-3106030-00	8450006156	Вентиль лб-35-15,2	4	21010310604001
5	21080-3106030-01	8450054103	Вентиль ЛБ-35-15,2	4	21080310603000
6	21010-3106040-00	8450001422	Колпачок-ключик вентиля	4	21080310603001
6	21010-3106040-01	8450001423	Колпачок-ключик вентиля	4	21010310604000
7	21100-3101302-00	8450055205	Груз балансировочный 10 г	8	
8	21100-3101302-00	8450055205	Груз балансировочный 10 г	4	
9	21230-3101011-07	8450085941	Колесо 6jx15h2 чёрное с бескамерной шиной	1	
9	21236-3101011-02	8460008397	Колесо 7jx16h2 черное с шиной в сборе	1	
9	lt;камелот	gt; черное с шиной cordiant 215/65r16 a/t	Колесо 7jx16h2		21236-3101011-52
10	21236-3101015-02	8460004538	Колесо 7jx16h2 камелот блэк аурум литое	1	

Каталог предоставлен сайтом scorpion-car.ru. При размещении каталога ссылка на страницу загрузки обязательна!

11	21236-3106015-02	8460008406	Шина continental a/t 215/65 r16	1	
12	21230-3101040-01	8450085940	Гайка крепления колеса глухая	3	
13	21080-3106030-00	8450006156	Вентиль лб-35-15,2	1	21080310603001
13	21080-3106030-01	8450054103	Вентиль ЛБ-35-15,2	1	21080310603000
14	21010-3106040-00	8450001422	Колпачок-ключик вентиля	1	21010310604001
14	21010-3106040-01	8450001423	Колпачок-ключик вентиля	1	21010310604000
15	21100-3101301-00	8450055204	Груз балансировочный 5 г	4	
15	21100-3101302-00	8450055205	Груз балансировочный 10 г	4	
16	21120-3101303-00	8450056428	Груз балансировочный в сборе15 г	2	
16	21120-3101304-00	8450056429	Груз балансировочный 20 г	2	
16	21120-3101309-00	8450056433	Груз балансировочный 40 г	2	
16	21120-3101310-00	8450056434	Груз балансировочный 45 г	2	
16	21120-3101311-00	8450056435	Груз балансировочный 50 г	2	
16	21120-3101313-00	8450056437	Груз балансировочный 60 г	2	
17	00001-7504945-00	8450085171	Знак предупреждающий запасного колеса	1	

Каталог предоставлен сайтом scorpion-car.ru. При размещении каталога ссылка на страницу загрузки обязательна!

332510. Колеса (стандарт)

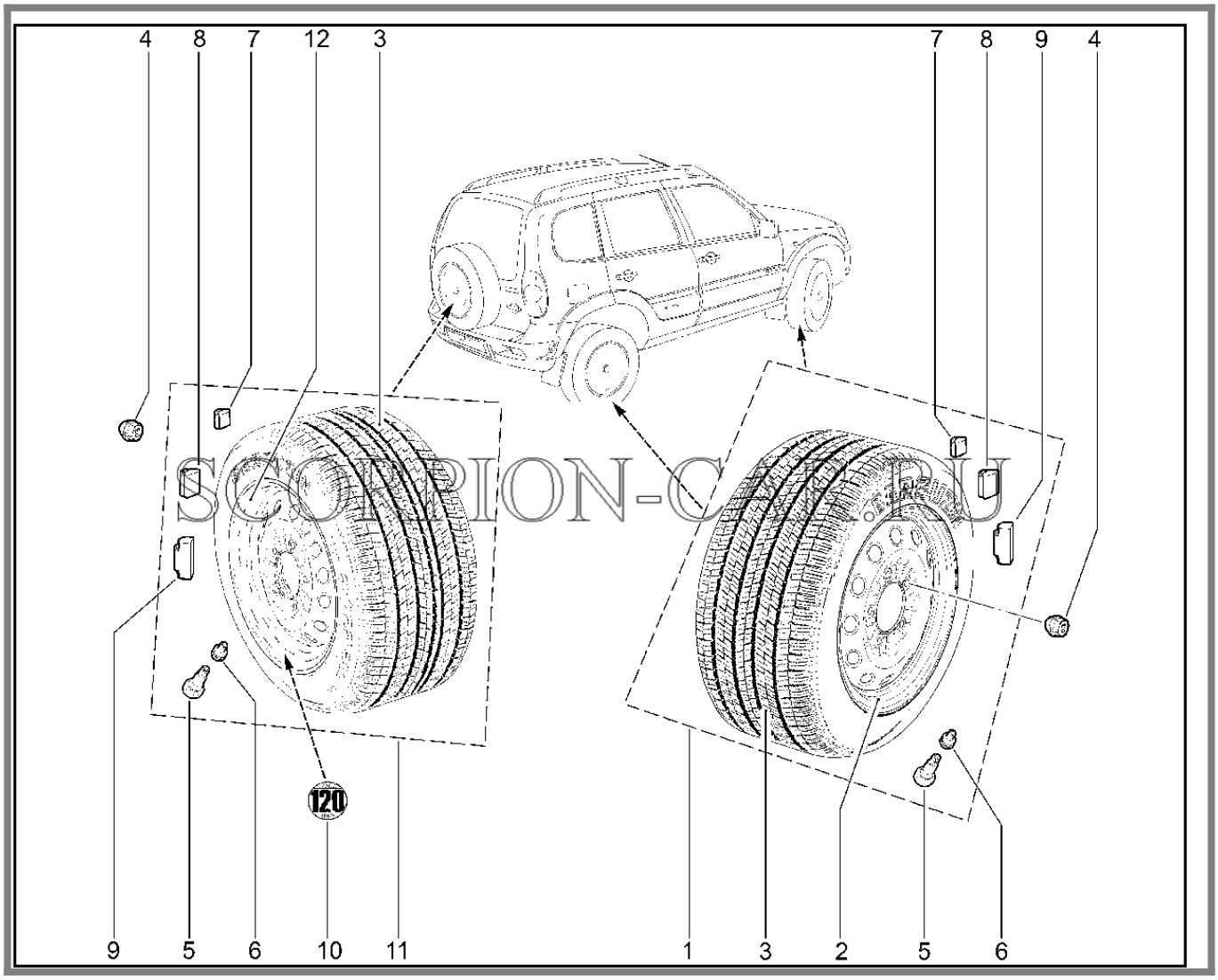

№	Каталожный номер	Доп. номер	Наименование	Кол-во	Номер замены
1	21230-3101011-30	8450085158	Колесо 6jx15h2 серое с бескамерной шиной	4	
2	21230-3101015-20	8450058593	Колесо 6Jx15H2 штампосварное серое	4	
3	21230-3106015-00	8450058596	Шина 205/70r15 95t к-175 баргузин	1	
4	21230-3101040-01	8450085940	Гайка крепления колеса глухая	1	
5	21080-3106040-00	8450001419	Колпачок вентиля колеса	1	
6	21010-3106040-00	8450001422	Колпачок-ключик вентиля	1	
6	21010-3106040-01	8450001423	Колпачок-ключик вентиля	1	

Каталог предоставлен сайтом scorpion-car.ru. При размещении каталога ссылка на страницу загрузки обязательна!

7	11180-3101308-01	8450051107	Груз колеса балансировочный с пружиной в сборе 35 грамм	1	
7	21080-3101308-00	8450054083	Груз балансировочный 5 г	1	
8	11180-3101301-01	8450051095	Груз колеса балансировочный с пружиной в сборе 5 грамм	1	
8	21100-3101302-00	8450055205	Груз балансировочный 10 г	1	
9	21080-3101302-00	8450054078	Груз балансировочный 20 г	1	
9	21080-3101303-00	8450054079	Груз балансировочный 30 г	1	
9	21080-3101304-00	8450054080	Груз балансировочный 40 г	1	
9	21080-3101306-00	8450054081	Груз балансировочный 50 г	1	
9	21080-3101307-00	8450054082	Груз балансировочный 60 г	1	
9	21080-3101309-00	8450054084	Груз балансировочный 15 г	1	
9	21080-3101310-00	8450054085	Груз балансировочный 25 г	1	
9	21080-3101311-00	8450054086	Груз балансировочный 35 г	1	
9	21080-3101312-00	8450054087	Груз балансировочный 45 г	1	
9	21080-3101313-00	8450054088	Груз балансировочный 55 г	1	
10	00001-7504945-00	8450085171	Знак предупреждающий запасного колеса	1	
11	21230-3101011-07	8450085941	Колесо 6jx15h2 чёрное с бескамерной шиной	1	
12	21230-3101015-01	8450085168	Колесо 6Jx15H2 штампосварное чёрное	1	

Каталог предоставлен сайтом scorpion-car.ru. При размещении каталога ссылка на страницу загрузки обязательна!

332610. Колеса (SL)

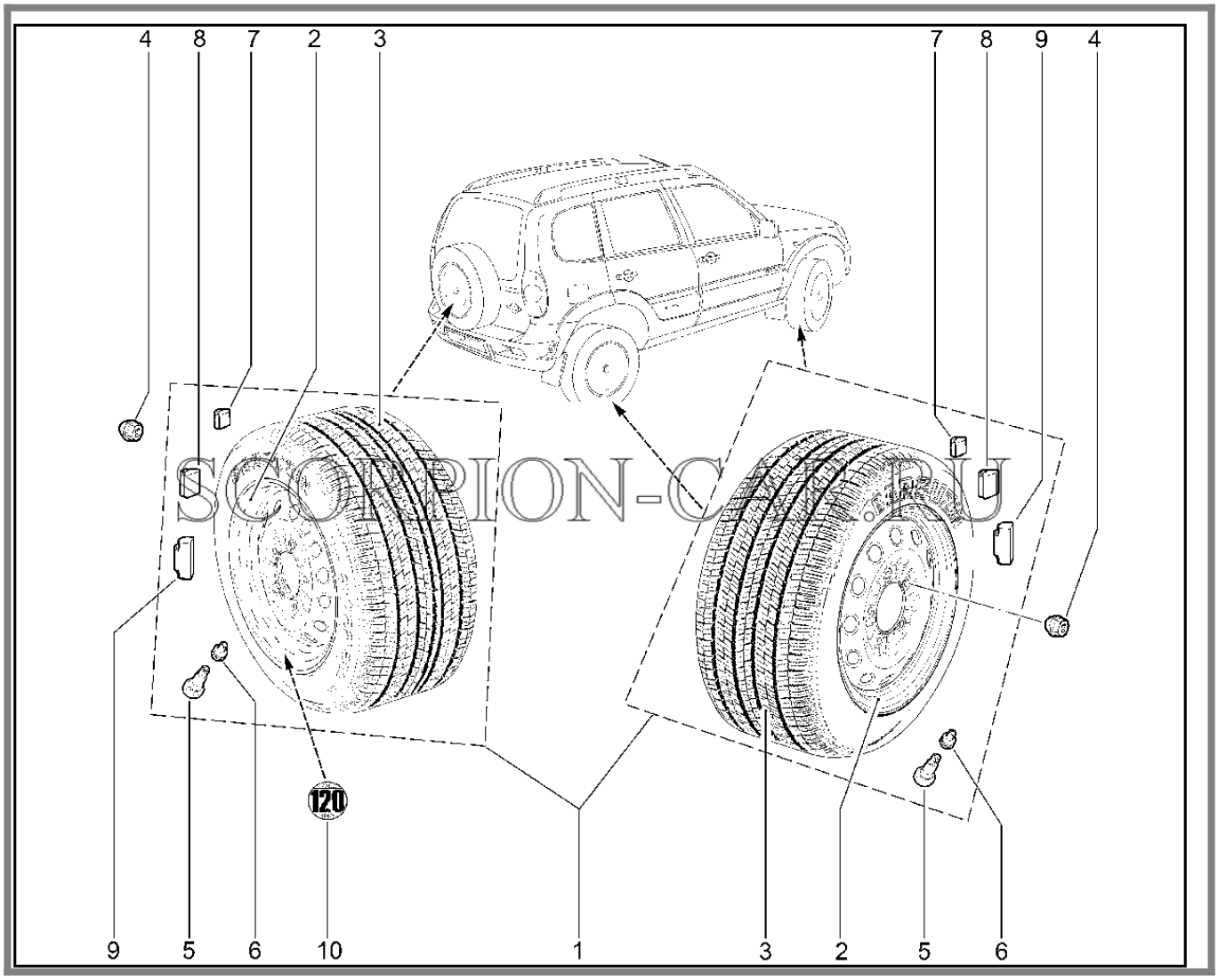

№	Каталожный номер	Доп. номер	Наименование	Кол-во	Номер замены
1	21230-3101011-07	8450085941	Колесо 6jx15h2 чёрное с бескамерной шиной	1	
2	21230-3101015-01	8450085168	Колесо 6Jx15H2 штампосварное чёрное	1	
3	21230-3106015-00	8450058596	Шина 205/70r15 95t к-175 баргузин	1	
4	21230-3101040-01	8450085940	Гайка крепления колеса глухая	1	
5	21080-3106040-00	8450001419	Колпачок вентиля колеса	1	
6	21010-3106040-00	8450001422	Колпачок-ключик вентиля	1	
6	21010-3106040-01	8450001423	Колпачок-ключик вентиля	1	

Каталог предоставлен сайтом scorpion-car.ru. При размещении каталога ссылка на страницу загрузки обязательна!

7	11180-3101308-01	8450051107	Груз колеса балансировочный с пружиной в сборе 35 грамм	1	
7	21080-3101308-00	8450054083	Груз балансировочный 5 г	1	
8	11180-3101301-01	8450051095	Груз колеса балансировочный с пружиной в сборе 5 грамм	1	
8	21100-3101302-00	8450055205	Груз балансировочный 10 г	1	
9	21080-3101302-00	8450054078	Груз балансировочный 20 г	1	
9	21080-3101303-00	8450054079	Груз балансировочный 30 г	1	
9	21080-3101304-00	8450054080	Груз балансировочный 40 г	1	
9	21080-3101306-00	8450054081	Груз балансировочный 50 г	1	
9	21080-3101307-00	8450054082	Груз балансировочный 60 г	1	
9	21080-3101309-00	8450054084	Груз балансировочный 15 г	1	
9	21080-3101310-00	8450054085	Груз балансировочный 25 г	1	
9	21080-3101311-00	8450054086	Груз балансировочный 35 г	1	
9	21080-3101312-00	8450054087	Груз балансировочный 45 г	1	
9	21080-3101313-00	8450054088	Груз балансировочный 55 г	1	
10	00001-7504945-00	8450085171	Знак предупреждающий запасного колеса	1	

Каталог предоставлен сайтом scorpion-car.ru. При размещении каталога ссылка на страницу загрузки обязательна!

333110. Держатель запасного колеса

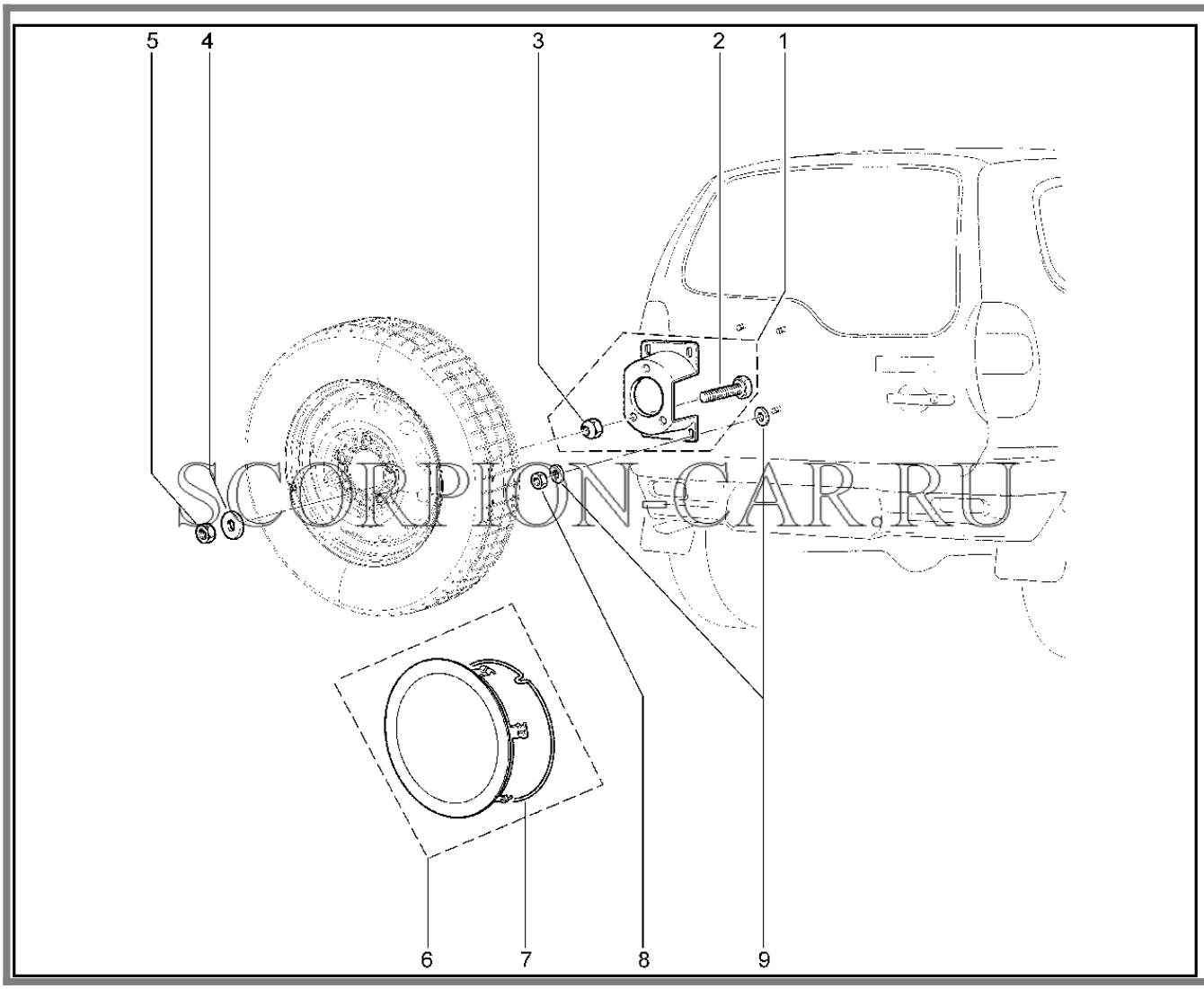

SCORPION-CAR.RU

№	Каталожный номер	Доп. номер	Наименование	Кол-во	Номер замены
1	21230-3105050-00	8460003896	Кронштейн запасного колеса	1	
2	21230-3105088-00	8450058594	Болт крепления запасного колеса	3	
3	21210-3101040-00	8450057269	Гайка крепления запасного колеса	3	
4	21230-3105168-00	8450074601	Шайба крепления запасного колеса	3	
5	00001-0061015-11	8450001051	Гайка М12х1,25	3	
6	21230-3105116-00	8460007185	Колпак запасного колеса	1	21230310511620

Каталог предоставлен сайтом scorpion-car.ru. При размещении каталога ссылка на страницу загрузки обязательна!

6	21230-3105116-20	8460007187	Колпак запасного колеса в сборе	1	21230310511600
7	21230-3105132-00		Пружина крепления колпака	1	21230310513210
7	21230-3105132-10		Пружина крепления колпака	1	21230310513200
8	00001-0021647-11	8450001204	Гайка М10х1.25 шестигранная	4	
9	00001-0026468-01	8450001018	Шайба 10	8	

Каталог предоставлен сайтом scorpion-car.ru. При размещении каталога ссылка на страницу загрузки обязательна!

333210. Держатель запасного колеса (с 07.2008 до 09.2018)

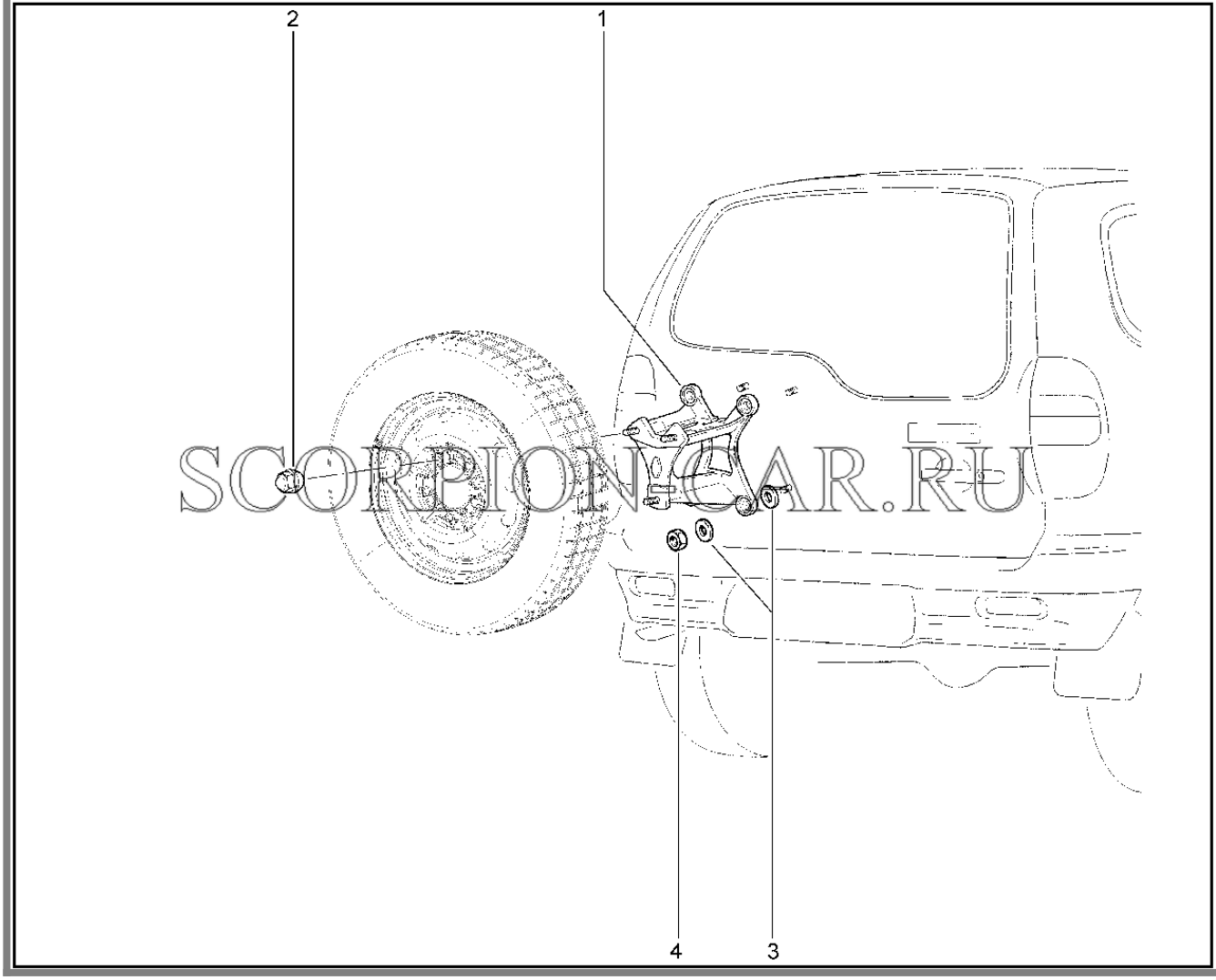

SCORPION-CAR.RU

№	Каталожный номер	Доп. номер	Наименование	Кол-во	Номер замены
1	00001-7504362-00		Кронштейн запасного колеса	1	
2	21230-3101040-01	8450085940	Гайка крепления колеса глухая	3	
3	00001-0026468-01	8450001018	Шайба 10	8	
4	00001-0021647-11	8450001204	Гайка М10х1.25 шестигранная	4	

Каталог предоставлен сайтом scorpion-car.ru. При размещении каталога ссылка на страницу загрузки обязательна!

334110. Колпак запасного колеса

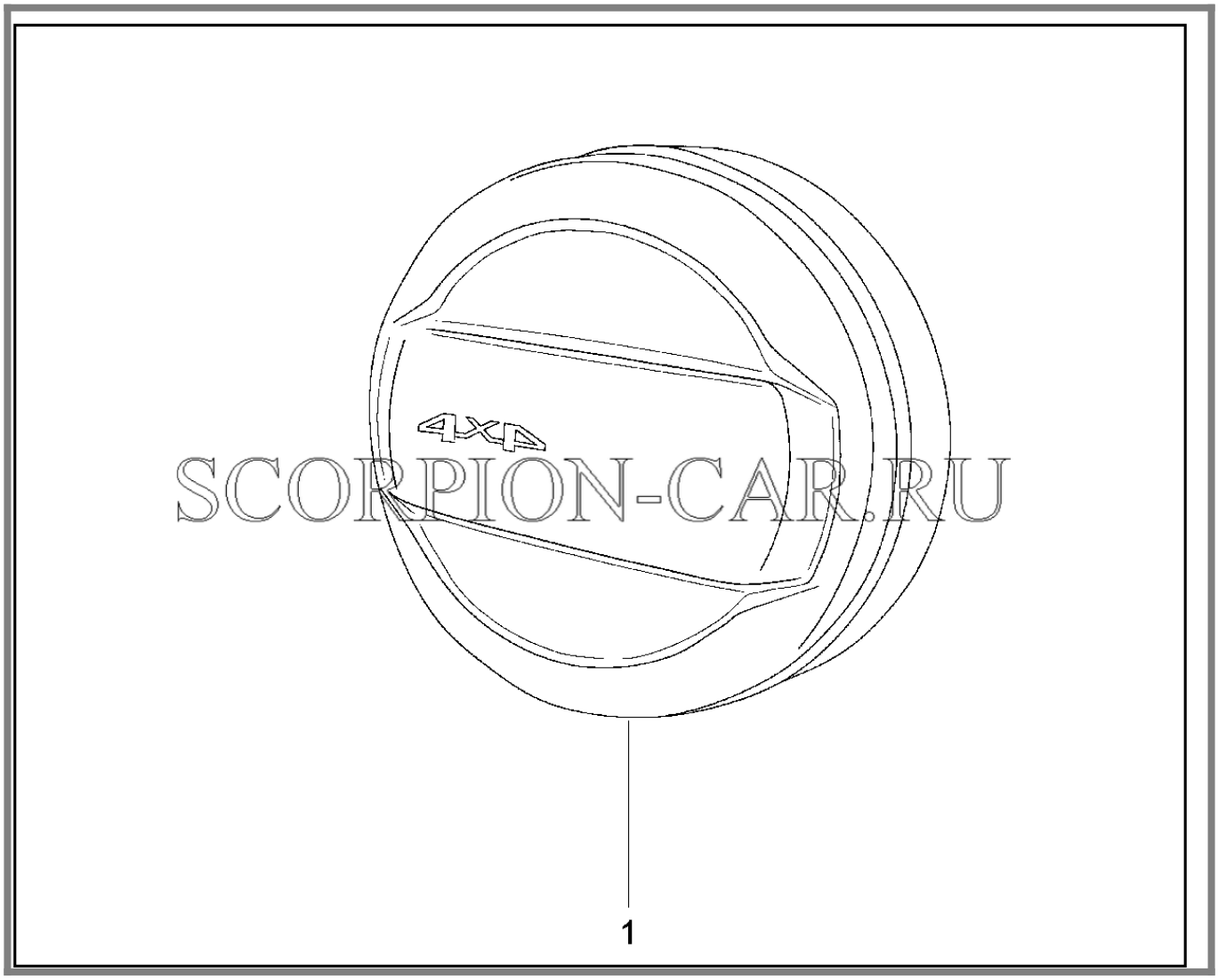

№	Каталожный номер	Доп. номер	Наименование	Кол-во	Номер замены
1	21230-3105120-00	8460009154	Колпак запасного колеса не окрашенный	1	

Каталог предоставлен сайтом scorpion-car.ru. При размещении каталога ссылка на страницу загрузки обязательна!

340110. Педаль тормоза

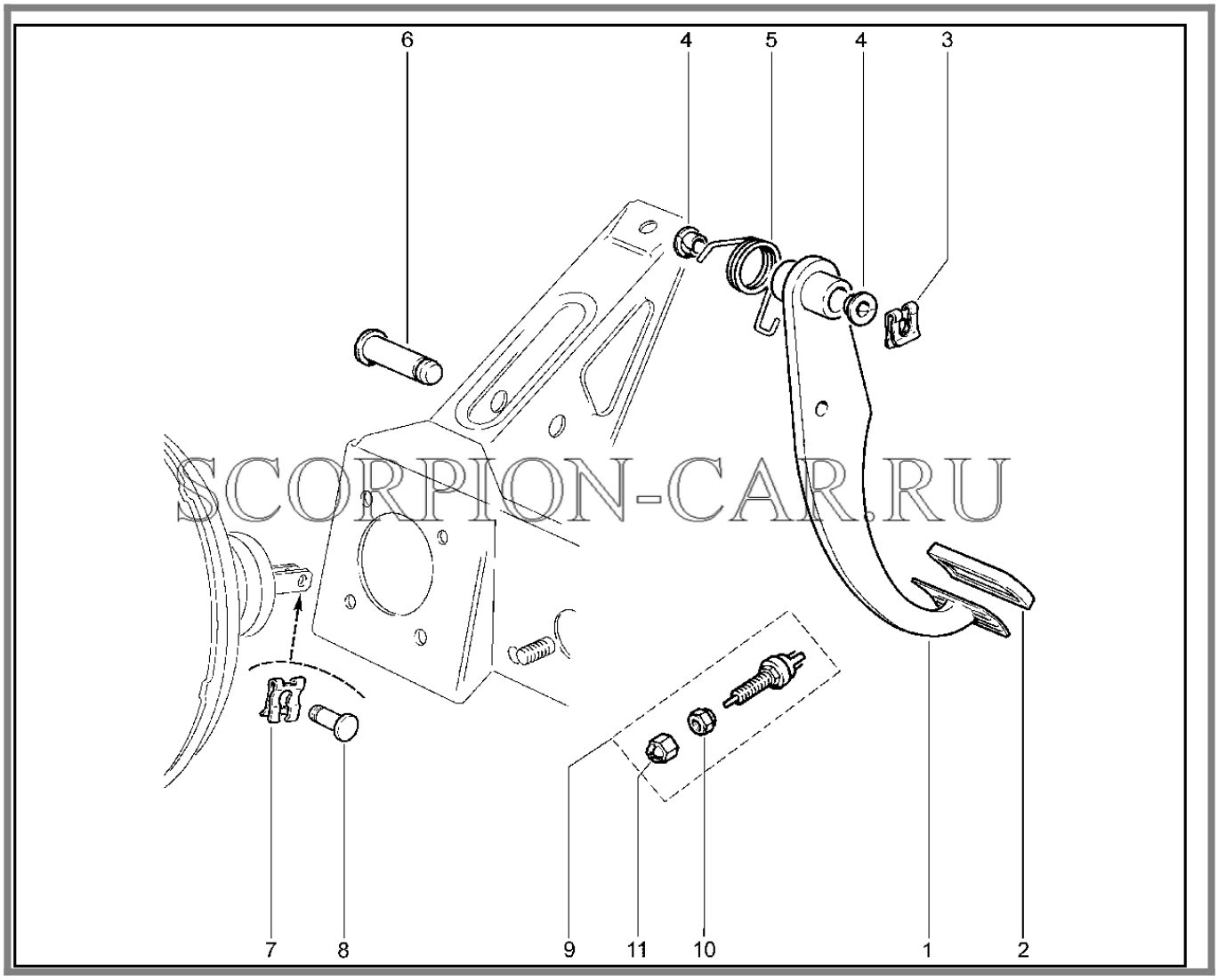

№	Каталожный номер	Доп. номер	Наименование	Кол-во	Номер замены
1	21230-3504010-00	8460003929	Педаль тормоза в сборе	1	
2	21100-1602048-00	8450055109	Накладка педали тормоза	1	
3	21080-1602059-00	8450006107	Скоба стопорная оси педали	1	
4	21210-1804043-00	8450006232	Втулка оси	2	
5	21100-3504094-02	8450080008	Пружина педали тормоза оттяжная	1	
6	21100-1602050-00	8450006181	Ось педали	1	
7	00001-0010640-76	8450001149	Скоба 8	1	

Каталог предоставлен сайтом scorpion-car.ru. При размещении каталога ссылка на страницу загрузки обязательна!

8	21030-3504016-00	8450001148	Палец толкателя поршня главного цилиндра тормоза	1	
9	21010-3720005-00	8460001036	Выключатель сигнала торможения в сборе	1	
9	21100-3720005-00	8460002385	Выключатель сигнала торможения в сборе	1	
9	21236-3720005-00	8460004544	Выключатель сигнала торможения с гайкой	1	
10	00001-0007912-11	8450001371	Гайка	1	21080372078000
10	21080-3720780-00	8450001370	Гайка крепления выключателя	1	00001000791211
11	21010-3720125-00	8460001037	Наконечник выключателя	1	

Каталог предоставлен сайтом scorpion-car.ru. При размещении каталога ссылка на страницу загрузки обязательна!

341110. Вакуумный усилитель тормозов

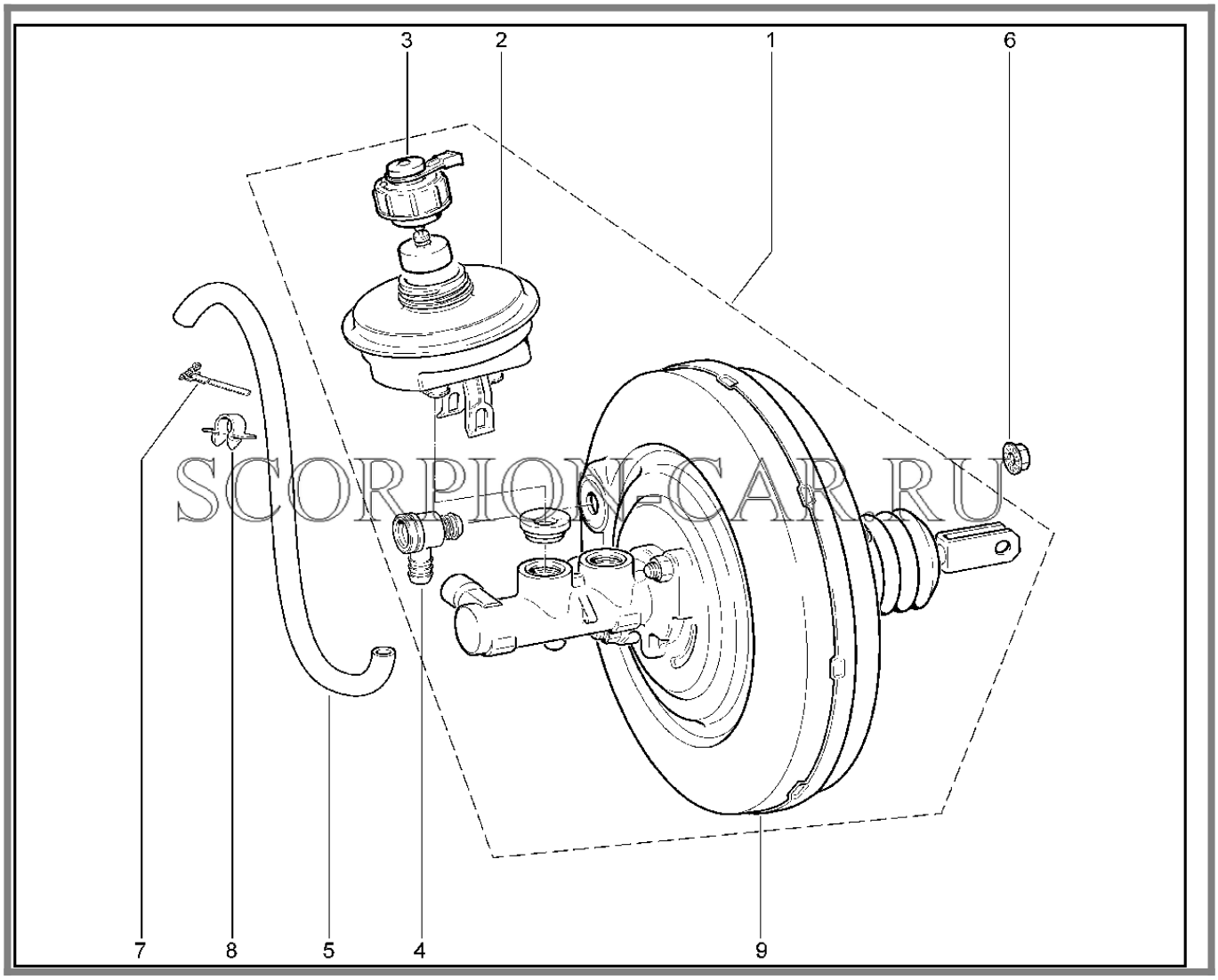

SCORPION-CAR.RU

№	Каталожный номер	Доп. номер	Наименование	Кол-во	Номер замены
1	21230-3510006-00	8460007273	Усилитель тормозов с главным цилиндром и бачком	1	21230351000602
1	21230-3510006-02	8460007274	Усилитель тормозов с главным цилиндром и бачком	1	21230351000600
1	21230-3510006-11		Усилитель тормозов с главным цилиндром и бачком	1	
1	21230-3510006-12		Усилитель тормозов с главным цилиндром и бачком	1	
1	21230-3510006-13	8450085221	Усилитель тормозов с главным цилиндром и бачком	1	

Каталог предоставлен сайтом scorpion-car.ru. При размещении каталога ссылка на страницу загрузки обязательна!

2	21230-3505102-00	8460003930	Корпус бачка гидротормозов	1	
3	21080-3505110-00	8460001705	Датчик аварийного уровня тормозной жидкости	1	21080350511001
3	21080-3505110-01	8460001706	Датчик аварийного уровня тормозной жидкости	1	21080350511000
3	21100-3505110-00	8450055314	Датчик аварийного уровня тормозной жидкости	1	
3	21100-3505110-01	8460002313	Датчик аварийного уровня тормозной жидкости	1	
3	21100-3505110-02	8450055315	Датчик аварийного уровня тормозной жидкости	1	
4	21100-3510040-01	8450009620	Клапан обратный усилителя тормоза в сборе	1	21100351004002
4	21100-3510040-02	8450103565	Клапан обратный усилителя тормоза в сборе	1	21100351004001
5	21030-3510050-01	8450053083	Шланг усилителя 900	1	21230351005000
5	21230-3510050-00	8450001308	Шланг 630 вакуумного усилителя	1	21030351005001
6	00001-0038322-01	8450001150	Гайка М8	2	
7	00001-7501406-00	8460010132	Хомут d12-22 винтовой	1	21070351043000
7	21070-3510430-00	8450001309	Хомут в сборе	1	00001750140600
8	00001-0045702-80	8450050232	Скоба 24х3	1	
9	21230-3510008-00	8460007275	Усилитель тормозов с главным цилиндром	1	21230351000802
9	21230-3510008-02	8460007276	Усилитель тормозов с главным цилиндром	1	21230351000800

Каталог предоставлен сайтом scorpion-car.ru. При размещении каталога ссылка на страницу загрузки обязательна!

342110. Привод гидротормозов (без ABS)

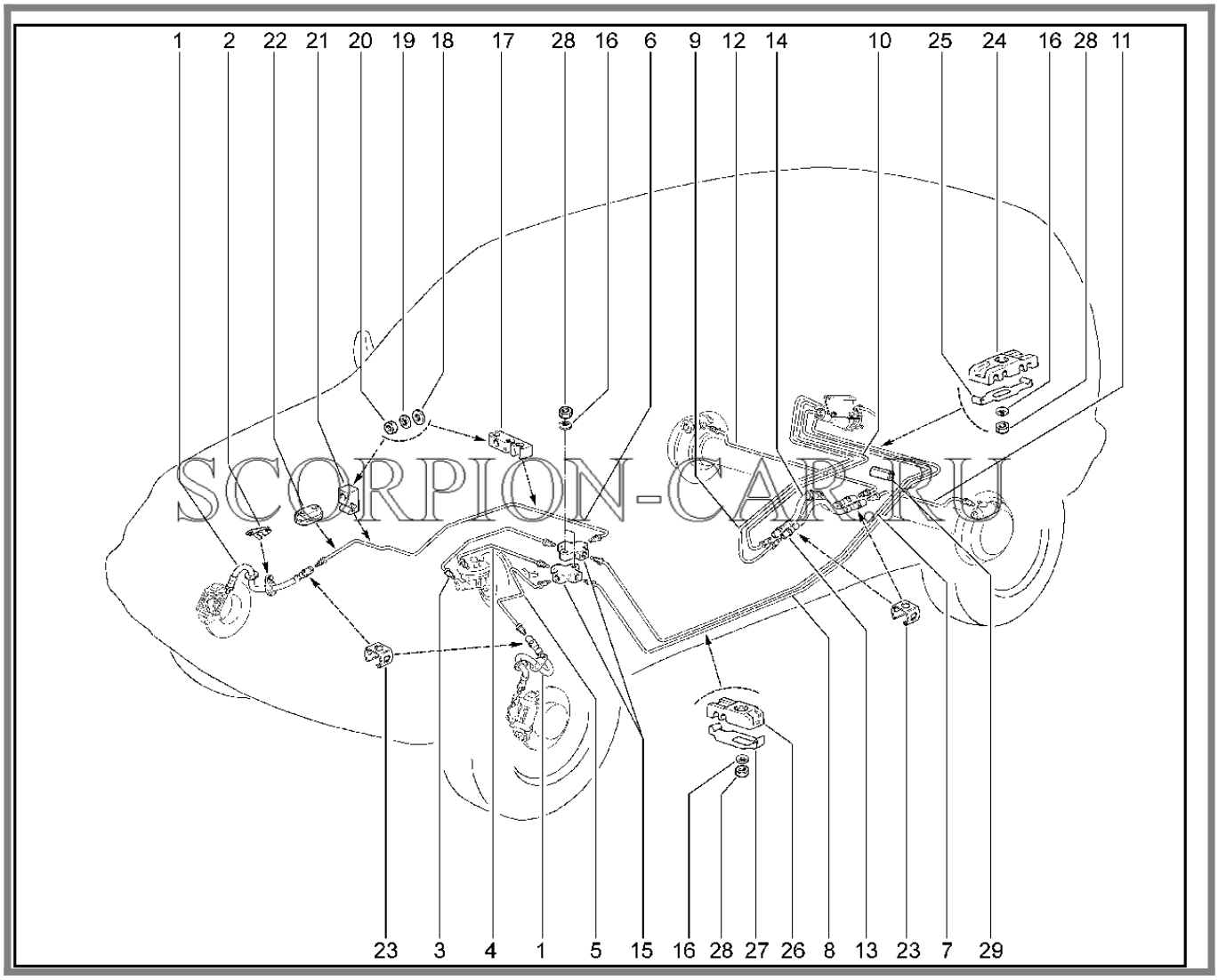

№	Каталожный номер	Доп. номер	Наименование	Кол-во	Номер замены
1	21230-3506060-00	8450108065	Шланг гибкий переднего тормоза	2	
1	21230-3506060-01		Шланг гибкий переднего тормоза	2	
1	21230-3506060-02	8450058626	Шланг гибкий переднего тормоза	2	
1	21230-3506060-04	8450108095	Шланг гибкий переднего тормоза	2	
2	21230-3506076-00	8450058628	Кронштейн правый	1	
2	21230-3506077-00	8450058630	Кронштейн левый	1	

Каталог предоставлен сайтом scorpion-car.ru. При размещении каталога ссылка на страницу загрузки обязательна!

3	21230-3506510-00	8460003937	Трубка вторичного контура главного цилиндра	1	
3	21230-3506510-01	8460003938	Трубка вторичного контура главного цилиндра	1	
4	21230-3506500-00	8460003935	Трубка первичного контура главного цилиндра	1	
4	21230-3506500-01	8460003936	Трубка первичного контура главного цилиндра	1	
5	21230-3506550-00	8460003941	Трубка к левому переднему тормозу	1	
5	21230-3506550-01	8460003942	Трубка к левому переднему тормозу	1	
6	21230-3506540-00	8460003939	Трубка к правому переднему тормозу	1	
6	21230-3506540-01	8460003940	Трубка к правому переднему тормозу	1	
7	21230-3506590-00	8460003946	Трубка левая к регулятору	1	
7	21230-3506590-01	8460003947	Трубка левая к регулятору	1	
8	21230-3506580-00	8460003944	Трубка правая к регулятору	1	
8	21230-3506580-01	8460003945	Трубка правая к регулятору	1	
9	21230-3506630-00	8460003949	Трубка к шлангу левого заднего тормоза	1	
9	21230-3506630-20		Трубка к шлангу левого заднего тормоза	1	
9	21230-3506630-21	8460003950	Трубка к шлангу левого заднего тормоза	1	
10	21230-3506620-00	8460007267	Трубка к шлангу правого заднего тормоза	1	

Каталог предоставлен сайтом scorpion-car.ru. При размещении каталога ссылка на страницу загрузки обязательна!

10	21230-3506620-20		Трубка к шлангу правого заднего тормоза	1	
10	21230-3506620-21	8460003948	Трубка к шлангу правого заднего тормоза	1	
11	21230-3506650-00	8450058640	Трубка к левому заднему тормозу	1	21230350665001
11	21230-3506650-01	8450075427	Трубка к левому заднему тормозу	1	21230350665000
12	21230-3506640-00	8450058639	Трубка к правому заднему тормозу	1	21230350664001
12	21230-3506640-01	8450075426	Трубка к правому заднему тормозу	1	21230350664000
13	21100-3506085-00	8450055324	Шланг гибкий заднего тормоза	1	
13	21100-3506085-02	8450055325	Шланг гибкий заднего тормоза	1	
14	21230-3506085-00	8460007258	Шланг гибкий заднего тормоза	1	21230350608502
14	21230-3506085-02	8450085202	Шланг гибкий заднего тормоза в сборе	1	21230350608500
15	21010-3506091-00	8450001289	Тройник	2	
16	00001-0025990-71	8450001089	Шайба 6 стопорная	10	
17	21100-3506045-00	8450055318	Скоба	1	
18	00001-0026397-01	8450050124	Шайба 6	3	
19	00001-0026053-71	8450001100	Шайба 6 стопорная	3	
20	00001-0058962-11	8450001091	Гайка М6	3	
21	21230-3506542-00	8450058637	Скоба одноместная	2	
22	21073-1104089-00	8450053710	Уплотнитель разрезной	2	21073110408910
22	21073-1104089-10	8450053711	Уплотнитель	2	21073110408900
23	21080-3506073-00	8450074535	Скоба	6	
24	21230-3506548-00	8450075302	Скоба	2	

Каталог предоставлен сайтом scorpion-car.ru. При размещении каталога ссылка на страницу загрузки обязательна!

25	21230-3506478-00	8450075598	Планка скобы	2	
26	21230-3506544-00	8450058638	Скоба двухместная	6	
27	21230-3506476-00	8450074602	Планка двухместной скобы	6	
28	00001-0007259-11	8450050048	Гайка М6	10	
29	21080-3506116-00	8450054203	Втулка защитная	3	

Каталог предоставлен сайтом scorpion-car.ru. При размещении каталога ссылка на страницу загрузки обязательна!

342210. Привод гидротормозов (с ABS)

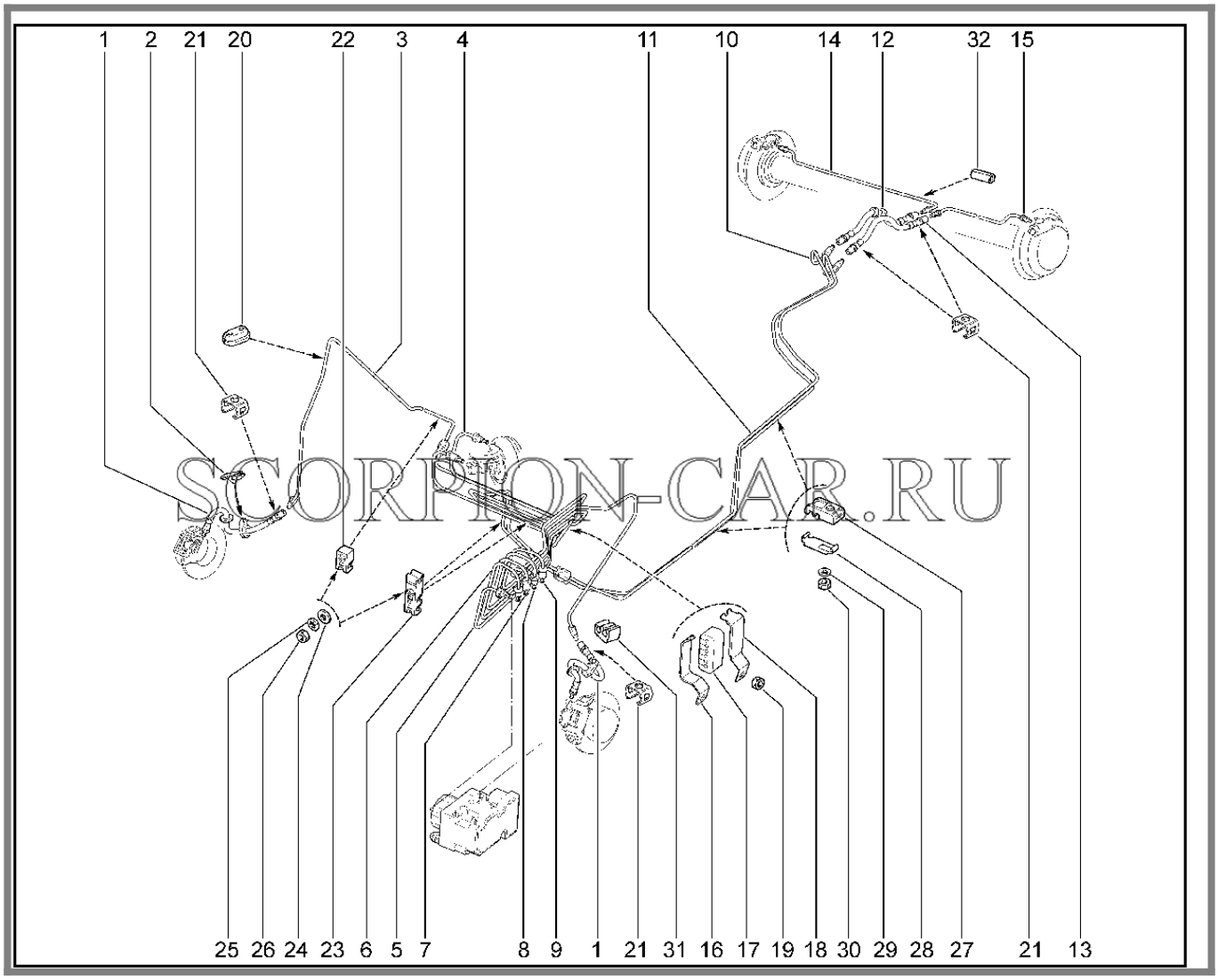

№	Каталожный номер	Доп. номер	Наименование	Кол-во	Номер замены
1	21230-3506060-02	8450058626	Шланг гибкий переднего тормоза	2	
1	21230-3506060-04	8450108095	Шланг гибкий переднего тормоза	2	
1	21230-3506060-05	8450058627	Шланг гибкий переднего тормоза	2	
2	21230-3506076-00	8450058628	Кронштейн правый	1	
2	21230-3506077-00	8450058630	Кронштейн левый	1	
3	21230-3506540-55	8450085198	Трубка от переходника к правому переднему тормозу в сборе	1	

Каталог предоставлен сайтом scorpion-car.ru. При размещении каталога ссылка на страницу загрузки обязательна!

4	21230-3506510-50	8450085214	Трубка первичного контура главного цилиндра в сборе	1	
5	21230-3506500-50	8450085209	Трубка вторичного контура главного цилиндра в сборе	1	
6	21230-3506570-50	8450085210	Трубка к переходнику левая в сборе	1	
7	21230-3506540-50	8450085211	Трубка к правому переднему тормозу в сборе	1	
8	21230-3506550-50	8450085212	Трубка к левому переднему тормозу в сборе	1	
9	21230-3506560-50	8450085213	Трубка к переходнику правая в сборе	1	
10	21230-3506620-50	8450085199	Трубка к шлангу правого заднего тормоза в сборе	1	
11	21230-3506630-50	8450085200	Трубка к шлангу левого заднего тормоза в сборе	1	
12	21230-3506085-02	8450085202	Шланг гибкий заднего тормоза в сборе	1	
13	21100-3506085-00	8450055324	Шланг гибкий заднего тормоза	1	
13	21100-3506085-02	8450055325	Шланг гибкий заднего тормоза	1	
13	21100-3506085-05	8450055326	Шланг гибкий заднего тормоза	1	
14	21230-3506640-01	8450075426	Трубка к правому заднему тормозу	1	
15	21230-3506650-01	8450075427	Трубка к левому заднему тормозу	1	
16	21230-3506564-10	8450085208	Кронштейн направляющий шумоизоляционной втулки	1	

Каталог предоставлен сайтом scorpion-car.ru. При размещении каталога ссылка на страницу загрузки обязательна!

17	11180-3506558-00	8450002082	Втулка шумоизоляционная	1	
18	21230-3506556-10	8450085207	Скоба крепления шумоизоляционной втулки	1	
19	00001-0038321-01	8450001066	Гайка М6	1	
20	21073-1104089-00	8450053710	Уплотнитель разрезной	2	21073110408910
20	21073-1104089-10	8450053711	Уплотнитель	2	21073110408900
21	21080-3506073-00	8450074535	Скоба	6	
22	21230-3506542-00	8450058637	Скоба одноместная	2	
23	21100-3506045-00	8450055318	Скоба	2	
24	00001-0026397-01	8450050124	Шайба 6	4	
25	00001-0026053-70	8450085201	Шайба 6 стопорная	4	
26	00001-0058962-11	8450001091	Гайка М6	4	
27	21230-3506544-00	8450058638	Скоба двухместная	5	
28	21230-3506476-00	8450074602	Планка двухместной скобы	5	
29	00001-0025990-70	8460010125	Шайба 6 стопорная	5	
30	00001-0007259-11	8450050048	Гайка М6	5	
31	11180-3538432-00	8450002104	Скоба	2	
32	21080-3506116-00	8450054203	Втулка защитная	3	

Каталог предоставлен сайтом scorpion-car.ru. При размещении каталога ссылка на страницу загрузки обязательна!

343110. Гидроагрегат АБС и датчики скорости колес

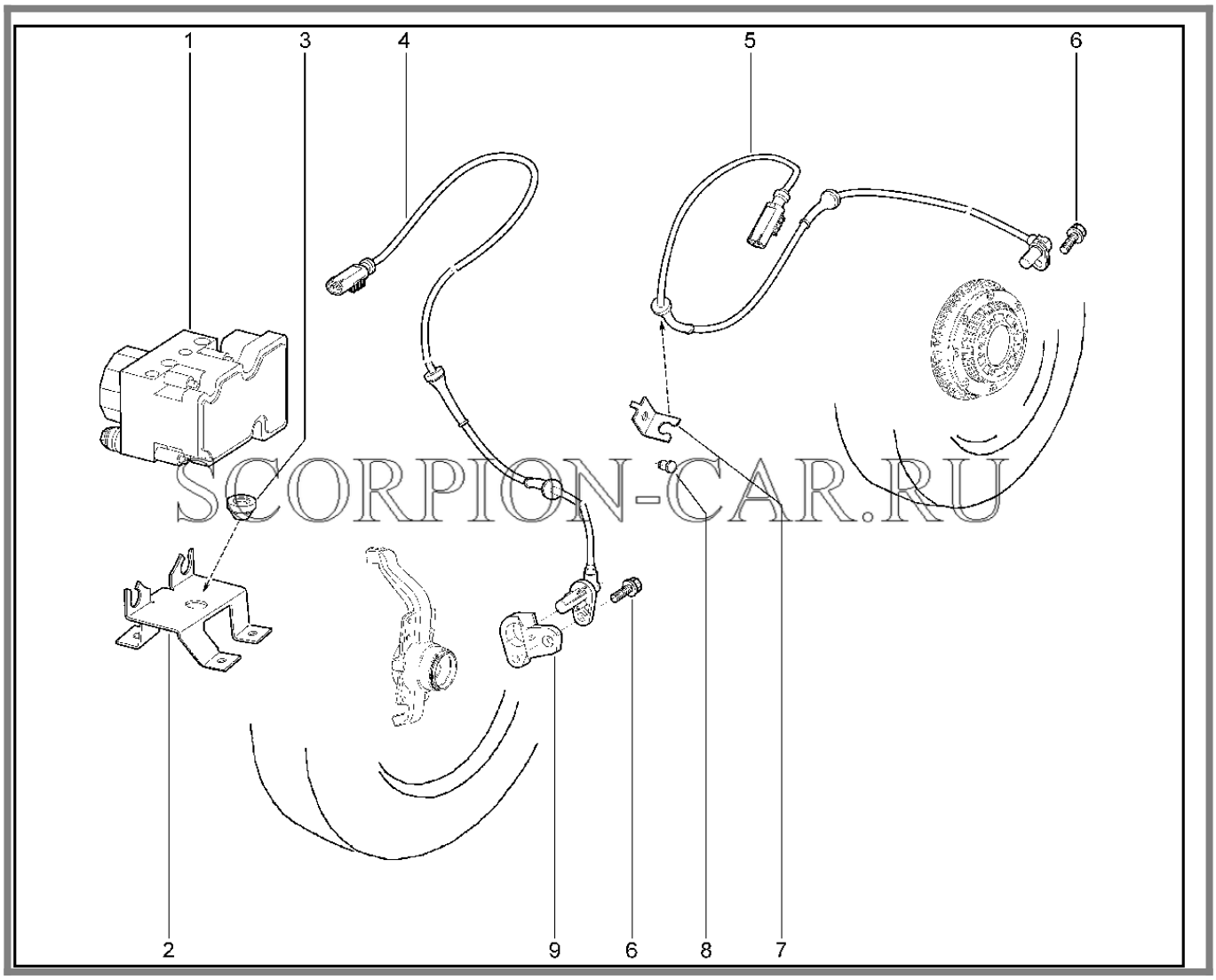

№	Каталожный номер	Доп. номер	Наименование	Кол-во	Номер замены
1	21230-3538010-10	8450085205	Гидроагрегат АБС (незаполненный)	1	
2	21230-3538300-10	8450085206	Кронштейн гидроагрегата	1	
3	11180-3538324-00	8450002099	Демпфер гидроагрегата	1	
4	21230-3538350-10	8450085215	Датчик скорости переднего колеса	2	
5	21230-3538370-10	8450085216	Датчик скорости заднего колеса правый	1	

Каталог предоставлен сайтом scorpion-car.ru. При размещении каталога ссылка на страницу загрузки обязательна!

5	21230-3538371-10	8450085217	Датчик скорости заднего колеса левый	1	
6	00001-0038360-21	8450001067	Болт М6х12	4	
7	21700-3538434-00	8450002105	Кронштейн жгута датчика скорости	2	
8	00001-7504631-00	8460010133	Гайка М5х13 закладная	2	
9	21230-3538410-01	8450058651	Кронштейн датчика скорости переднего колеса правый	1	21230353841002
9	21230-3538410-02	8450058652	Кронштейн датчика скорости переднего колеса правый	1	21230353841001
9	21230-3538411-01	8450058653	Кронштейн датчика скорости переднего колеса левый	1	21230353841102
9	21230-3538411-02	8450058654	Кронштейн датчика скорости переднего колеса левый	1	21230353841101
9	8450107876		Кронштейн датчика скорости переднего колеса левый	1	
9	8450107877		Кронштейн датчика скорости переднего колеса правый	1	

Каталог предоставлен сайтом scorpion-car.ru. При размещении каталога ссылка на страницу загрузки обязательна!

344110. Регулятор давления тормозов (без ABS)

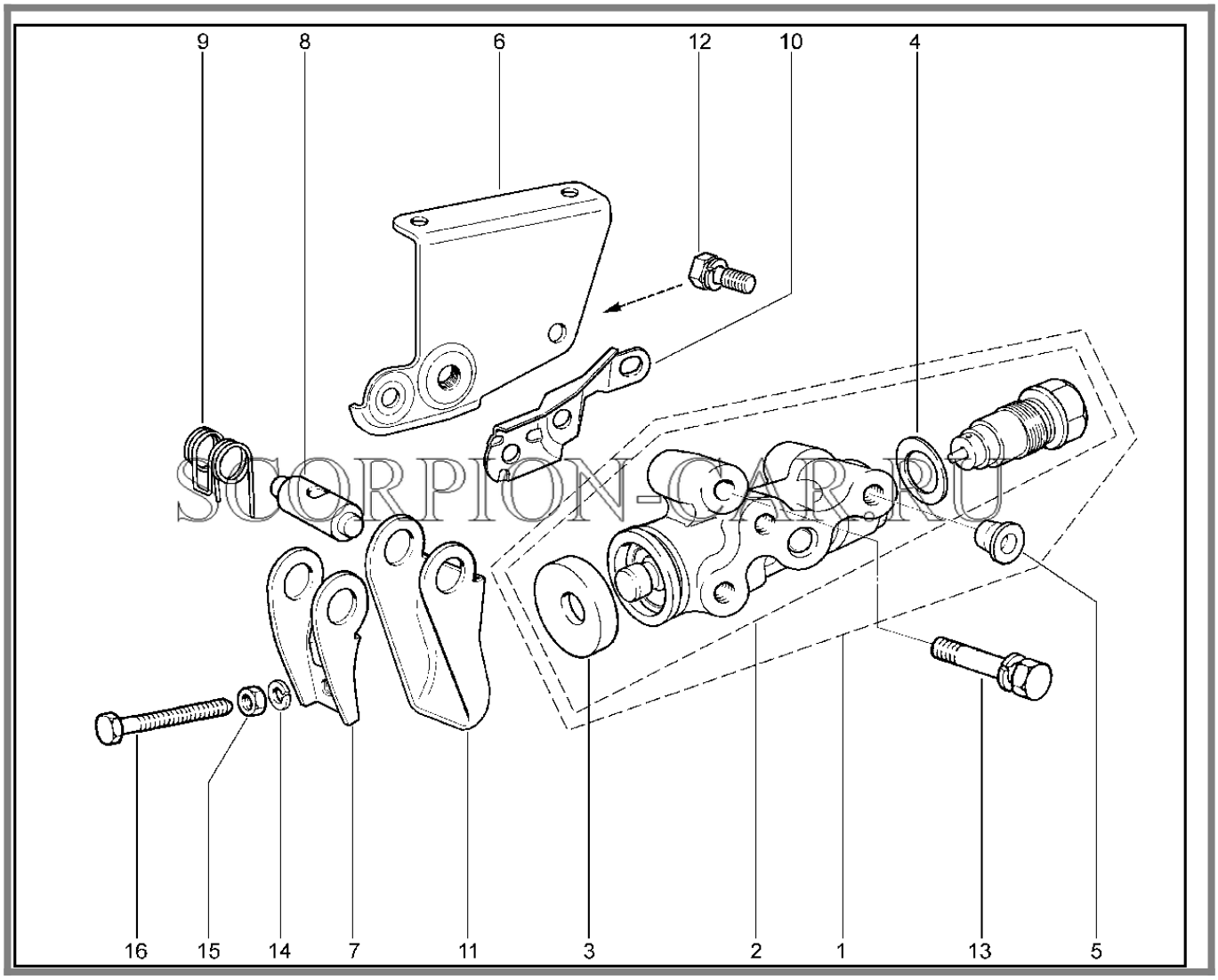

SCORPION-CAR.RU

№	Каталожный номер	Доп. номер	Наименование	Кол-во	Номер замены
1	21080-3512009-00	8450109815	Регулятор давления с заглушками в сборе	1	
2	21080-3512010-00	8450003377	Регулятор давления в сборе	1	
3	21010-1602550-00	8450052332	Колпачок защитный	1	
4	21080-3512115-00	8450054244	Прокладка	1	
5	21150-3512200-00	8450073518	Заглушка транспортная (для запчастей)	3	
6	21230-3512120-00	8460003956	Кронштейн регулятора давления	1	
7	21230-3512126-00	8460003958	Рычаг привода регулятора	1	

Каталог предоставлен сайтом scorpion-car.ru. При размещении каталога ссылка на страницу загрузки обязательна!

8	21230-3512116-00	8460003954	Ось рычага	1	
9	21230-3512129-00	8460007279	Пружина рычага	1	
10	21230-3512119-00	8460003955	Кронштейн привода регулятора давления	1	
11	21230-3512124-00	8460003957	Рычаг поршня регулятора	1	
12	00001-0038256-21	8450003384	Болт М8х16	1	
13	00001-0038268-21	8450003387	Болт М8х45 с пружинной шайбой	1	
14	00001-0005164-70	8450001046	Шайба 6	1	
15	00001-0058962-11	8450001091	Гайка М6	1	
16	21230-3512148-00	8450003380	Болт регулировочный регулятора давления	1	

Каталог предоставлен сайтом scorpion-car.ru. При размещении каталога ссылка на страницу загрузки обязательна!

344210. Привод регулятора давления (без ABS)

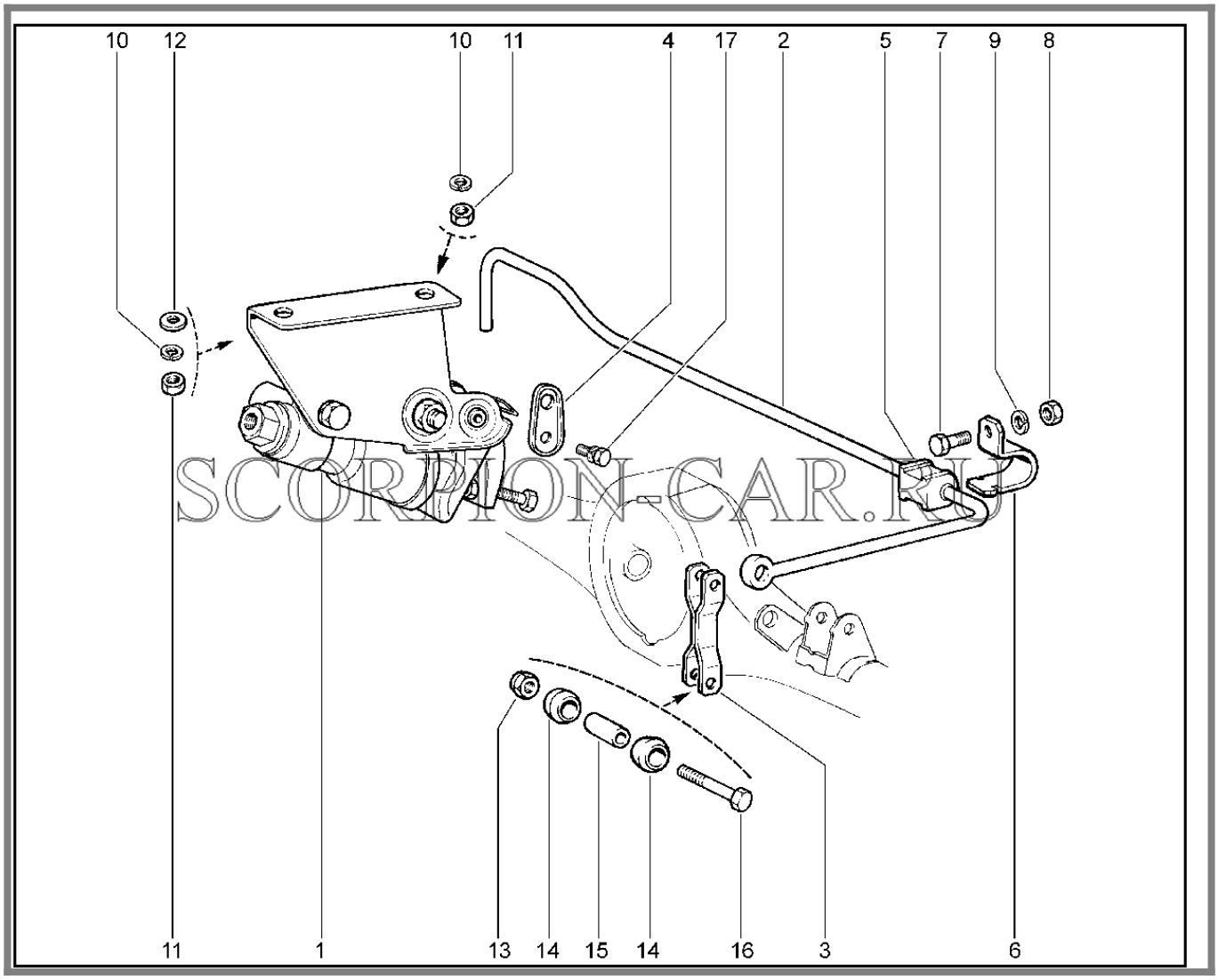

№	Каталожный номер	Доп. номер	Наименование	Кол-во	Номер замены
1	21230-3512008-00	8460003953	Регулятор давления тормозов с кронштейном в сборе	1	
2	21230-3512122-00	8450073742	Рычаг привода регулятора	1	
3	21010-3512132-00	8450052654	Стойка рычага привода в сборе	1	
4	21230-3512117-00	8450058647	Пластина опорная рычага привода регулятора давления	1	
5	21020-3512125-00	8450053004	Втулка опорная рычага регулятора давления	1	

Каталог предоставлен сайтом scorpion-car.ru. При размещении каталога ссылка на страницу загрузки обязательна!

6	21210-3512128-00	8450057330	Обойма опорной втулки рычага привода регулятора давления	1	
7	00001-0009021-21	8450001047	Болт М6х14	1	
8	00001-0058962-11	8450001091	Гайка М6	1	
9	00001-0005164-70	8450001046	Шайба 6	1	
10	00001-0005166-70	8450001088	Шайба 8 пружинная	2	
11	00001-0061008-11	8450001030	Гайка М8	2	
12	00001-0005196-01	8450001127	Шайба 8х17 плоская	1	
13	00001-0025742-11	8450001256	Гайка М6	2	
14	21010-3512136-00	8450052655	Втулка стойки рычага	4	
15	21010-3512135-00	8450074505	Втулка распорная стойки	2	
16	00001-0009028-21	8450001556	Болт М6х30	2	
17	00001-0038200-21	8450050192	Болт М5х10	1	

Каталог предоставлен сайтом scorpion-car.ru. При размещении каталога ссылка на страницу загрузки обязательна!

345110. Тормоза передние

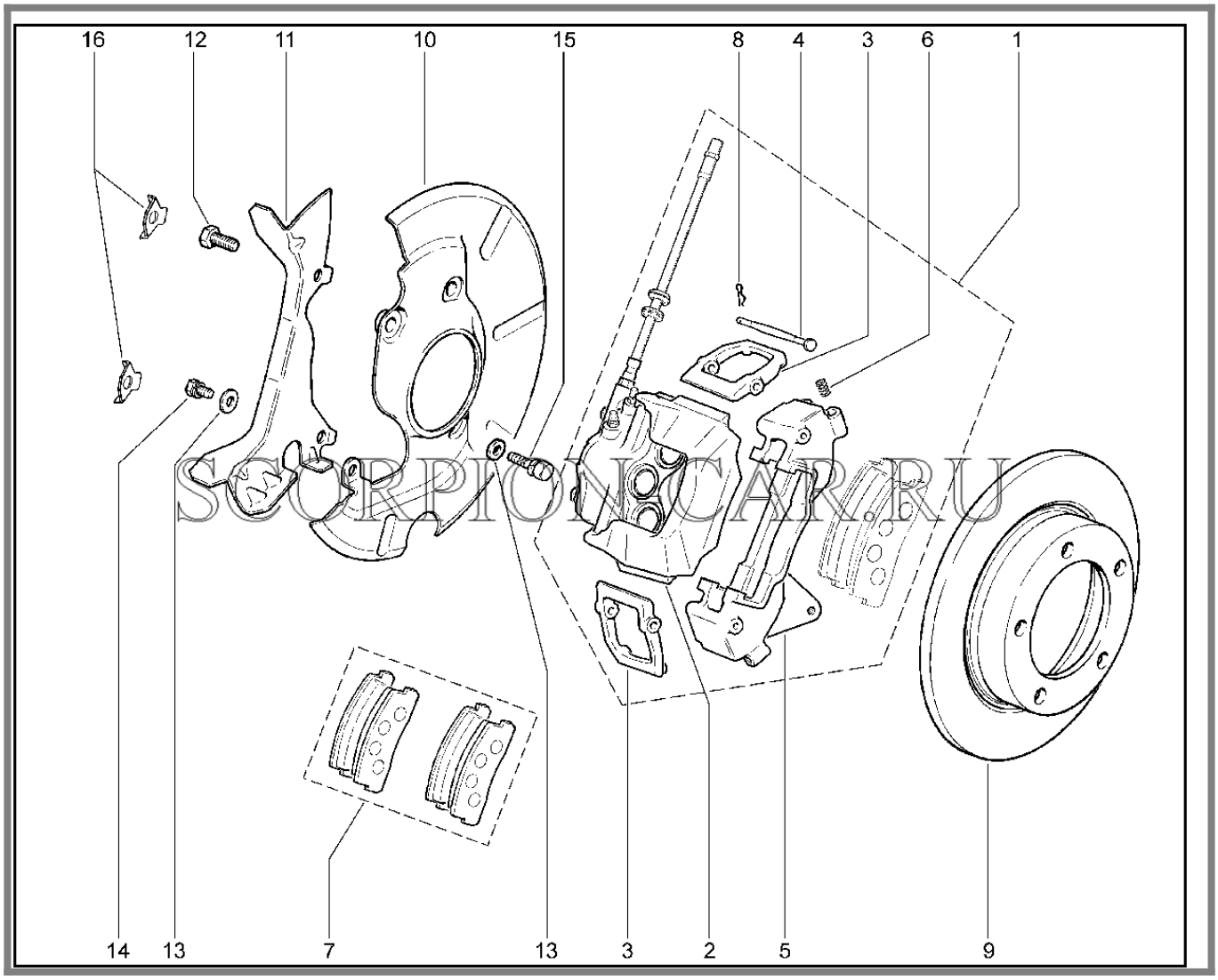

№	Каталожный номер	Доп. номер	Наименование	Кол-во	Номер замены
1	21214-3501012-10	8450108060	Тормоз передний правый с колпачками	1	
1	21214-3501013-10	8450108061	Тормоз передний левый с колпачками	1	
1	21230-3501012-00	8460003923	Тормоз передний правый в сборе	1	
1	21230-3501012-01	8460003924	Тормоз передний правый в сборе	1	
1	21230-3501013-00	8460003925	Тормоз передний левый в сборе	1	
1	21230-3501013-01	8460003926	Тормоз передний левый в сборе	1	

Каталог предоставлен сайтом scorpion-car.ru. При размещении каталога ссылка на страницу загрузки обязательна!

1	21230-3501144-00	8450109875	Кожух правый	1	
2	21214-3501014-00	8450108062	Суппорт переднего тормоза правый в сборе	1	
2	21214-3501015-00	8450108063	Суппорт переднего тормоза левый в сборе	1	
2	21230-3501014-00	8460003927	Суппорт переднего тормоза со шлангами правый в сборе	1	
2	21230-3501015-00	8460003928	Суппорт переднего тормоза со шлангами левый в сборе	1	
3	21210-3501163-00	8450073569	Рычаг суппорта переднего тормоза	4	
4	21210-3501170-00	8450078409	Ось прижимного рычага суппорта	4	
4	21210-3501170-01	8450057296	Ось прижимного рычага суппорта	4	
4	21210-3501170-02	8450108064	Ось прижимного рычага суппорта	4	
5	21213-3501154-00	8450073606	Направляющая колодок правая	1	
5	21213-3501155-00	8450073607	Направляющая колодок левая	1	
6	21210-3501166-00	8450057295	Пружина	8	21210350116601
6	21210-3501166-01	8450077911	Пружина прижимного рычага суппорта переднего тормоза	8	21210350116600
7	21230-3501800-83	8460000524	Комплект 4-х тормозных колодок	1	
8	21010-3501133-00	8450052590	Шплинт	4	21010350113301
8	21010-3501133-01	8450077908	Шплинт пальца крепления колодок переднего тормоза	4	21010350113300

Каталог предоставлен сайтом scorpion-car.ru. При размещении каталога ссылка на страницу загрузки обязательна!

9	21210-3501070-00	8450083806	Диск переднего тормоза	2	21210350107001
9	21210-3501070-01	8450102633	Диск переднего тормоза	2	21210350107000
10	21230-3501144-00	8450109875	Кожух правый	1	
10	21230-3501145-00	8450109876	Кожух левый	1	
11	21230-3501148-00	8450073739	Кожух передний правый	1	
11	21230-3501149-00	8450073740	Кожух передний левый	1	
12	00001-0059707-30	8450050246	Болт М10х1,25х25	4	
13	00001-0026437-01	8450001123	Шайба 6х18	4	
14	00001-0038241-11	8450006050	Болт М6х12 с пружинной шайбой	2	
15	00001-0038246-11	8450001298	Болт М6х12	2	
16	21010-3501037-00	8450052578	Пластина стопорная	4	

Каталог предоставлен сайтом scorpion-car.ru. При размещении каталога ссылка на страницу загрузки обязательна!

346110. Суппорты передних тормозов (с 01.2016)

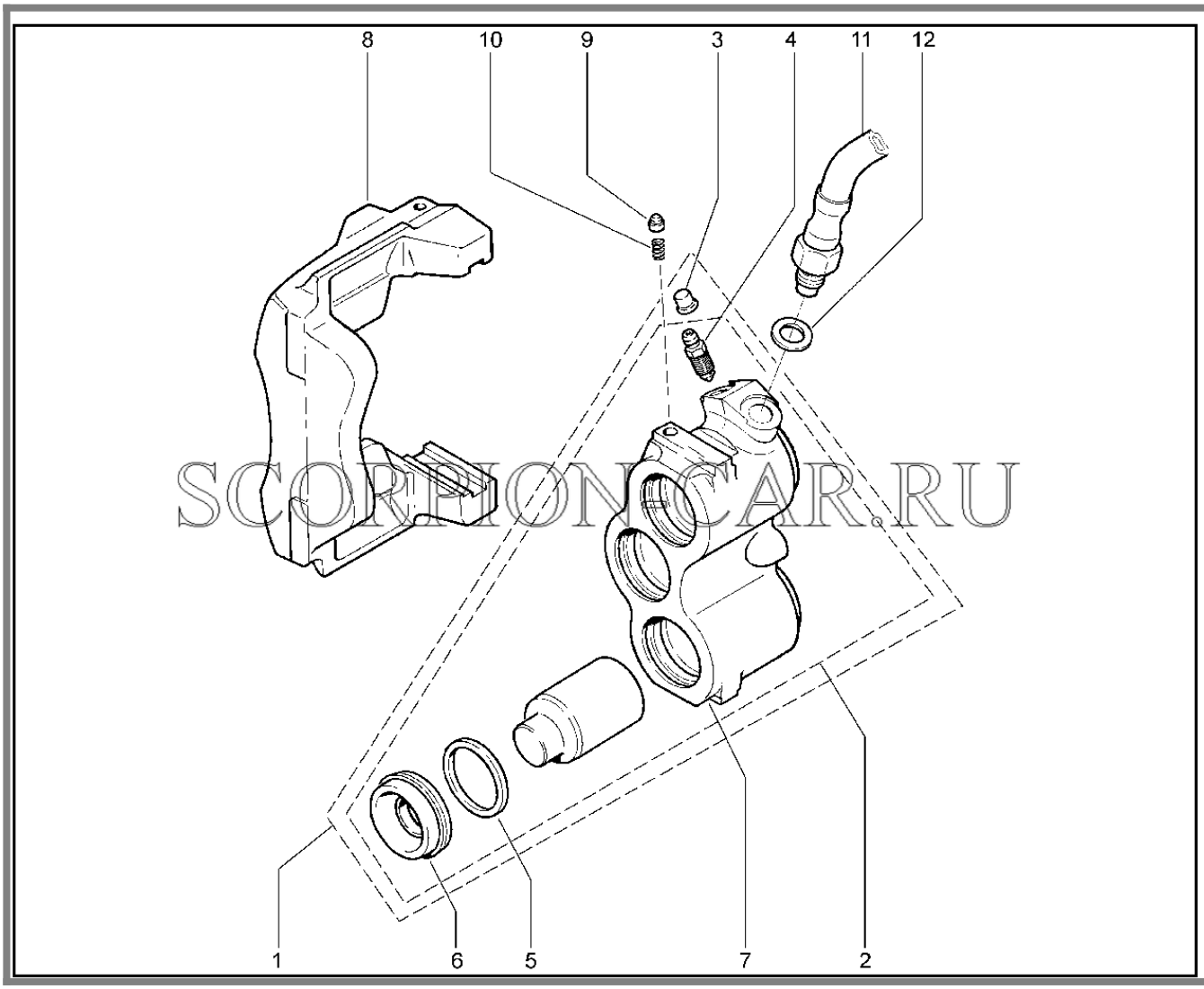

SCORPION-CAR.RU

№	Каталожный номер	Доп. номер	Наименование	Кол-во	Номер замены
1	21214-3501178-00	8450102657	Блок цилиндров переднего тормоза правый в сборе (для запчастей)	1	
1	21214-3501179-00	8450102658	Блок цилиндров переднего тормоза левый в сборе (для запчастей)	1	
2	21214-3501180-00	8450108066	Блок цилиндров переднего тормоза правый в сборе	1	
2	21214-3501181-00	8450108067	Блок цилиндров переднего тормоза левый в сборе	1	
3	21010-1602592-00	8450052337	Колпачок штуцера	4	

Каталог предоставлен сайтом scorpion-car.ru. При размещении каталога ссылка на страницу загрузки обязательна!

4	21010-1602591-01	8450074482	Штуцер шланга	4	
5	21210-3501051-00	8450057291	Кольцо уплотнительное	6	
6	21210-3501058-00	8450057292	Колпачок защитный	6	
7	21214-3501044-00	8450083616	Блок цилиндров переднего тормоза правый	1	
7	21214-3501045-00	8450083617	Блок цилиндров переднего тормоза левый	1	
8	21210-3501016-00	8450073567	Суппорт переднего тормоза правый	1	
8	21210-3501017-00	8450073568	Суппорт переднего тормоза левый	1	
9	21010-3501059-00	8450074496	Фиксатор цилиндра переднего тормоза	2	
10	21010-3501060-00	8450052583	Пружина фиксатора цилиндра	2	21010350106001
10	21010-3501060-01	8450077907	Пружина фиксатора цилиндра	2	21010350106000
11	21230-3506060-00	8450108065	Шланг гибкий переднего тормоза	2	
12	00001-0002844-60	8450050025	Прокладка	1	

Каталог предоставлен сайтом scorpion-car.ru. При размещении каталога ссылка на страницу загрузки обязательна!

346210. Суппорты передних тормозов (до 01.2016)

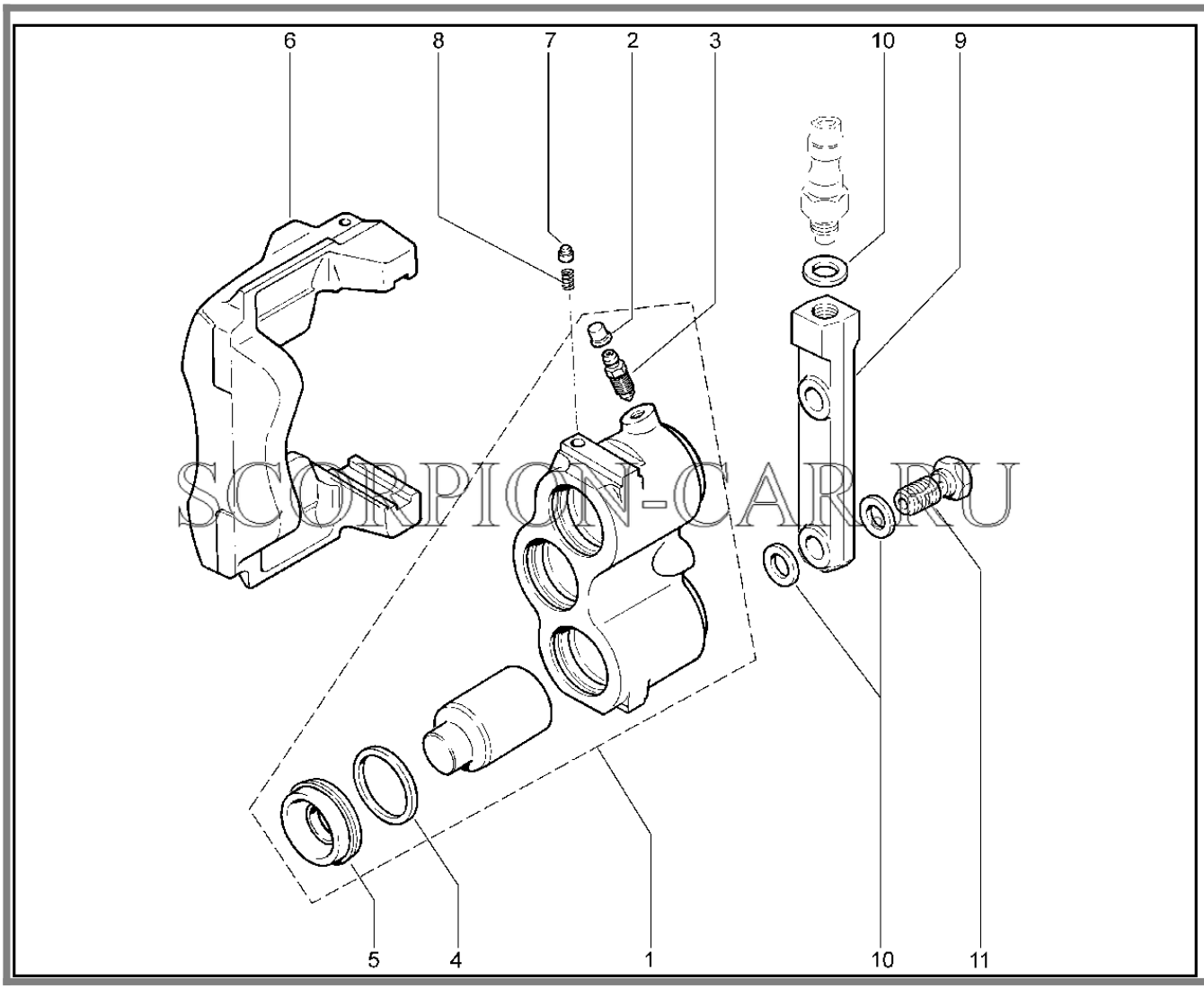

SCORPION-CAR.RU

№	Каталожный номер	Доп. номер	Наименование	Кол-во	Номер замены
1	21210-3501178-00	8450105799	Блок цилиндров правый с колпачками	1	
1	21210-3501179-00	8450105800	Блок цилиндров левый с колпачками	1	
2	21010-1602592-00	8450052337	Колпачок штуцера	4	
3	21010-1602591-00	8450074481	Штуцер	4	21010160259101
3	21010-1602591-01	8450074482	Штуцер шланга	4	21010160259100
4	21210-3501051-00	8450057291	Кольцо уплотнительное	6	
5	21210-3501058-00	8450057292	Колпачок защитный	6	

Каталог предоставлен сайтом scorpion-car.ru. При размещении каталога ссылка на страницу загрузки обязательна!

6	21210-3501016-00	8450073567	Суппорт переднего тормоза правый	1	
6	21210-3501017-00	8450073568	Суппорт переднего тормоза левый	1	
7	21010-3501059-00	8450074496	Фиксатор цилиндра переднего тормоза	2	
8	21010-3501060-00	8450052583	Пружина фиксатора цилиндра	2	
9	21230-3501085-00		Соединитель цилиндров	2	
9	21230-3501085-01	8460007247	Соединитель цилиндров	2	
9	21230-3501085-02	8450058618	Соединитель цилиндров	2	
9	21230-3501085-03	8450058619	Соединитель цилиндров	2	
10	00001-0002844-60	8450050025	Прокладка	10	
11	21010-3506078-00	8450074499	Болт перепускной	4	

Каталог предоставлен сайтом scorpion-car.ru. При размещении каталога ссылка на страницу загрузки обязательна!

347110. Тормоза задние в сборе

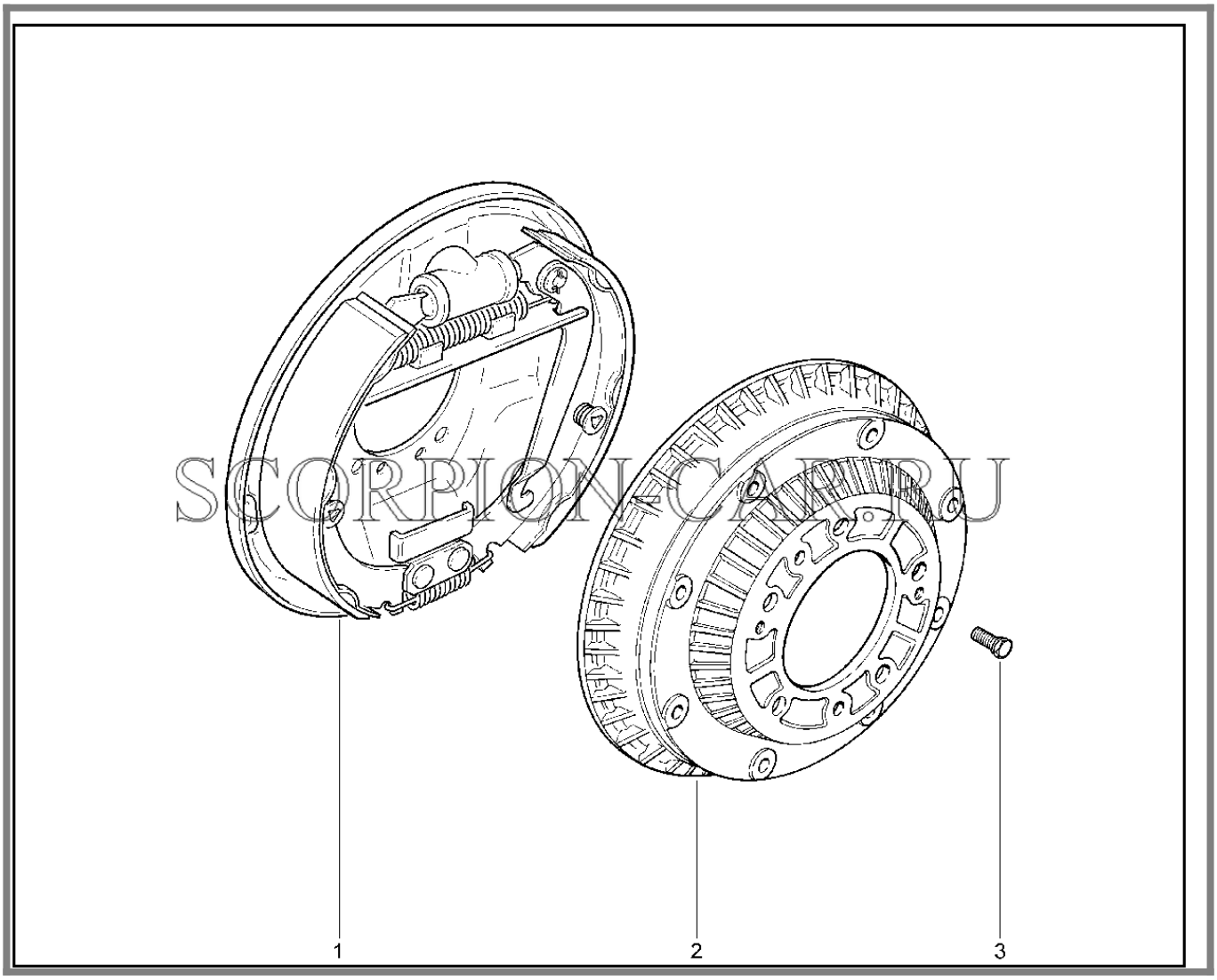

№	Каталожный номер	Доп. номер	Наименование	Кол-во	Номер замены
1	21210-3502010-20	8450057297	Тормоз задний правый	1	
1	21210-3502011-20	8450057298	Тормоз задний левый	1	
2	21210-3502070-00	8450108068	Барабан тормозной задних колес	2	
3	21210-3502078-00	8450057300	Болт	2	

Каталог предоставлен сайтом scorpion-car.ru. При размещении каталога ссылка на страницу загрузки обязательна!

347210. Тормоза задние

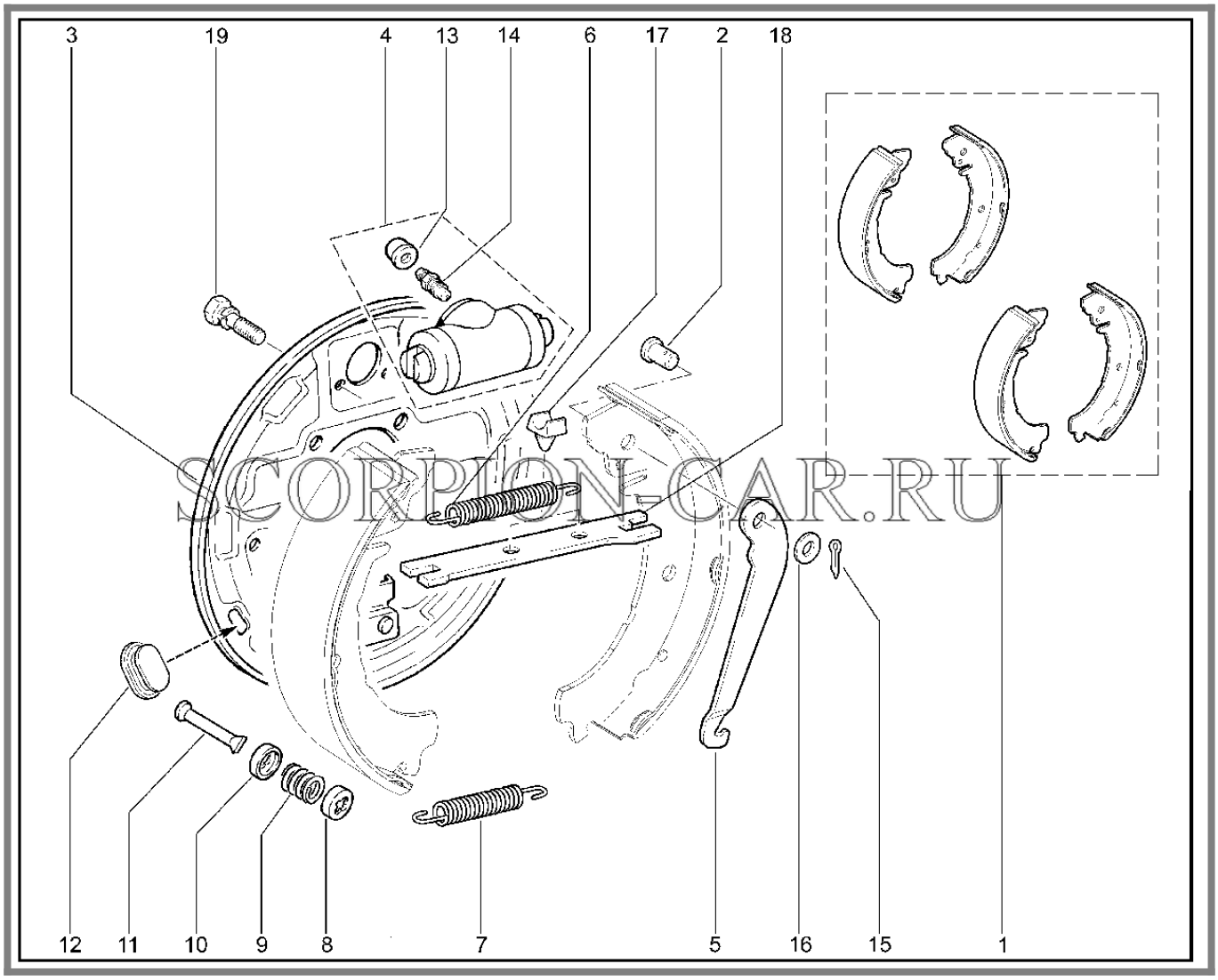

SCORPION-CAR.RU

№	Каталожный номер	Доп. номер	Наименование	Кол-во	Номер замены
1	21010-3502090-55	8460001006	Комплект колодок заднего тормоза	1	
2	21010-3507038-00	8450052633	Ось рычага	2	
3	21210-3502012-20	8450057299	Щит правый	1	
3	21210-3502013-20	8450073570	Щит левый	1	
4	21050-3502040-00	8450053262	Цилиндр колесный	2	
5	21010-3507034-00	8450074500	Рычаг правый	1	
5	21010-3507035-00	8450074501	Рычаг левый	1	
6	21010-3502035-00	8450108082	Пружина стяжная верхняя	2	

Каталог предоставлен сайтом scorpion-car.ru. При размещении каталога ссылка на страницу загрузки обязательна!

7	21010-3502038-00	8450108084	Пружина нижняя	2	
8	21010-3502104-00	8450052604	Чашка наружная	4	
9	21010-3502102-00	8450052602	Пружина стойки колодки	4	21010350210201
9	21010-3502102-01	8450077909	Пружина стойки колодки	4	21010350210200
10	21010-3502103-00	8450052603	Чашка внутренняя	4	
11	21010-3502100-00	8450108081	Стойка колодки	4	
12	21080-3502019-01	8450102968	Заглушка щита	2	
13	21010-1602592-00	8450052337	Колпачок штуцера	2	
14	21010-1602591-01	8450074482	Штуцер шланга	2	
15	00001-0007343-01	8450050051	Шплинт 2х20	2	
16	00001-0026386-01	8450001005	Шайба плоская 10х18	2	
17	21010-3507037-00	8450108083	Подушка планки	4	
18	21010-3507036-00	8450074502	Планка разжимная	2	
19	00001-0038241-21	8450102973	Болт М6х12	4	

Каталог предоставлен сайтом scorpion-car.ru. При размещении каталога ссылка на страницу загрузки обязательна!

348110. Привод стояночного тормоза

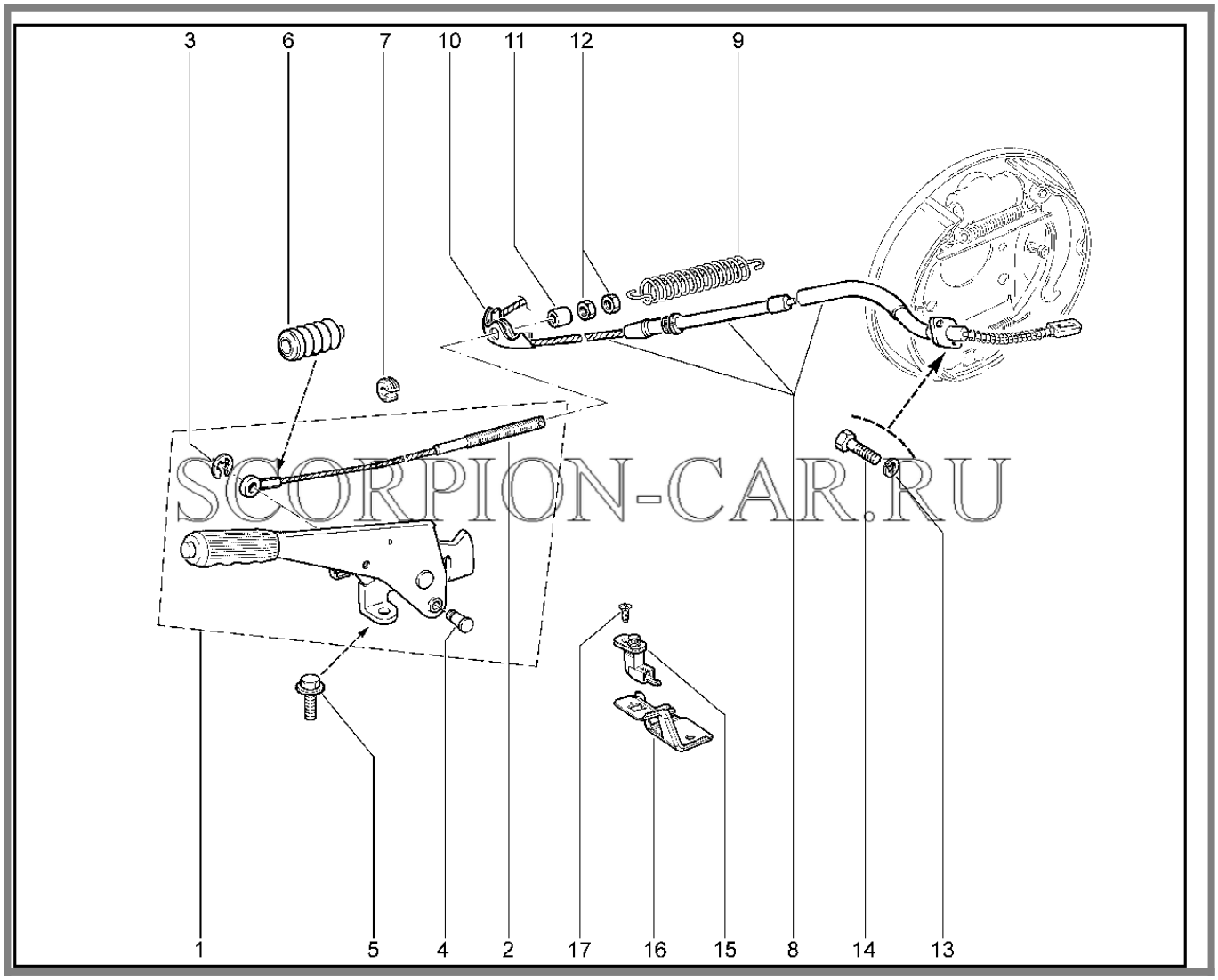

№	Каталожный номер	Доп. номер	Наименование	Кол-во	Номер замены
1	21230-3508010-00	8450085218	Рычаг с передним тросом	1	
2	21230-3508068-00	8460003952	Трос ручного привода тормоза передний	1	
3	00001-0010640-76	8450001149	Скоба 8	1	00001001087876
3	00001-0010878-76	8450072341	Шайба 6 стопорная	1	00001001064076
4	21080-3508073-00	8450074540	Ось тяги	1	
5	00001-0038381-21	8450001278	Болт М8х20 с зубчатым буртиком	2	
6	21230-3508046-00	8450075749	Чехол защитный	1	

Каталог предоставлен сайтом scorpion-car.ru. При размещении каталога ссылка на страницу загрузки обязательна!

7	21230-3508065-00	8450058642	Направляющая переднего троса	1	
8	21230-3508180-00	8450058644	Трос ручного привода тормоза задний	1	
9	21010-3508078-00	8450052638	Пружина оттяжная	1	21010350807801
9	21010-3508078-01	8450077910	Пружина оттяжная	1	21010350807800
10	21010-3508075-00	8450052636	Направляющая заднего троса	1	
11	21010-3508076-00	8450074503	Втулка заднего наконечника	1	
12	00001-0061023-11	8450001306	Гайка М8 низкая	2	
13	00001-0011954-70	8450005001	Шайба 5 пружинная	4	
14	00001-0009776-11	8450050059	Болт М5х12	4	
15	21230-3710230-00	8450006241	Выключатель контрольной лампы ручного тормоза	1	
16	21230-3710138-10	8450085220	Кронштейн выключателя контрольной лампы	1	
17	00001-0076787-01	8450050281	Винт 3,6х9,5	1	

Каталог предоставлен сайтом scorpion-car.ru. При размещении каталога ссылка на страницу загрузки обязательна!

350110. Колонка рулевая

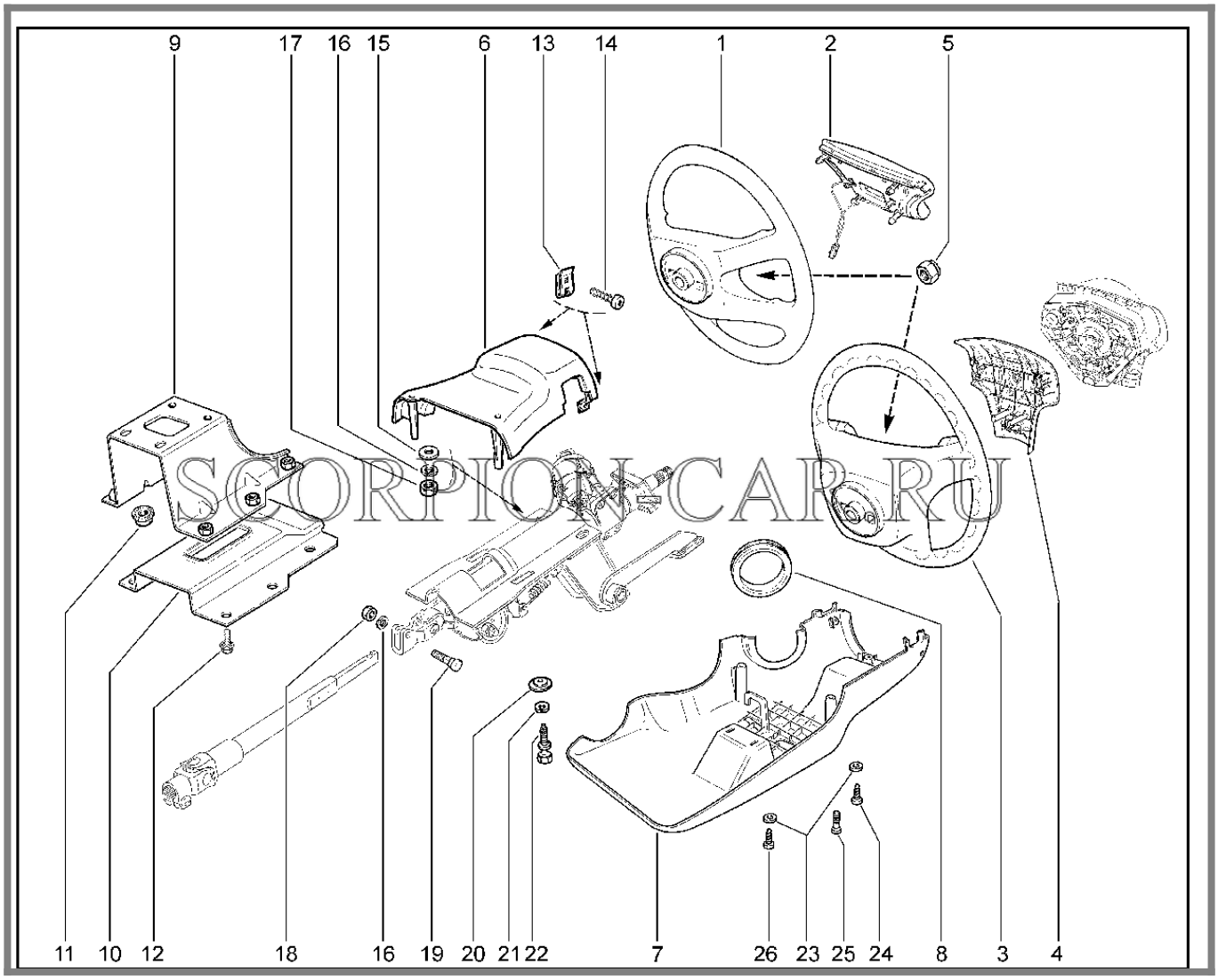

№	Каталожный номер	Доп. номер	Наименование	Кол-во	Номер замены
1	21230-3402018-00	8460007220	Колесо рулевое	1	
2	21230-3402050-00	8460007221	Включатель сигнала в сборе	1	
3	21230-3402012-65	8450085193	Колесо рулевое	1	
3	21230-3402018-55	8460003900	Колесо рулевое	1	
3	21230-3402018-60		Колесо рулевое	1	
4	21230-3402050-55	8460003901	Крышка звукового сигнала в сборе	1	
5	21100-3402136-00	8450001265	Гайка крепления рулевого колеса с нейлоновым кольцом в сборе	1	

Каталог предоставлен сайтом scorpion-car.ru. При размещении каталога ссылка на страницу загрузки обязательна!

6	21230-3403070-00	8450085196	Кожух облицовочный вала руля верхний	1	
7	21230-3403072-00	8450085194	Кожух облицовочный вала руля нижний	1	
8	21100-3403204-00	8450001269	Кольцо уплотнительное кожуха вала руля	1	
9	21230-3403126-20	8450085195	Кронштейн центральный	1	
10	21230-3403189-00	8450073737	Кронштейн промежуточный	1	
11	00001-0038322-01	8450001150	Гайка М8	4	
12	00001-0038381-21	8450001278	Болт М8х20 с зубчатым буртиком	5	
13	21010-8109137-00	8450001636	Гайка пружинная	2	
14	00001-0076701-07	8450001279	Винт 4,3х12,7 самонарезающий	2	
15	00001-0026467-01	8450001687	Шайба 8	2	
16	00001-0005166-70	8450001088	Шайба 8 пружинная	3	
17	00001-0061008-11	8450001030	Гайка М8	2	
18	00001-0061008-21	8450001060	Гайка М8	1	
19	21230-3401138-00	8450001263	Болт крепления накидной вилки	1	
20	21100-3403044-00	8450073181	Пластина фиксирующая	2	
21	00001-0005164-70	8450001046	Шайба 6	2	
22	00001-0009024-21	8450001171	Болт М6х20	2	21100370432400
22	21100-3704324-00	8450001749	Болт М6 с отрывной головкой	2	00001000902421
23	00001-0005193-01	8450001637	Шайба 5	3	
24	00001-0076710-01	8450001280	Винт 4,9х9,5 самонарезающий	1	

Каталог предоставлен сайтом scorpion-car.ru. При размещении каталога ссылка на страницу загрузки обязательна!

25	00001-0033112-01	8450001276	Винт 4,9x9,5 самонарезающий	2	
26	21140-5325388-00	8450001274	Винт самонарезающий крепления панели приборов	2	

Каталог предоставлен сайтом scorpion-car.ru. При размещении каталога ссылка на страницу загрузки обязательна!

351010. Вал рулевого управления

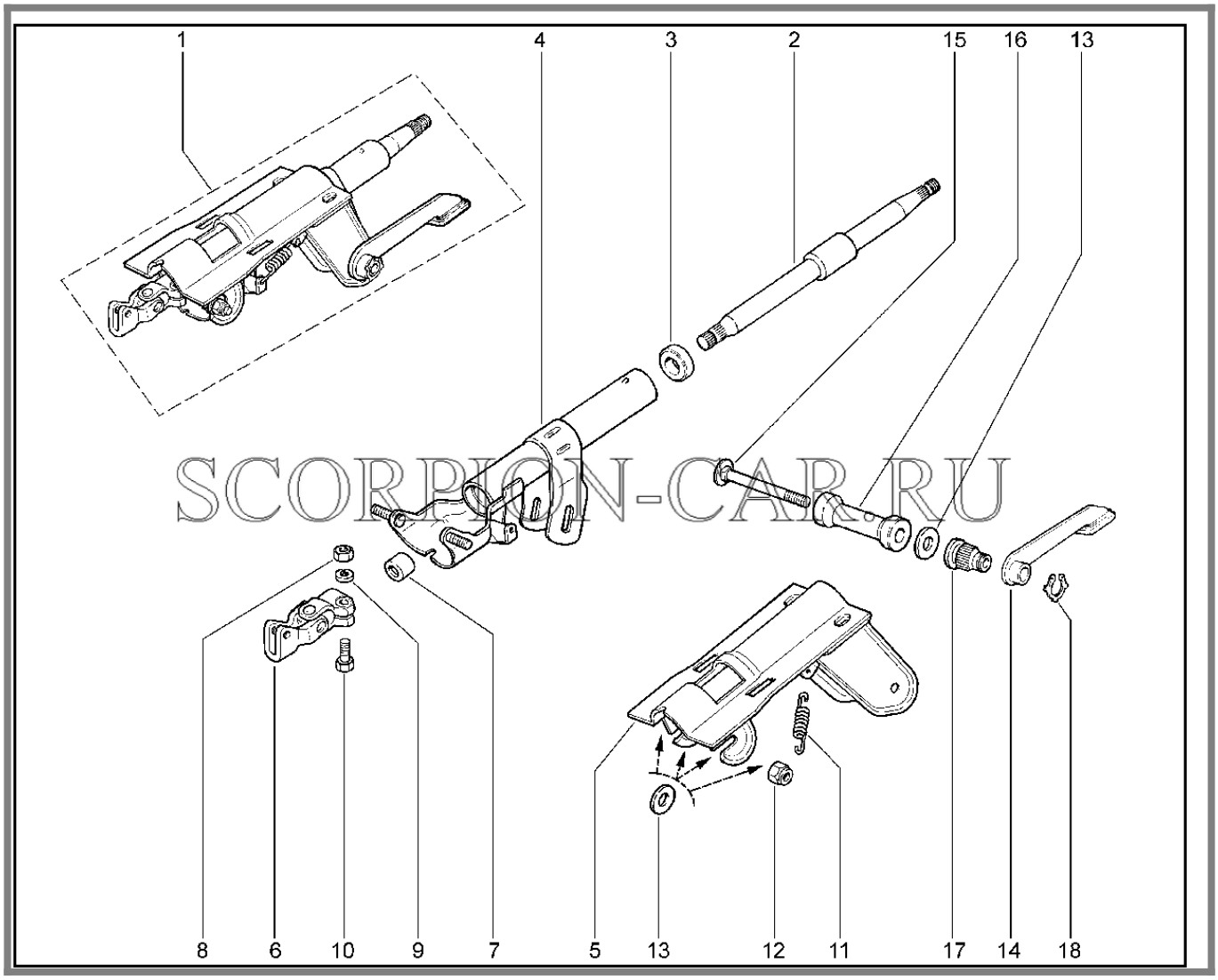

SCORPION-CAR.RU

№	Каталожный номер	Доп. номер	Наименование	Кол-во	Номер замены
1	21230-3401100-10	8450013710	Вал рулевого управления в сборе	1	
2	11180-3401160-00	8450101689	Вал рулевого управления	1	
3	21080-3401120-01	8450072987	Подшипник в сборе	2	
3	21080-3401120-02	8450054123	Подшипник в сборе	2	
3	21080-3401120-03	8450054124	Подшипник в сборе	2	
4	21230-3403160-00	8450058604	Труба кронштейна вала рулевого управления	1	
5	21230-3403009-00	8450058603	Кронштейн колонки рулевого управления	1	

Каталог предоставлен сайтом scorpion-car.ru. При размещении каталога ссылка на страницу загрузки обязательна!

6	21230-3401085-00	8450001257	Шарнир карданный в сборе	1	
7	21100-3401134-00	8450055239	Кольцо установочное	1	
8	00001-0061008-21	8450001060	Гайка М8	1	
9	00001-0005166-70	8450001088	Шайба 8 пружинная	1	
10	00001-0060426-31	8450001259	Болт М8х35	1	
11	21100-3403061-00	8450055272	Пружина	2	
12	00001-0061041-11	8450001211	Гайка М8 самоконтрящаяся	2	
13	00001-0026467-01	8450001687	Шайба 8	5	
14	21140-3403041-00	8450056761	Рычаг регулировки	1	
15	21100-3403185-00	8450055279	Болт стяжной	1	
16	21100-3403183-00	8450103876	Втулка стяжного болта	1	
17	21100-3403062-00	8450101676	Втулка регулировки	1	
18	21100-3403188-00	8450055280	Кольцо стопорное	1	

Каталог предоставлен сайтом scorpion-car.ru. При размещении каталога ссылка на страницу загрузки обязательна!

352110. Механизм рулевой

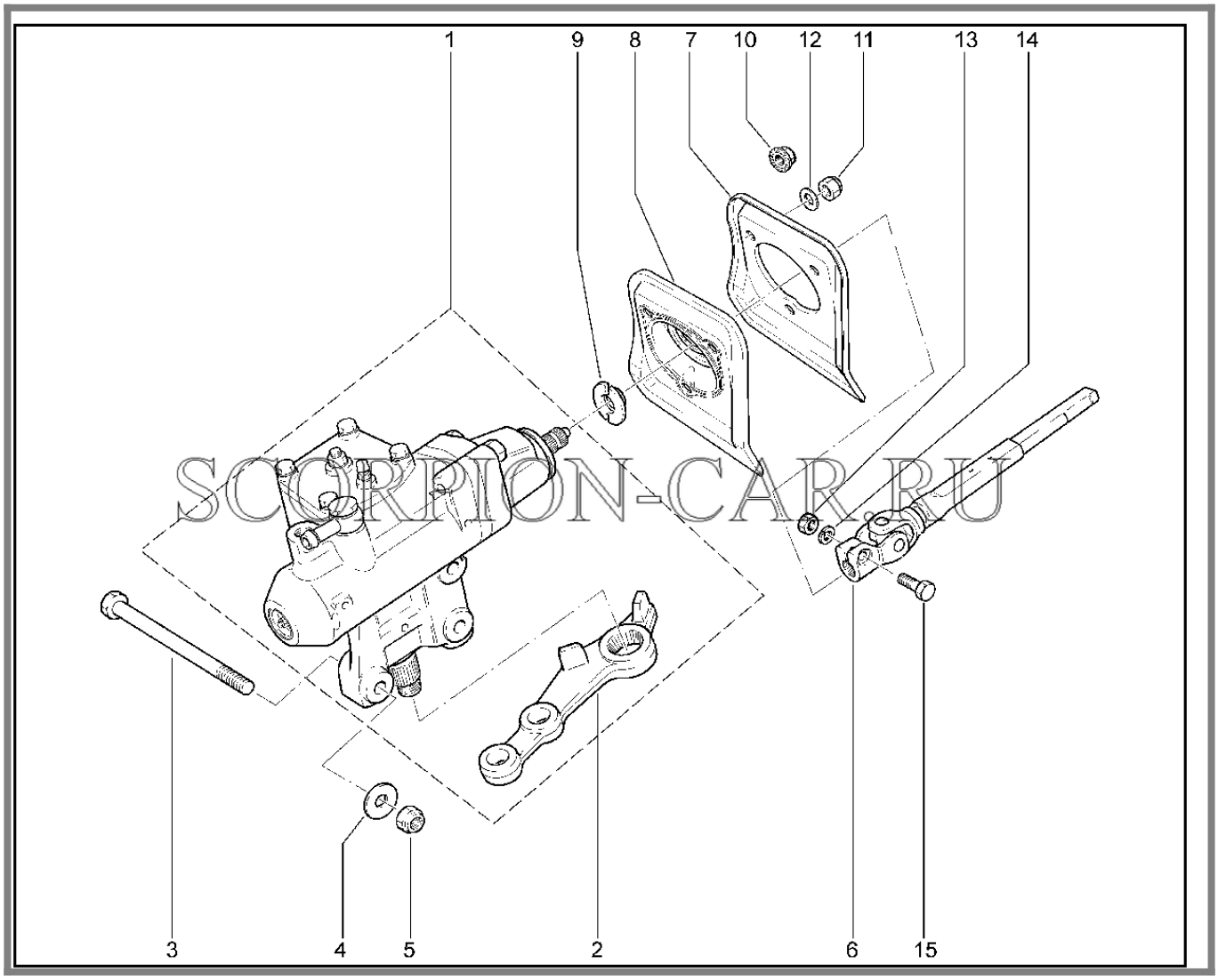

№	Каталожный номер	Доп. номер	Наименование	Кол-во	Номер замены
1	21230-3400010-10	8460003897	Механизм рулевой с сошкой в сборе	1	
1	21230-3400010-20	8450058600	Механизм рулевой с сошкой в сборе	1	21230340001023
1	21230-3400010-23	8450083790	Механизм рулевой с сошкой в сборе	1	21230340001020
2	21230-3401090-00	8450109874	Сошка рулевого управления	1	
3	21230-3401155-10	8450085174	Болт рулевого механизма	3	
4	00002-0376749-01	8450050305	Шайба 10	3	21230340115000

Каталог предоставлен сайтом scorpion-car.ru. При размещении каталога ссылка на страницу загрузки обязательна!

4	21230-3401150-00	8450085175	Шайба дистанционная	3	2037674901
5	00001-0025745-11	8450001229	Гайка М10х1,25	3	
6	21230-3401092-20	8450085186	Вал промежуточный с шарниром	1	
7	21230-3401208-10	8460007218	Пластина прижимная уплотнителя	1	
7	21230-3401208-20	8450085172	Пластина прижимная уплотнителя	1	
8	21230-3401165-10		Уплотнитель вала рулевого управления	1	
8	21230-3401165-20	8460003898	Уплотнитель вала рулевого управления	1	
8	21230-3401165-30	8450085181	Уплотнитель вала рулевого управления	1	
9	21100-3401036-00	8450055216	Пыльник шестерни рулевого механизма	1	
10	00001-0038321-01	8450001066	Гайка М6	3	
11	00001-0025742-11	8450001256	Гайка М6	3	
12	00001-0005194-01	8450001254	Шайба 6	3	
13	00001-0061008-21	8450001060	Гайка М8	1	
14	00001-0005166-70	8450001088	Шайба 8 пружинная	1	
15	00001-0060426-31	8450001259	Болт М8х35	1	

Каталог предоставлен сайтом scorpion-car.ru. При размещении каталога ссылка на страницу загрузки обязательна!

353110. Привод рулевой

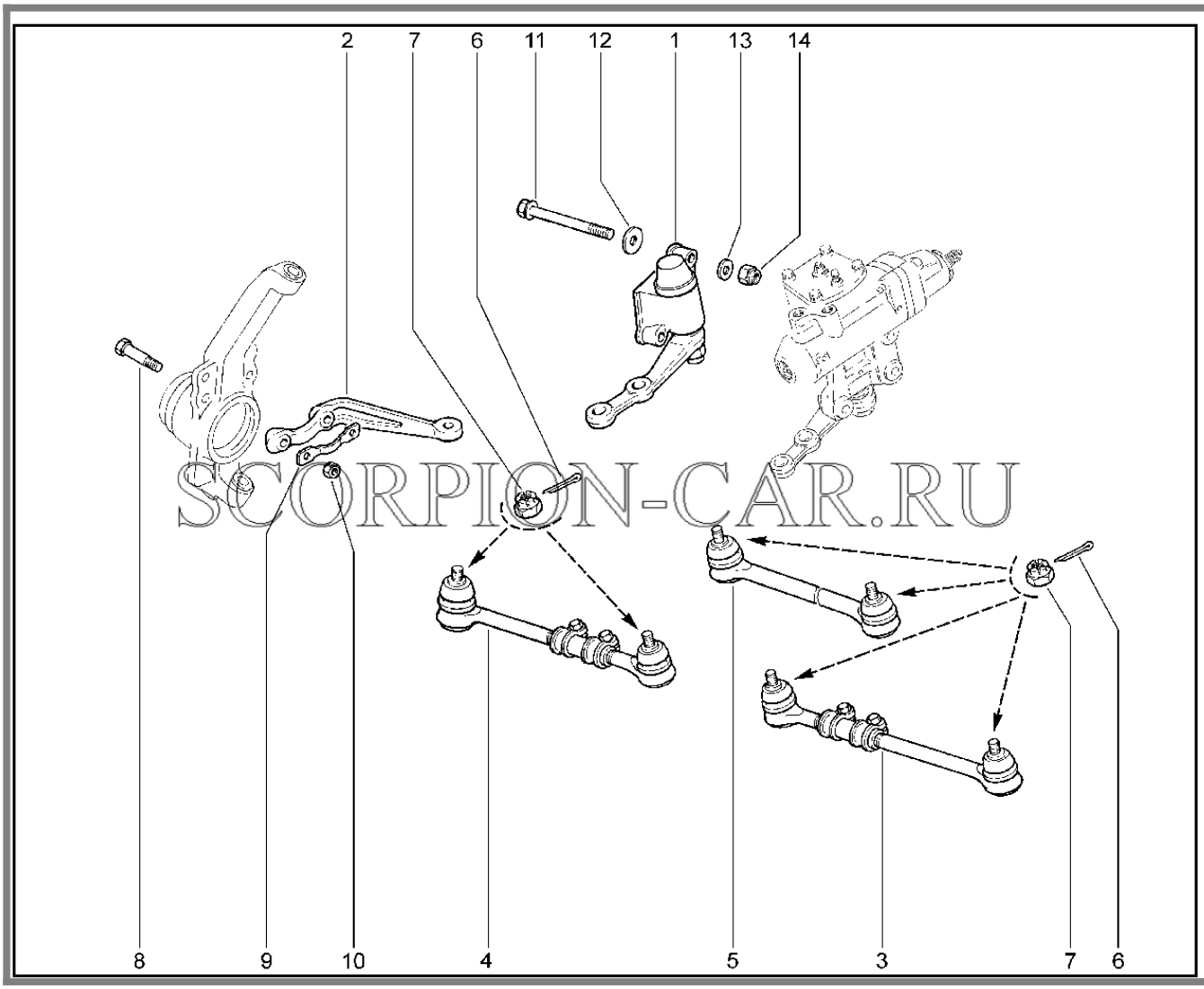

№	Каталожный номер	Доп. номер	Наименование	Кол-во	Номер замены
1	21230-3414080-00	8450082590	Рычаг маятниковый тяг рулевой трапеции с кронштейном в сборе	1	
2	21230-3001030-00	8450108142	Рычаг поворотный правый	1	
2	21230-3001031-00	8450108143	Рычаг поворотный левый	1	
3	21230-3414053-10	8460003915	Тяга крайняя левая в сборе	1	21230341405320
3	21230-3414053-20	8460003916	Тяга крайняя левая в сборе	1	21230341405310

Каталог предоставлен сайтом scorpion-car.ru. При размещении каталога ссылка на страницу загрузки обязательна!

4	21230-3414052-00	8450058612	Тяга крайняя правая в сборе	1	21230341405220
4	21230-3414052-20	8460003913	Тяга крайняя правая в сборе	1	21230341405200
5	21230-3414010-00	8450058611	Тяга средняя	1	21230341401020
5	21230-3414010-20	8460003910	Тяга средняя	1	21230341401000
6	00001-0007346-01	8450001255	Шплинт 3х30	6	
7	00001-0007934-11	8450050055	Гайка М14х1,5	6	
8	21210-3001037-00	8450057266	Болт рычага	4	
9	21210-3001040-00	8450057267	Пластина стопорная кулака	2	
10	00001-0061015-11	8450001051	Гайка М12х1,25	4	
11	21230-3401155-00	8450058602	Болт	2	
12	00002-0376749-01	8450050305	Шайба 10	2	
13	00001-0026386-01	8450001005	Шайба плоская 10х18	2	
14	00001-0025745-11	8450001229	Гайка М10х1,25	2	

Каталог предоставлен сайтом scorpion-car.ru. При размещении каталога ссылка на страницу загрузки обязательна!

354110. Тяги рулевые крайние

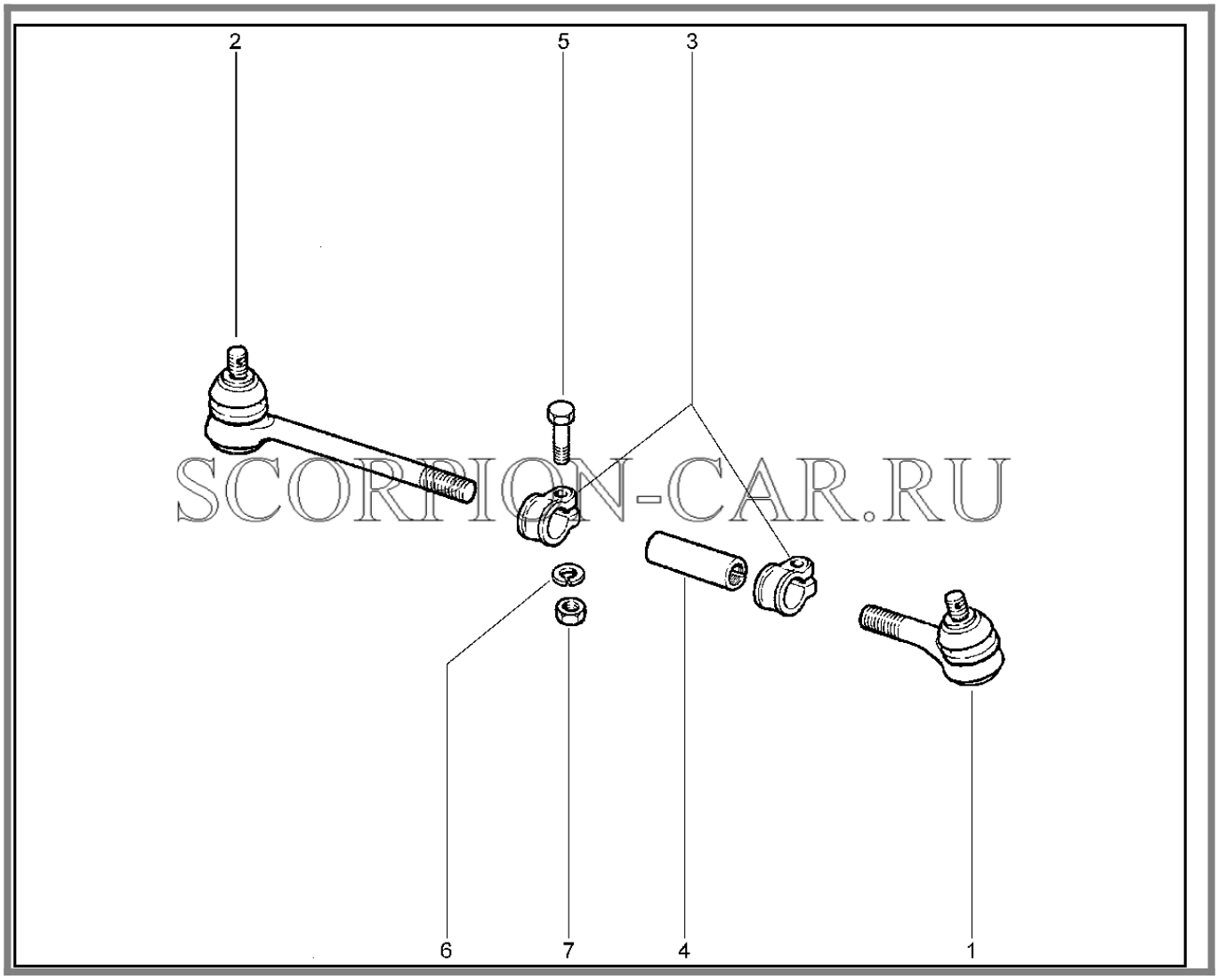

№	Каталожный номер	Доп. номер	Наименование	Кол-во	Номер замены
1	21010-3003134-00	8450052533	Наконечник крайней тяги с колпачком	2	
2	21230-3414058-00		Наконечник крайней тяги рулевой трапеции правый	1	
3	21010-3003079-00	8450052527	Хомут стяжной крайней тяги	4	
4	21010-3003054-00	8450052520	Тяга рулевой трапеции	2	
5	00001-0060439-21	8450001161	Болт М8х35	4	
6	00001-0005166-70	8450001088	Шайба 8 пружинная	4	
7	00001-0061008-11	8450001030	Гайка М8	4	

Каталог предоставлен сайтом scorpion-car.ru. При размещении каталога ссылка на страницу загрузки обязательна!

355110. Рычаг маятниковый с кронштейном

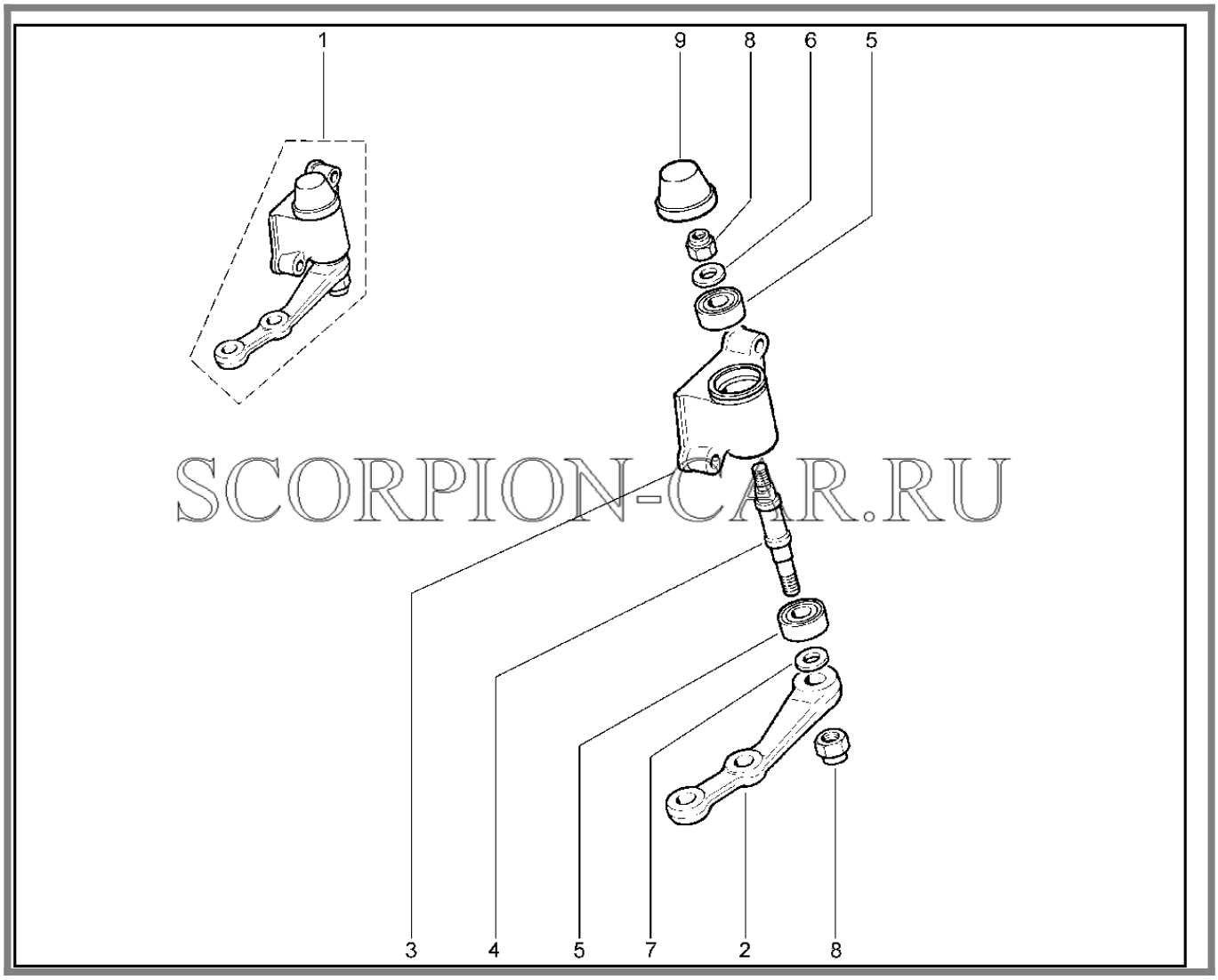

№	Каталожный номер	Доп. номер	Наименование	Кол-во	Номер замены
1	21230-3414080-00	8450082590	Рычаг маятниковый тяг рулевой трапеции с кронштейном в сборе	1	
2	21213-3414084-00	8450109835	Рычаг маятниковый	1	
3	21230-3414092-00	8450108144	Кронштейн маятникового рычага тяг рулевой трапеции	1	
4	21230-3414096-00	8450078713	Ось маятникового рычага	1	
5	21010-1701031-00	8450052346	Подшипник	2	
5	21010-1701031-01	8450037129	Подшипник	2	
5	21214-1701031-01	8450078318	Подшипник	2	

Каталог предоставлен сайтом scorpion-car.ru. При размещении каталога ссылка на страницу загрузки обязательна!

6	00001-0005201-01	8450050042	Шайба 14	1	
7	21230-3414134-00	8450058617	Кольцо дистанционное	1	
8	00001-0025748-11	8450050106	Гайка М14х1,5	2	
9	21230-3414130-00	8450058616	Колпак кронштейна	1	

Каталог предоставлен сайтом scorpion-car.ru. При размещении каталога ссылка на страницу загрузки обязательна!

356110. Система гидроусилителя рулевого управления (до 04.2005)

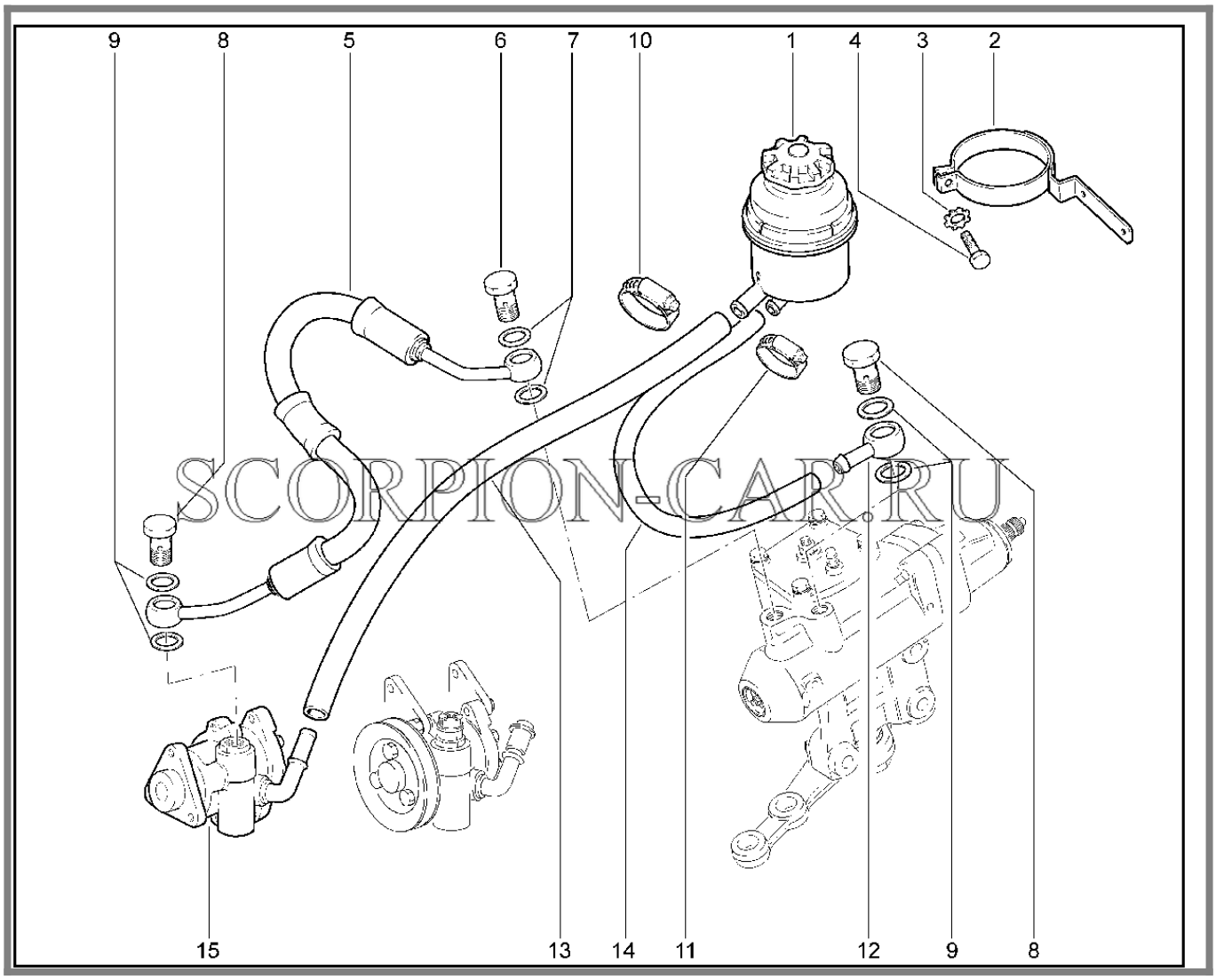

SCORPION-CAR.RU

№	Каталожный номер	Доп. номер	Наименование	Кол-во	Номер замены
1	21230-3410010-00	8450058610	Бак масляный рулевого управления	1	
2	21230-3410100-00	8450080045	Кронштейн масляного бака	1	
3	00001-0006154-71	8450001408	Шайба 6 стопорная	1	
4	00001-0009026-21	8450006008	Болт М6х25	1	
5	21230-3408018-00	8450058605	Шланг высокого давления	1	
6	21230-3408070-00	8450058606	Болт М14х1,5	1	
7	00001-0002824-60	8450050024	Прокладка	2	

Каталог предоставлен сайтом scorpion-car.ru. При размещении каталога ссылка на страницу загрузки обязательна!

8	21230-3408144-00	8450058607	Болт М16х1,5	2	
9	21080-3512115-00	8450054244	Прокладка	4	
10	21230-3408160-10		Хомут винтовой	2	
11	21230-3408160-00	8460003904	Хомут винтовой	2	
12	21230-3408028-00	8460003902	Наконечник шланга низкого давления	1	
13	21230-3408124-00	8450085177	Шланг подводящий	1	
14	21230-3408027-00		Шланг низкого давления	1	
15	21230-3407012-00	8450080495	Насос масляный гидроусилителя (без шкива)	1	21230340701201
15	21230-3407012-01	8450036631	Насос гидроусилителя рулевого управления	1	21230340701200

Каталог предоставлен сайтом scorpion-car.ru. При размещении каталога ссылка на страницу загрузки обязательна!

356210. Система гидроусилителя рулевого управления (с 04.2005 до 02.2019)

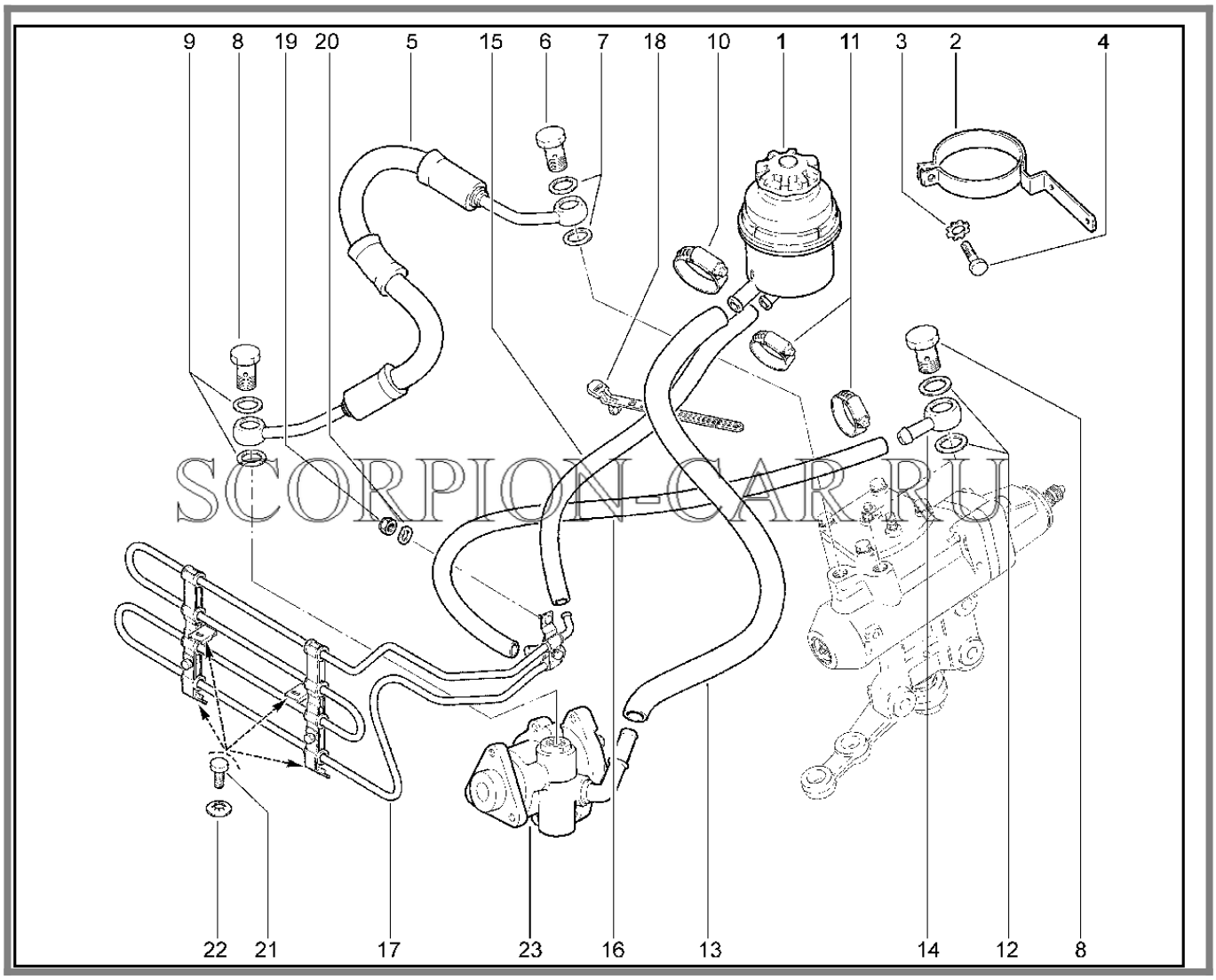

SCORPION-CAR.RU

№	Каталожный номер	Доп. номер	Наименование	Кол-во	Номер замены
1	21230-3410010-00	8450058610	Бак масляный рулевого управления	1	
2	21230-3410100-00	8450080045	Кронштейн масляного бака	1	
3	00001-0006154-71	8450001408	Шайба 6 стопорная	1	
4	00001-0009026-21	8450006008	Болт М6х25	1	
5	21230-3408018-00	8450058605	Шланг высокого давления	1	21230340801810
5	21230-3408018-10	8450085182	Шланг высокого давления	1	21230340801800

Каталог предоставлен сайтом scorpion-car.ru. При размещении каталога ссылка на страницу загрузки обязательна!

6	21230-3408070-00	8450058606	Болт М14х1,5	1	
7	00001-7501657-00	8450085184	Прокладка медная 14х20	2	
8	21230-3408144-00	8450058607	Болт М16х1,5	2	
9	21080-3512115-00	8450054244	Прокладка	2	
10	00001-7501403-00	8450085902	Хомут d16-28 винтовой	1	00001750473210
10	00001-7504732-10	8460050119	Хомут d16-27 винтовой	1	00001750140300
11	00001-7501406-00	8460010132	Хомут d12-22 винтовой	2	00001750473110
11	00001-7504731-10	8460050118	Хомут d12-22 винтовой	2	00001750140600
12	00001-7501658-00	8450085185	Прокладка медная 16х22	2	
13	21230-3408124-00	8450085177	Шланг подводящий	1	
14	21230-3408028-00	8460003902	Наконечник шланга низкого давления	1	
15	21230-3408132-00	8450085176	Шланг 600 низкого давления	1	
16	21230-3408132-00	8450085176	Шланг 600 низкого давления	1	
16	21230-3408134-00	8460003903	Шланг 480 низкого давления	1	21230340813200
17	21230-3408200-00	8460003905	Теплообменник ГУР с кронштейнами	1	21230340820001
17	21230-3408200-01	8460003906	Теплообменник ГУР с кронштейнами	1	21230340820000
18	21080-3724321-00	8450054302	Хомут	1	
19	00001-0038321-01	8450001066	Гайка М6	1	
21	00001-0009020-21	8450001555	Болт М6х12	4	
22	00001-0025990-71	8450001089	Шайба 6 стопорная	4	
23	21230-3407012-00	8450080495	Насос масляный гидроусилителя (без шкива)	1	21230340701201

Каталог предоставлен сайтом scorpion-car.ru. При размещении каталога ссылка на страницу загрузки обязательна!

23	21230-3407012-01	8450036631	Насос гидроусилителя рулевого управления	1	21230340701200

Каталог предоставлен сайтом scorpion-car.ru. При размещении каталога ссылка на страницу загрузки обязательна!

356310. Система гидроусилителя рулевого управления (с 02.2019)

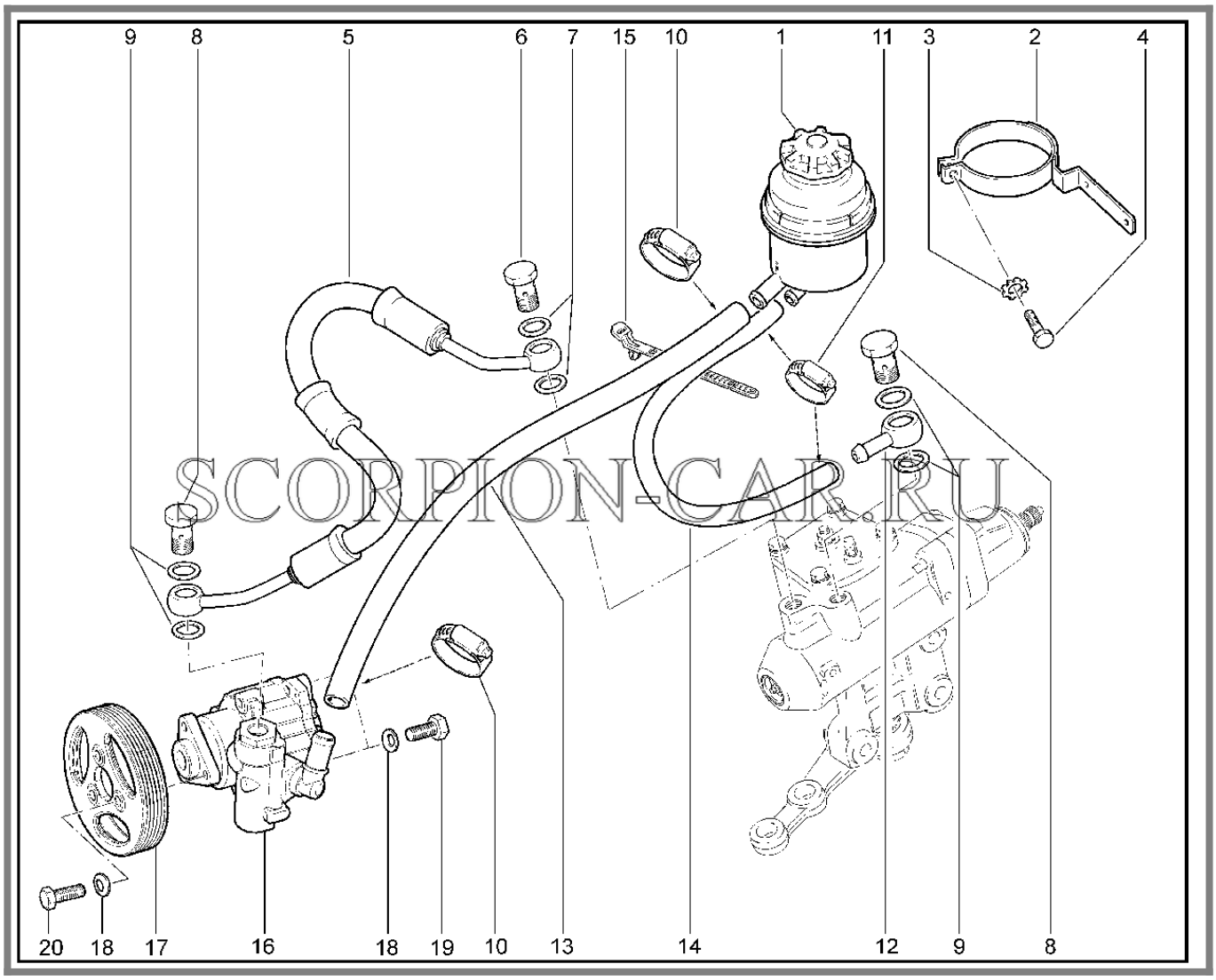

SCORPION-CAR.RU

№	Каталожный номер	Доп. номер	Наименование	Кол-во	Номер замены
1	21230-3410010-00	8450058610	Бак масляный рулевого управления	1	
2	21230-3410100-00	8450080045	Кронштейн масляного бака	1	
3	00001-0006154-71	8450001408	Шайба 6 стопорная	1	
4	00001-0009026-21	8450006008	Болт М6х25	1	
5	21230-3408018-10	8450085182	Шланг высокого давления	1	
6	21230-3408070-00	8450058606	Болт М14х1,5	1	

Каталог предоставлен сайтом scorpion-car.ru. При размещении каталога ссылка на страницу загрузки обязательна!

7	00001-7501657-00	8450085184	Прокладка медная 14х20	2	
8	21230-3408144-00	8450058607	Болт М16х1,5	1	
9	21080-3512115-00	8450054244	Прокладка	1	
10	00001-7501403-00	8450085902	Хомут d16-28 винтовой	2	
11	00001-7501406-10	8450085784	Хомут d12-22 винтовой	2	
12	21230-3408028-00	8460003902	Наконечник шланга низкого давления	1	
13	21230-3408124-00	8450085177	Шланг подводящий	1	
14	21230-3408132-00	8450085176	Шланг 600 низкого давления	1	
15	21080-3724321-00	8450054302	Хомут	1	
16	21230-3407012-00	8450080495	Насос масляный гидроусилителя (без шкива)	1	21230340701201
16	21230-3407012-01	8450036631	Насос гидроусилителя рулевого управления	1	21230340701200
17	21230-3407180-10	8450074869	Шкив привода насоса гидроусилителя	1	
18	00001-0005166-70	8450001088	Шайба 8 пружинная	5	
19	00001-0060438-21	8450001965	Болт М8х30	2	
20	00001-0060434-21	8450001015	Болт М8х20	3	

Каталог предоставлен сайтом scorpion-car.ru. При размещении каталога ссылка на страницу загрузки обязательна!

357110. Насос гидроусилителя рулевого управления (до 10.2003)

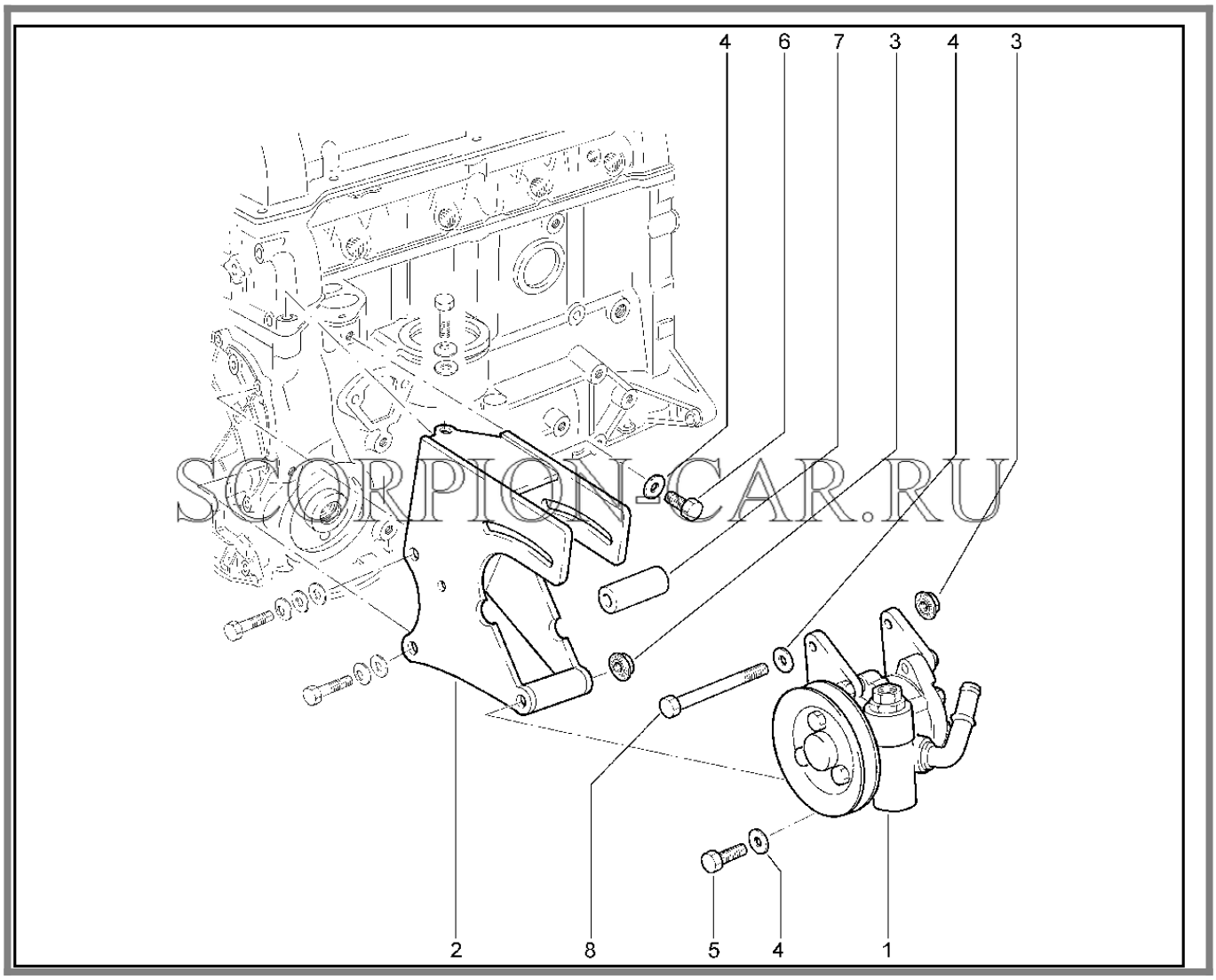

№	Каталожный номер	Доп. номер	Наименование	Кол-во	Номер замены
1	00001-0060448-21	8450050257	Болт M8x80	1	
1	21310-3407010-00	8460004588	Насос гидроусилителя рулевого управления	1	
1	21310-3407010-10	8460004589	Насос гидроусилителя рулевого управления	1	
2	21310-3407140-00	8460004590	Кронштейн гидронасоса	1	
2	21310-3407140-30	8460004591	Кронштейн гидронасоса	1	
3	00001-0038322-01	8450001150	Гайка M8	2	
4	00001-0005196-01	8450001127	Шайба 8x17 плоская	3	

Каталог предоставлен сайтом scorpion-car.ru. При размещении каталога ссылка на страницу загрузки обязательна!

5	00001-0060436-21	8450006078	Болт М8х25	1	
6	00001-0060432-21	8450001128	Болт М8х16	1	
7	21310-3407153-00	8460004592	Втулка распорная	1	

Каталог предоставлен сайтом scorpion-car.ru. При размещении каталога ссылка на страницу загрузки обязательна!

411010. Каркас передка

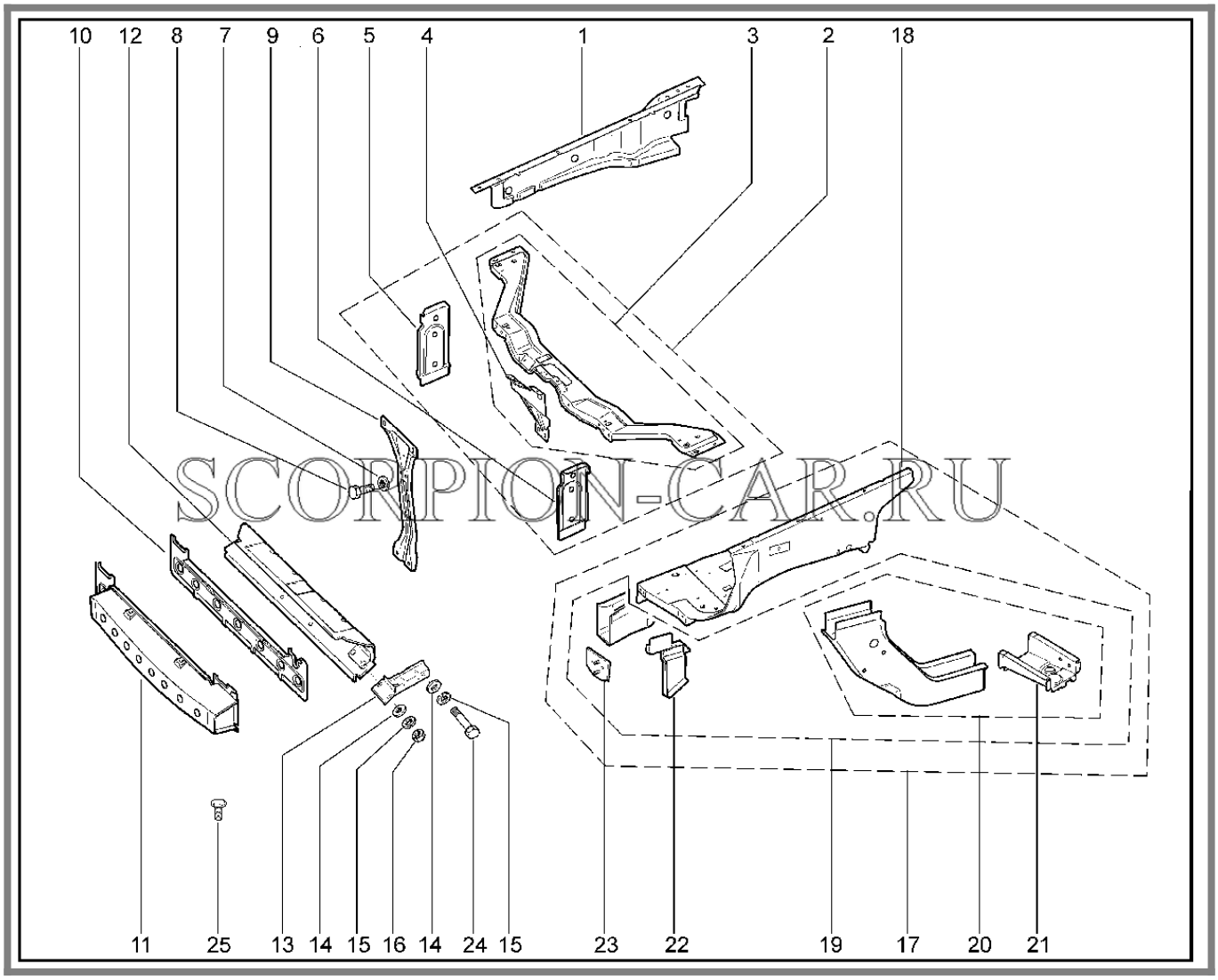

№	Каталожный номер	Доп. номер	Наименование	Кол-во	Номер замены
1	21230-8403392-70	8460004417	Усилитель брызговика верхний правый (катафорез)	1	
1	21230-8403393-70	8460004418	Усилитель брызговика верхний левый (катафорез)	1	
2	21230-8401050-70	8460004396	Рамка радиатора (катафорез)	1	
3	21230-8401060-70	8460004398	Поперечина рамки радиатора верхняя (катафорез)	1	
4	21230-8401058-00	8450058870	Усилитель рамки радиатора	1	

Каталог предоставлен сайтом scorpion-car.ru. При размещении каталога ссылка на страницу загрузки обязательна!

5	21230-8401292-70	8460008135	Стойка рамки радиатора правая (катафорез)	1	
6	21230-8401293-70	8460008137	Стойка рамки радиатора левая (катафорез)	1	
7	00001-0025983-70	8450001686	Шайба 8 стопорная	6	
8	00001-0060431-21	8450001675	Болт М8х14	6	
9	21230-8401102-00	8450085791	Распорка рамки радиатора	1	
10	21230-8401054-70	8460008107	Панель рамки радиатора (катафорез)	1	
11	8460004397		Панель рамки радиатора в сборе(катафорез)	1	
12	21230-8401076-70	8460004399	Поперечина рамки радиатора нижняя (катафорез)	1	
13	21230-5000240-00	8460008785	Распорка поперечины рамки радиатора в сборе	2	21230500024001
13	21230-5000240-01	8450085792	Распорка поперечины рамки радиатора в сборе	2	21230500024000
14	00001-0026468-01	8450001018	Шайба 10	6	
15	00001-0005168-70	8450001002	Шайба 10	6	
16	00001-0021647-11	8450001204	Гайка М10х1.25 шестигранная	4	
17	21230-8403260-00	8460008170	Брызговик переднего крыла с лонжероном правый	1	
17	21230-8403261-00	8460008172	Брызговик переднего крыла с лонжероном левый	1	
18	21230-8403262-70	8460004408	Брызговик переднего крыла правый (катафорез)	1	

Каталог предоставлен сайтом scorpion-car.ru. При размещении каталога ссылка на страницу загрузки обязательна!

18	21230-8403263-70	8460004409	Брызговик переднего крыла левый (катафорез)	1	
19	21230-8403280-70	8460004410	Лонжерон передний правый (катафорез)	1	
19	21230-8403281-70	8460004411	Лонжерон передний левый (катафорез)	1	
20	21230-8403294-70	8460004412	Соединитель переднего лонжерона с полом правый (катафорез)	1	
20	21230-8403295-70	8460004413	Соединитель переднего лонжерона с полом левый (катафорез)	1	
21	21230-5101340-70	8460004113	Соединитель порога и лонжерона передний правый (катафорез)	1	
21	21230-5101341-70	8460004114	Соединитель порога и лонжерона передний левый (катафорез)	1	
22	21230-8401098-70	8460004400	Соединитель лонжерона с нижней поперечиной правый (катафорез)	1	
22	21230-8401099-70	8460004401	Соединитель лонжерона с нижней поперечиной левый (катафорез)	1	
23	21230-2803134-00	8460003858	Кронштейн балки бампера правый в сборе	1	
23	21230-2803135-00	8460003859	Кронштейн балки бампера левый в сборе	1	
24	00001-0013437-21	8450006036	Болт М10х1,25х65	2	00001005888821
24	00001-0058888-21	8450001964	Болт М10х1,25х70	2	00001001343721
25	00001-0041147-10	8450006061	Болт М6х16	2	

Каталог предоставлен сайтом scorpion-car.ru. При размещении каталога ссылка на страницу загрузки обязательна!

412010. Пол кузова

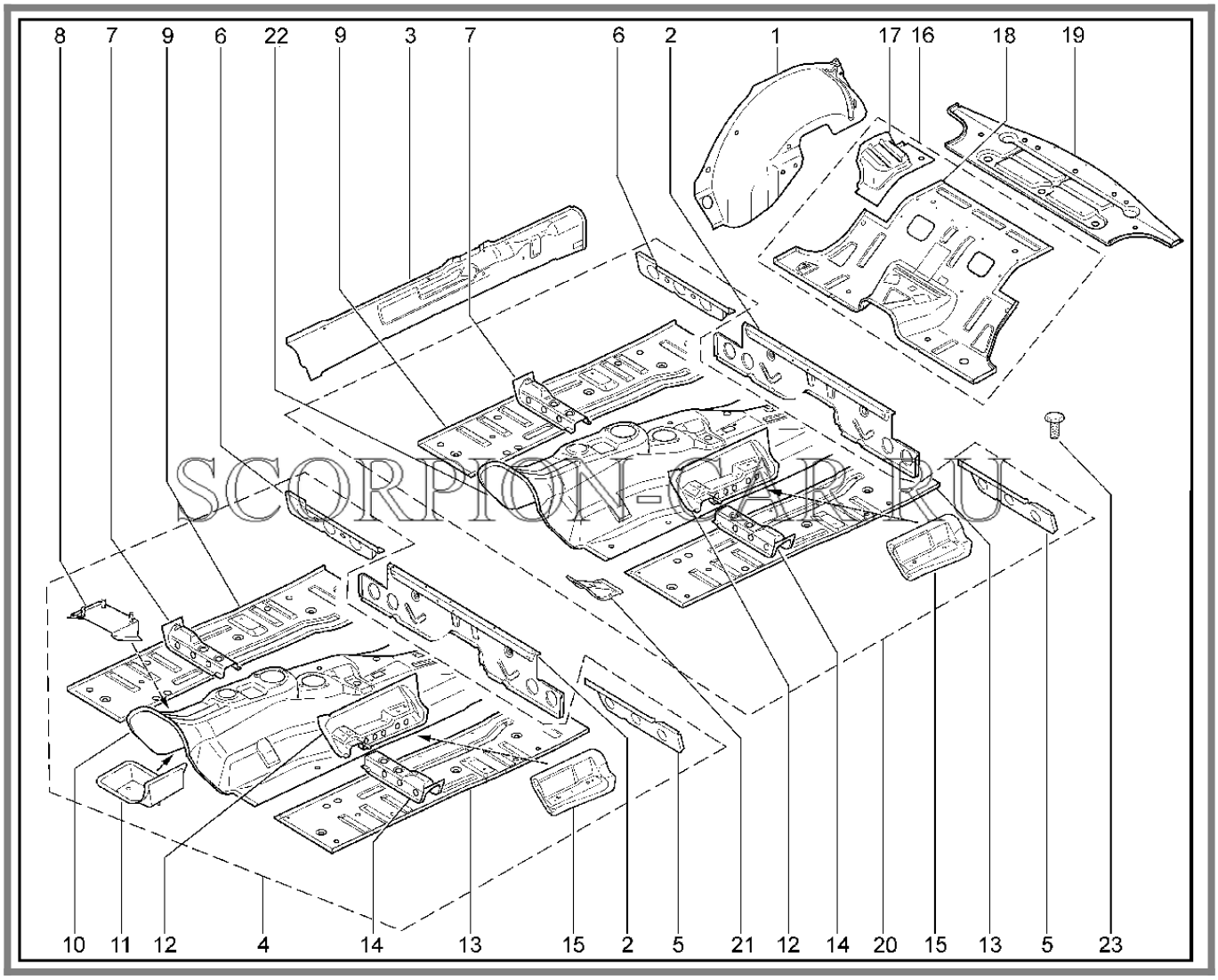

№	Каталожный номер	Доп. номер	Наименование	Кол-во	Номер замены
1	21230-5101240-70	8460004104	Арка заднего колеса правая (катафорез)	1	
1	21230-5101241-70	8460004105	Арка заднего колеса левая (катафорез)	1	
2	21230-5101170-70	8460004103	Поперечина пола в сборе (катафорез)	1	
3	21230-5101054-70	8460004101	Соединитель порога пола правый (катафорез)	1	
3	21230-5101055-70	8460004102	Соединитель передний левый (катафорез)	1	
4	21230-5101020-65		Панель пола передняя в сборе	1	

Каталог предоставлен сайтом scorpion-car.ru. При размещении каталога ссылка на страницу загрузки обязательна!

5	21230-5101193-00	8450084387	Поперечина пола под задним сиденьем задняя левая	1	
6	21230-5101192-00	8450084386	Поперечина пола под задним сиденьем задняя правая	1	
7	21230-5101080-00	8450084378	Поперечина пола передняя правая	1	
8	21230-3824034-10	8450085268	Кронштейн крепления блока управления системы надувных мешков безопасности в сборе	1	
9	21230-5101022-70	8460004094	Панель пола передняя правая (катафорез)	1	
10	21230-5101031-00	8450084373	Тоннель пола	1	
11	21230-5101036-00	8450084376	Усилитель задней подвески двигателя правый в сборе	1	
11	21230-5101037-00	8450084377	Усилитель задней подвески двигателя левый в сборе	1	
12	21230-6810040-00	8450084388	Кронштейн переднего сиденья средний правый	1	
12	21230-6810041-00	8450084390	Кронштейн переднего сиденья средний левый	1	
13	21230-5101023-70	8460004095	Панель пола передняя левая в сборе (для запчастей)	1	
14	21230-5101081-00	8450084381	Поперечина пола передняя левая	1	
15	21230-5101150-00	8450084383	Усилитель пола под крепление раздаточной коробки правый	1	
15	21230-5101151-00	8450084385	Усилитель пола под крепление раздаточной коробки левый	1	
16	21230-5101032-70	8460004098	Панель пола средняя в сборе (катафорез)	1	
17	21230-5101216-00	8450084395	Основание опоры пружины правое	1	
17	21230-5101217-00	8450084400	Основание опоры пружины левое	1	

Каталог предоставлен сайтом scorpion-car.ru. При размещении каталога ссылка на страницу загрузки обязательна!

18	21230-5101034-00	8450084394	Панель пола средняя	1	
19	21230-5101040-70	8460004100	Панель пола задняя в сборе (катафорез)	1	
20	21230-5101020-70	8460004093	Панель пола передняя в сборе (катафорез)	1	
21	21230-5101159-00	8450058698	Усилитель панели пола	2	
22	21230-5101030-70	8460004096	Тоннель пола (катафорез)	1	
23	00001-0041147-10	8450006061	Болт М6х16	1	

Каталог предоставлен сайтом scorpion-car.ru. При размещении каталога ссылка на страницу загрузки обязательна!

413110. Каркас основания кузова

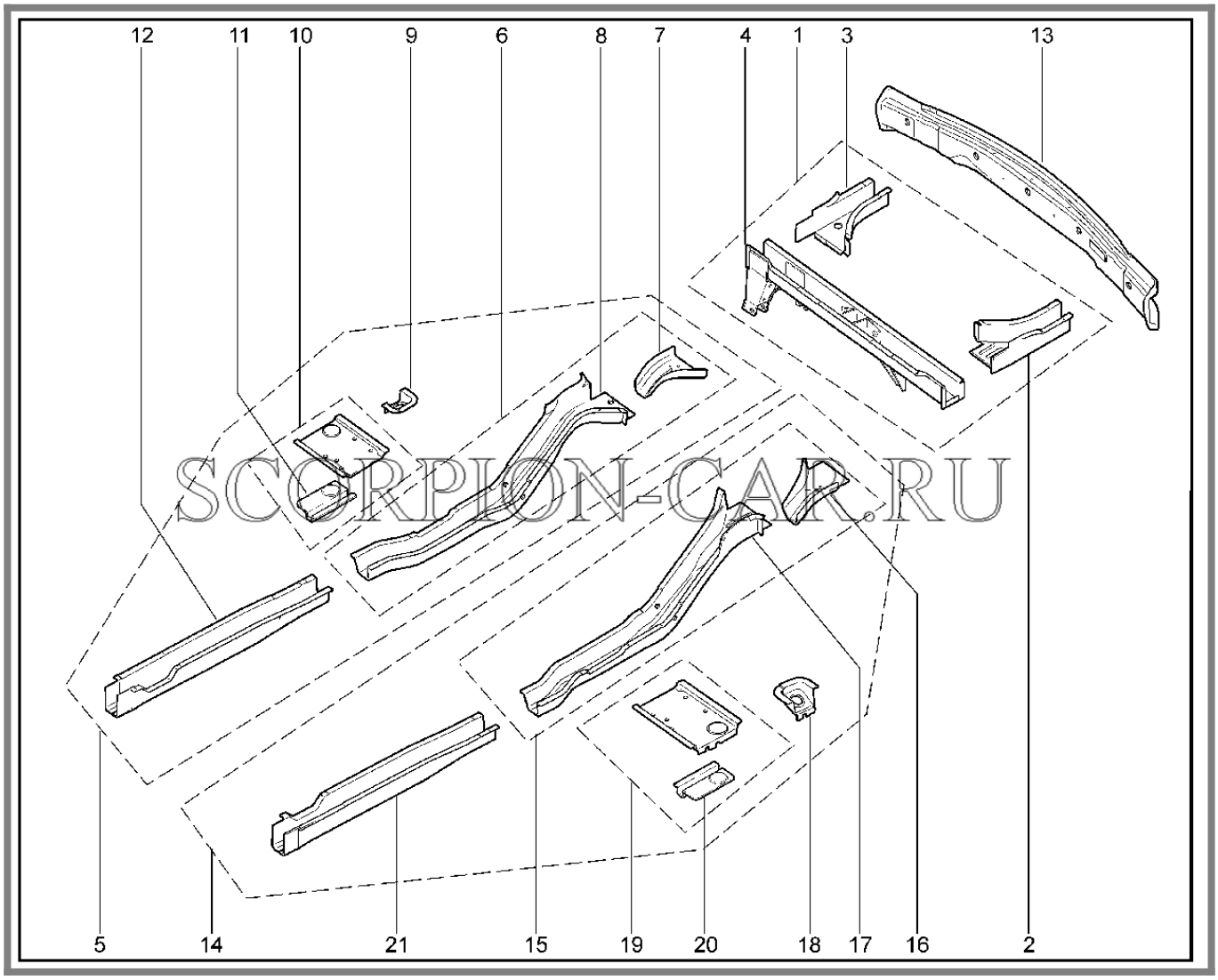

SCORPION-CAR.RU

№	Каталожный номер	Доп. номер	Наименование	Кол-во	Номер замены
1	21230-5101270-70	8460004106	Поперечина пола задняя с лонжероном в сборе (для запчастей)	1	
2	21230-5101333-70	8460004112	Лонжерон пола задний левый (катафорез)	1	
3	21230-5101332-70	8460004111	Лонжерон пола задний правый (для запчастей)	1	
4	21230-5101272-70	8460004107	Поперечина пола задняя (катафорез)	1	
5	21230-5100030-70	8460004091	Каркас переднего пола правый (катафорез)	1	

Каталог предоставлен сайтом scorpion-car.ru. При размещении каталога ссылка на страницу загрузки обязательна!

6	21230-5101320-00	8450084268	Лонжерон пола средний прав. в сборе	1	
7	21230-5101326-00	8450084270	Усилитель лонжерона правый	1	
8	21230-5101322-00	8450084269	Лонжерон пола средний правый	1	
9	21230-5101424-00	8450058711	Кронштейн подвески кузова правый	1	
10	21230-5101380-00	8450084271	Соединитель задний правый	1	
11	21230-5101416-70	8460004115	Усилитель заднего кронштейна домкрата правый (катафорез)	1	
12	21230-5101302-70	8460004109	Лонжерон пола передний правый(катафорез)	1	
13	21230-5101276-70	8460004108	Поперечина заднего пола (катафорез)	1	
14	21230-5100031-70	8460004092	Каркас переднего пола левый (катафорез)	1	
15	21230-5101321-00	8450084276	Лонжерон пола средний левый в сборе	1	
16	21230-5101329-00	8450058705	Усилитель лонжерона левый	1	
17	21230-5101323-00	8450084277	Лонжерон пола средний левый	1	
18	21230-5101425-00	8450058712	Кронштейн подвески кузова левый	1	
19	21230-5101381-00	8450084278	Соединитель задний левый	1	
20	21230-5101417-70	8460004116	Усилитель заднего кронштейна домкрата левый (катафорез)	1	
21	21230-5101303-70	8460004110	Лонжерон пола передний левый (катафорез)	1	

Каталог предоставлен сайтом scorpion-car.ru. При размещении каталога ссылка на страницу загрузки обязательна!

421110. Щиток передка

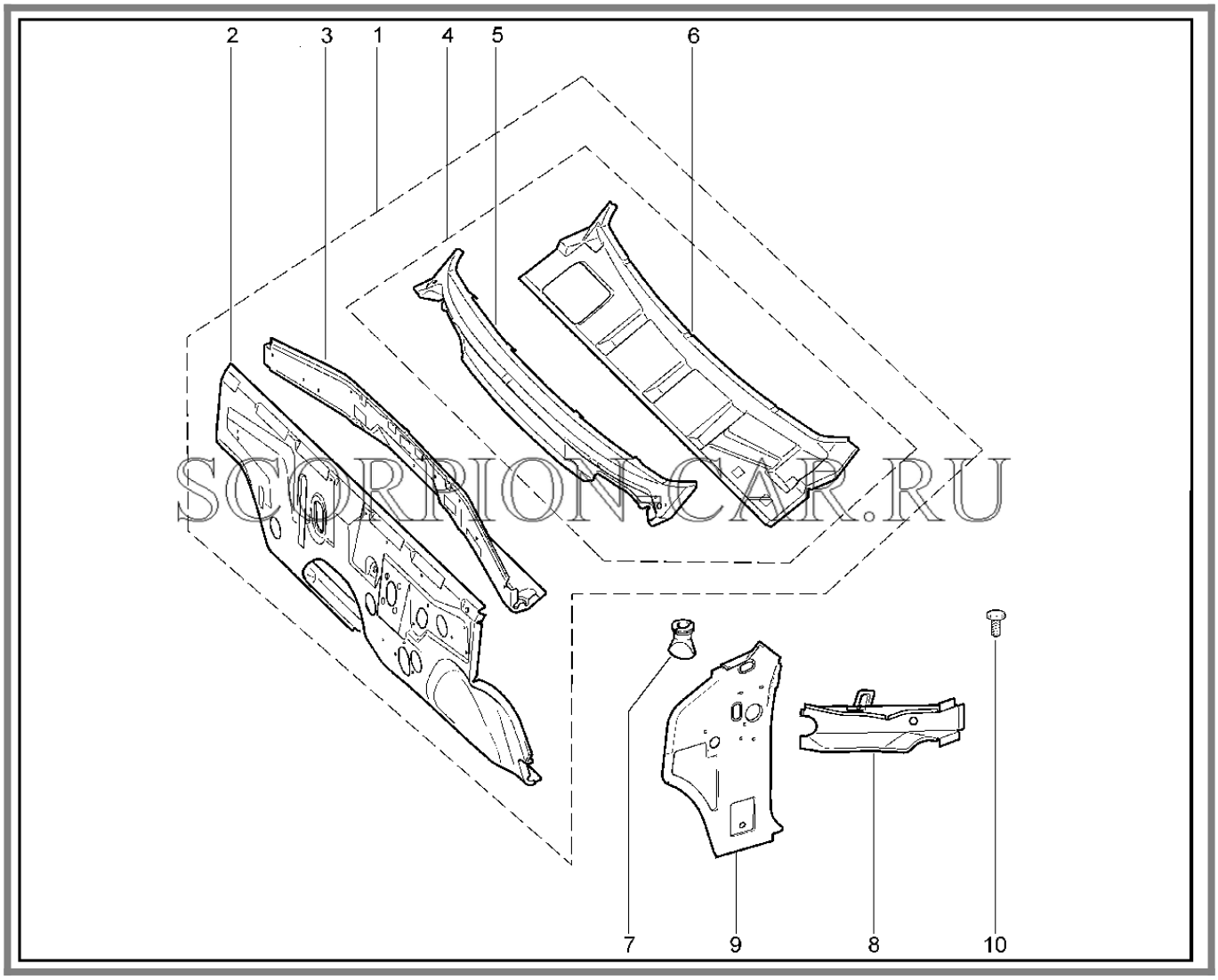

№	Каталожный номер	Доп. номер	Наименование	Кол-во	Номер замены
1	21230-5301080-70	8460004139	Щиток передка в сборе (катафорез)	1	
2	21230-5301084-00	8450084293	Щиток передка	1	
3	21230-5301142-70	8460004145	Надставка щитка передка	1	
4	21230-5301090-70	8460004141	Усилитель щитка передка верхний в сборе (катафорез)	1	
5	21230-5201020-70	8460004129	Панель рамы ветрового окна нижняя в сборе (для запчастей)	1	
6	21230-5301094-00	8450084303	Усилитель щитка передка верхний	1	

Каталог предоставлен сайтом scorpion-car.ru. При размещении каталога ссылка на страницу загрузки обязательна!

7	21080-5301392-01	8450007859	Клапан для слива воды центральный	2	
8	21230-5301101-70	8460004143	Раскос передка левый (катафорез)	1	
8	21230-5301102-70	8460004144	Раскос передка правый (катафорез)	1	
9	21230-5301320-70	8460004146	Панель передка боковая внутренняя правая (катафорез)	1	
9	21230-5301321-70	8460004147	Панель передка боковая внутренняя левая (катафорез)	1	
10	00001-0041147-10	8450006061	Болт М6х16	1	

Каталог предоставлен сайтом scorpion-car.ru. При размещении каталога ссылка на страницу загрузки обязательна!

422110. Поперечина панели приборов

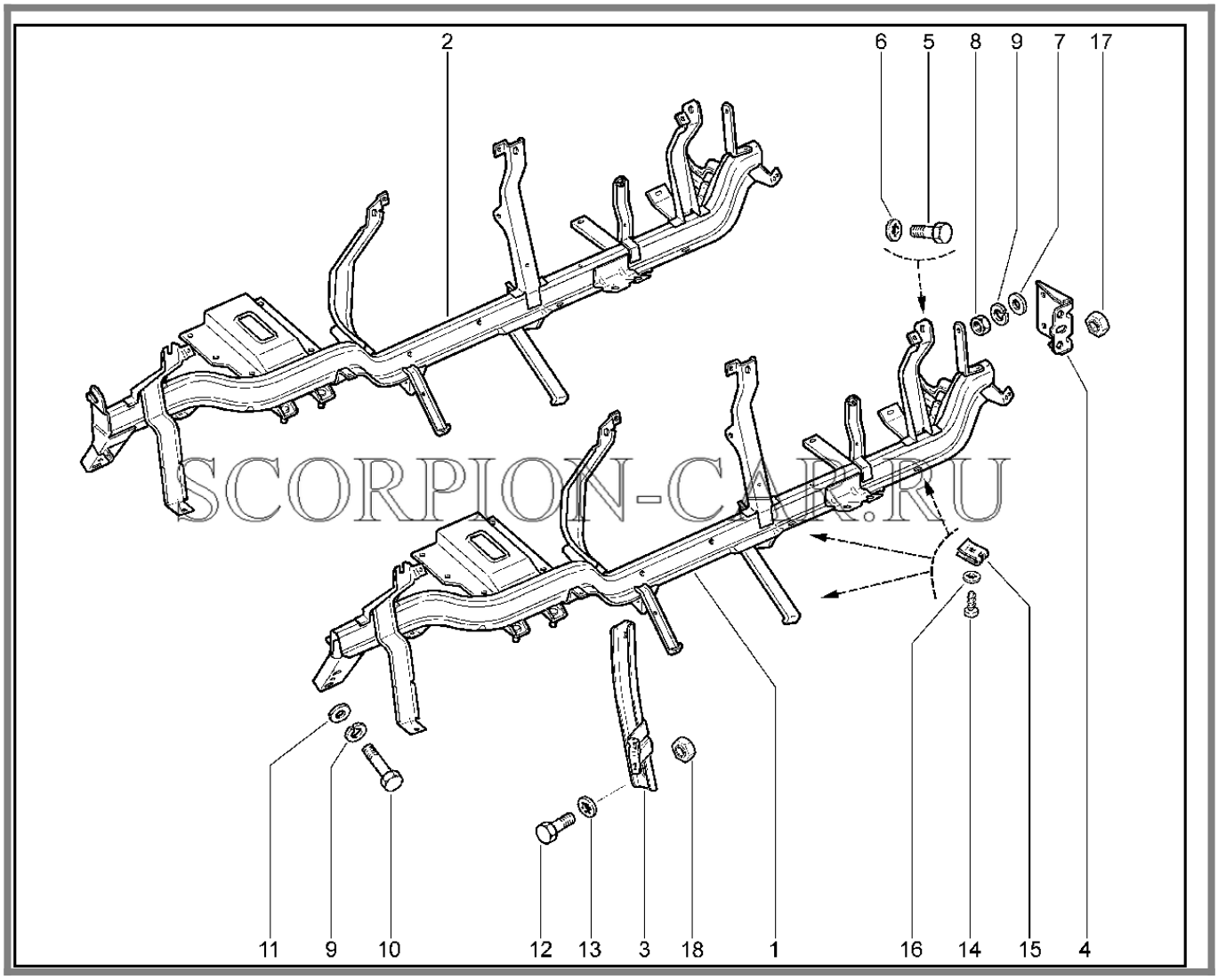

№	Каталожный номер	Доп. номер	Наименование	Кол-во	Номер замены
1	21230-5325079-00	8450058745	Поперечина панели приборов (без airbag)	1	
2	21230-5325079-01	8450085433	Поперечина панели приборов (airbag)	1	
3	21230-5325415-00	8450058750	Стойка поперечины панели приборов	1	
4	21230-5325090-00	8460004153	Кронштейн поперечины панели приборов правый	1	
4	21230-5325090-01	8450085473	Кронштейн поперечины панели приборов	1	
4	21230-5325091-00	8460004154	Кронштейн поперечины панели приборов	2	

Каталог предоставлен сайтом scorpion-car.ru. При размещении каталога ссылка на страницу загрузки обязательна!

4	21230-5325091-01	8450085494	Кронштейн поперечины панели приборов	2	
5	00001-0009020-21	8450001555	Болт М6х12	4	
6	00001-0025982-71	8450001557	Шайба 6	4	
7	00001-0005196-01	8450001127	Шайба 8х17 плоская	2	
8	00001-0061008-11	8450001030	Гайка М8	6	
9	00001-0005166-70	8450001088	Шайба 8 пружинная	14	
10	00001-0060442-21	8450001340	Болт М8х50	10	
11	00001-0026467-01	8450001687	Шайба 8	4	
12	00001-0060430-21	8450050247	Болт М8х12	2	
13	00001-0025983-70	8450001686	Шайба 8 стопорная	2	
14	00001-0076712-07	8450050276	Винт 4,9х15,9 самонарезающий	12	
15	00001-0041897-76	8450002356	Клемма для винтов с резьбой АВ № 10-12	12	
16	00001-0025991-73	8450001647	Шайба 5	12	
17	00001-0040969-00	8450001457	Гайка М6	1	
18	00001-0040982-00	8450001522	Гайка М8	1	

Каталог предоставлен сайтом scorpion-car.ru. При размещении каталога ссылка на страницу загрузки обязательна!

431110. Каркас боковины и крыши

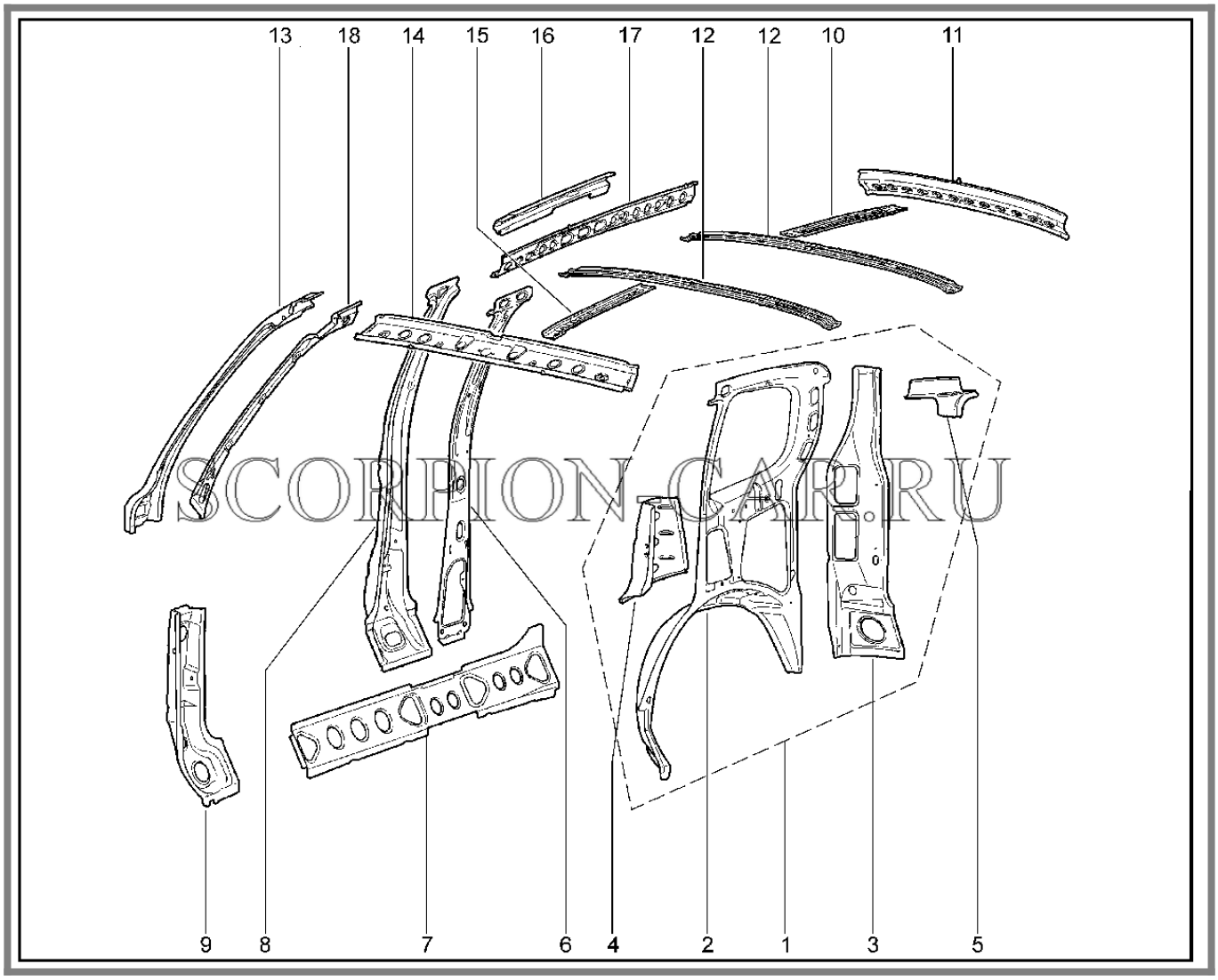

№	Каталожный номер	Доп. номер	Наименование	Кол-во	Номер замены
1	21230-5401090-75	8460004166	Панель внутренняя правая (катафорез)	1	
1	21230-5401091-75	8450101944	Панель внутренняя левая (катафорез)	1	
2	21230-5401092-55	8450013873	Панель боковины внутренняя правая	1	
2	21230-5401093-55	8450013875	Панель боковины внутренняя левая	1	
3	21230-8404656-00	8450084445	Накладка заднего крыла правая	1	
3	21230-8404657-00	8450084482	Накладка заднего крыла левая	1	

Каталог предоставлен сайтом scorpion-car.ru. При размещении каталога ссылка на страницу загрузки обязательна!

4	21230-5401280-70	8460004169	Соединитель правый (катафорез)	1	
4	21230-5401281-70	8460004170	Соединитель левый (катафорез)	1	
5	21230-5401258-55	8450058756	Соединитель задний правый	1	
5	21230-5401259-55	8450058757	Соединитель задний левый	1	
6	21230-5401166-70	8460004167	Накладка центральной стойки боковины внутренняя правая в сборе (для запчастей)	1	
6	21230-5401167-70	8460004168	Накладка центральной стойки боковины внутренняя левая в сборе (для запчастей)	1	
7	21230-5401102-70	8450101945	Накладка боковины нижняя правая (катафорез)	1	
7	21230-5401103-70	8450101946	Накладка боковины нижняя левая (катафорез)	1	
8	21230-5401150-70	8450101949	Усилитель центральной стойки боковины правый в сборе (катафорез)	1	
8	21230-5401151-70	8450101950	Усилитель центральной стойки боковины левый в сборе (катафорез)	1	
9	21230-5401120-70	8450101947	Усилитель передней стойки правый (катафорез)	1	
9	21230-5401121-70	8450101948	Усилитель передней стойки левый (катафорез)	1	
10	21230-5701130-00	8450084513	Усилитель крыши задний	1	
11	21230-5701120-70	8450101955	Балка крыши задняя (катафорез)	1	
12	21230-5701100-00	8450084511	Усилитель крыши	2	
13	21230-5401332-70	8460004171	Усилитель внутренний правый (катафорез)	1	
13	21230-5401333-00	8450084492	Усилитель внутренний левый	1	
14	21230-5701072-75	8450101954	Балка крыши передняя (катафорез)	1	

Каталог предоставлен сайтом scorpion-car.ru. При размещении каталога ссылка на страницу загрузки обязательна!

15	21230-5701110-55	8450084515	Усилитель крыши передний	1	
16	21230-5401370-00	8450084458	Усилитель правый	1	
16	21230-5401371-00	8450084493	Усилитель левый	1	
17	21230-5401086-75	8460004163	Накладка боковины верхняя правая	1	
17	21230-5401087-75	8460004165	Накладка боковины верхняя левая	1	
18	21230-5201026-75	8460004130	Стойка внутренняя правая	1	
18	21230-5201027-75	8460004131	Стойка внутренняя левая	1	

Каталог предоставлен сайтом scorpion-car.ru. При размещении каталога ссылка на страницу загрузки обязательна!

432110. Панели кузова (до 01.10.09)

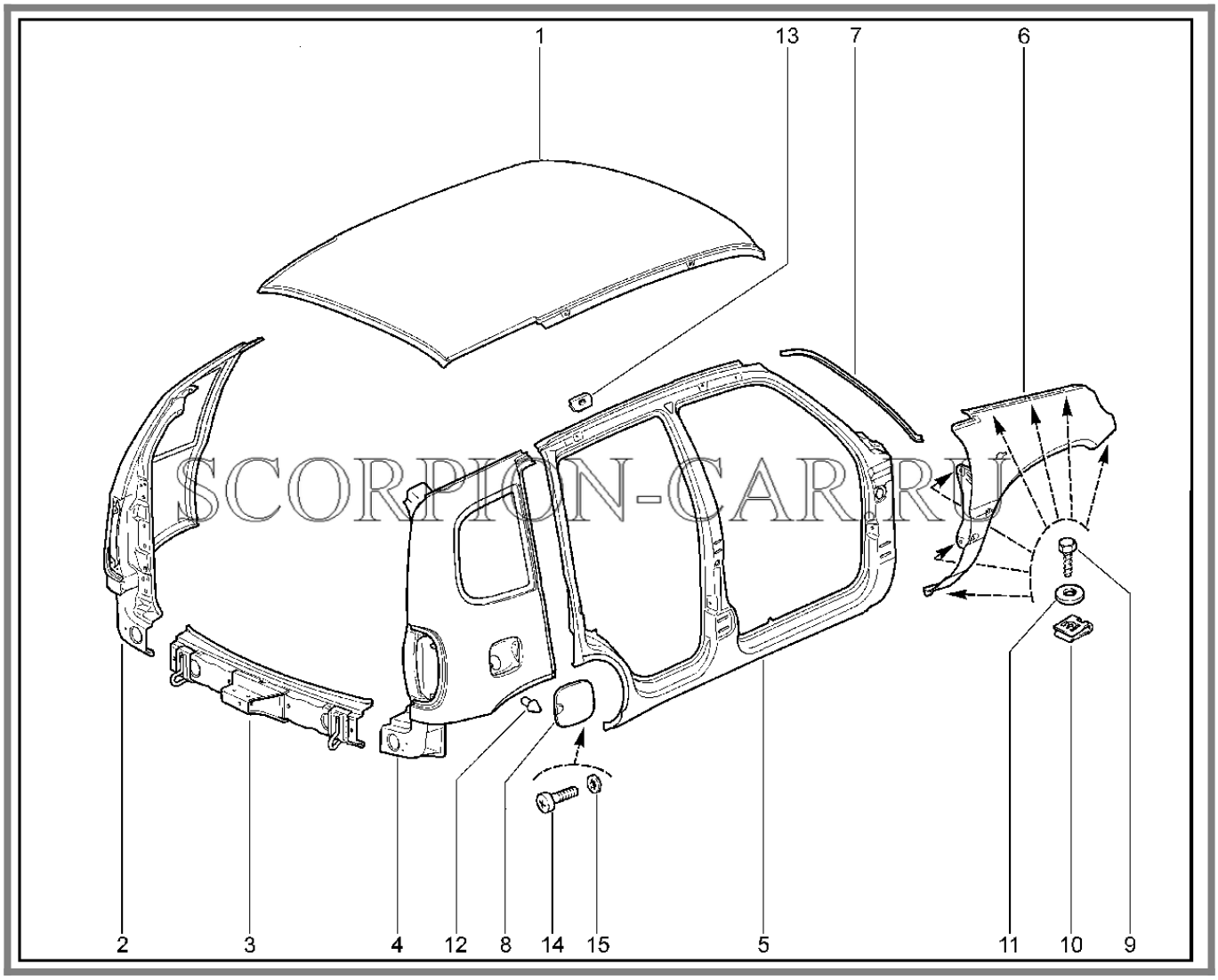

SCORPION-CAR.RU

№	Каталожный номер	Доп. номер	Наименование	Кол-во	Номер замены
1	21230-5701012-00	8460007596	Панель крыши	1	
2	21230-8404011-71	8460004423	Крыло заднее левое в сборе (катафорез)	1	
3	21230-5601086-00	8450084500	Поперечина панели задка	1	
4	21230-8404010-71	8460004422	Крыло заднее правое в сборе (катафорез)	1	
5	21230-5401060-70	8460004160	Боковина кузова правая (катафорез)	1	
5	21230-5401061-70	8460004161	Боковина кузова левая (катафорез)	1	

Каталог предоставлен сайтом scorpion-car.ru. При размещении каталога ссылка на страницу загрузки обязательна!

6	21230-8403010-70	8450101966	Крыло переднее правое в сборе (катафорез)	1	
6	21230-8403011-70	8450101968	Крыло переднее левое в сборе (катафорез)	1	
7	21230-5401204-00	8450058754	Желобок боковины передний правый	1	
7	21230-5401205-00	8450058755	Желобок боковины передний левый	1	
8	21230-8413010-00	8450058915	Крышка люка наливной горловины	1	
9	21080-8403066-00	8450001549	Винт самонарезающий крепления переднего крыла	14	
10	00001-0005196-01	8450001127	Шайба 8х17 плоская	14	
11	21080-8403068-00	8450001550	Гайка фланцевая 6,3 крепления переднего крыла	14	
12	21010-8404160-00	8450001904	Буфер крышки люка топливного бака	1	
13	21230-5401480-00	8450084459	Усилитель боковины крепления багажника	2	
14	00001-0032760-01	8450001671	Винт М6х12	2	
15	00001-0025990-71	8450001089	Шайба 6 стопорная	2	

Каталог предоставлен сайтом scorpion-car.ru. При размещении каталога ссылка на страницу загрузки обязательна!

432210. Панели кузова (с 01.10.09)

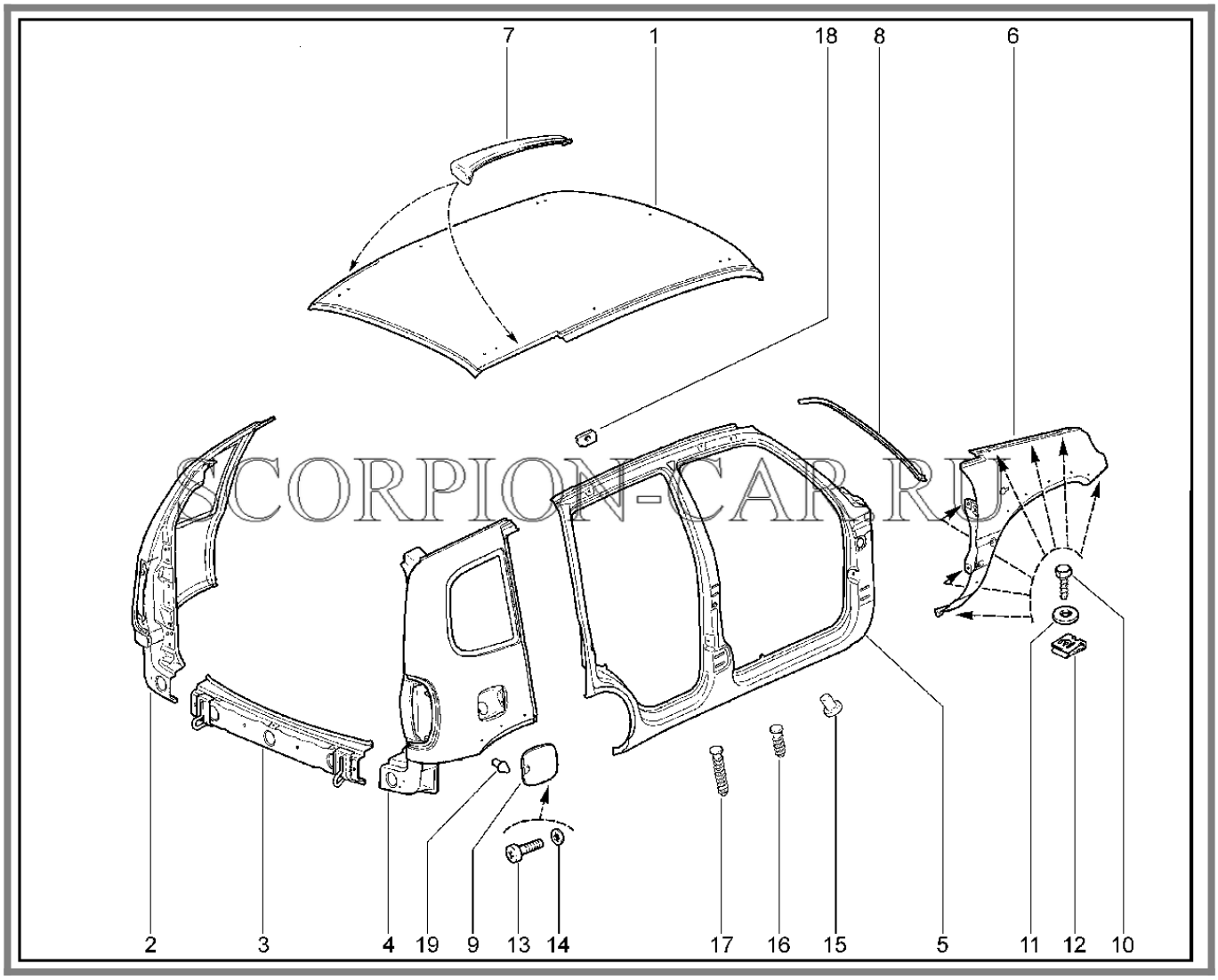

№	Каталожный номер	Доп. номер	Наименование	Кол-во	Номер замены
1	21230-5701012-70	8450101952	Панель крыши (катафорез)	1	
1	21230-5701012-77	8450101953	Панель крыши (катафорез) под рейлинги	1	
2	21230-8404011-75	8450101972	Крыло заднее левое в сборе (катафорез)	1	
3	21230-5601086-70	8450101951	Поперечина панели задка (катафорез)	1	
4	21230-8404010-75	8450101970	Крыло заднее правое в сборе (катафорез)	1	

Каталог предоставлен сайтом scorpion-car.ru. При размещении каталога ссылка на страницу загрузки обязательна!

5	21230-5401060-70	8460004160	Боковина кузова правая (катафорез)	1	
5	21230-5401061-70	8460004161	Боковина кузова левая (катафорез)	1	
6	21230-8403010-75	8450101967	Крыло переднее правое в сборе (катафорез)	1	
6	21230-8403011-75	8450101969	Крыло переднее левое в сборе (катафорез)	1	
7	21230-8212416-00	8450085752	Молдинг крыши правый	1	
7	21230-8212417-00	8450085753	Молдинг крыши левый	1	
8	21230-5401204-00	8450058754	Желобок боковины передний правый	1	
8	21230-5401205-00	8450058755	Желобок боковины передний левый	1	
9	21230-8413010-00	8450058915	Крышка люка наливной горловины	1	
10	11180-8403542-00	8450001881	Винт самонарезающий	14	21080840306600
10	21080-8403066-00	8450001549	Винт самонарезающий крепления переднего крыла	14	11180840354200
11	00001-0025984-71	8450001559	Шайба 8	14	
11	00001-0025995-71	8450001172	Шайба 6х18 упругая	15	
12	21080-8403068-00	8450001550	Гайка фланцевая 6,3 крепления переднего крыла	14	
13	00001-0032760-01	8450001671	Винт М6х12	2	
14	00001-0025990-71	8450001089	Шайба 6 стопорная	2	
15	00002-9035725-70	8450085303	Шпилька	16	
16	00002-9015812-10	8450085302	Шпилька	12	

Каталог предоставлен сайтом scorpion-car.ru. При размещении каталога ссылка на страницу загрузки обязательна!

17	00001-7504453-00	8450085301	Шпилька	10	
18	21230-5401480-00	8450084459	Усилитель боковины крепления багажника	2	
19	21010-8404160-00	8450001904	Буфер крышки люка топливного бака	1	

Каталог предоставлен сайтом scorpion-car.ru. При размещении каталога ссылка на страницу загрузки обязательна!

460110. Двери передние

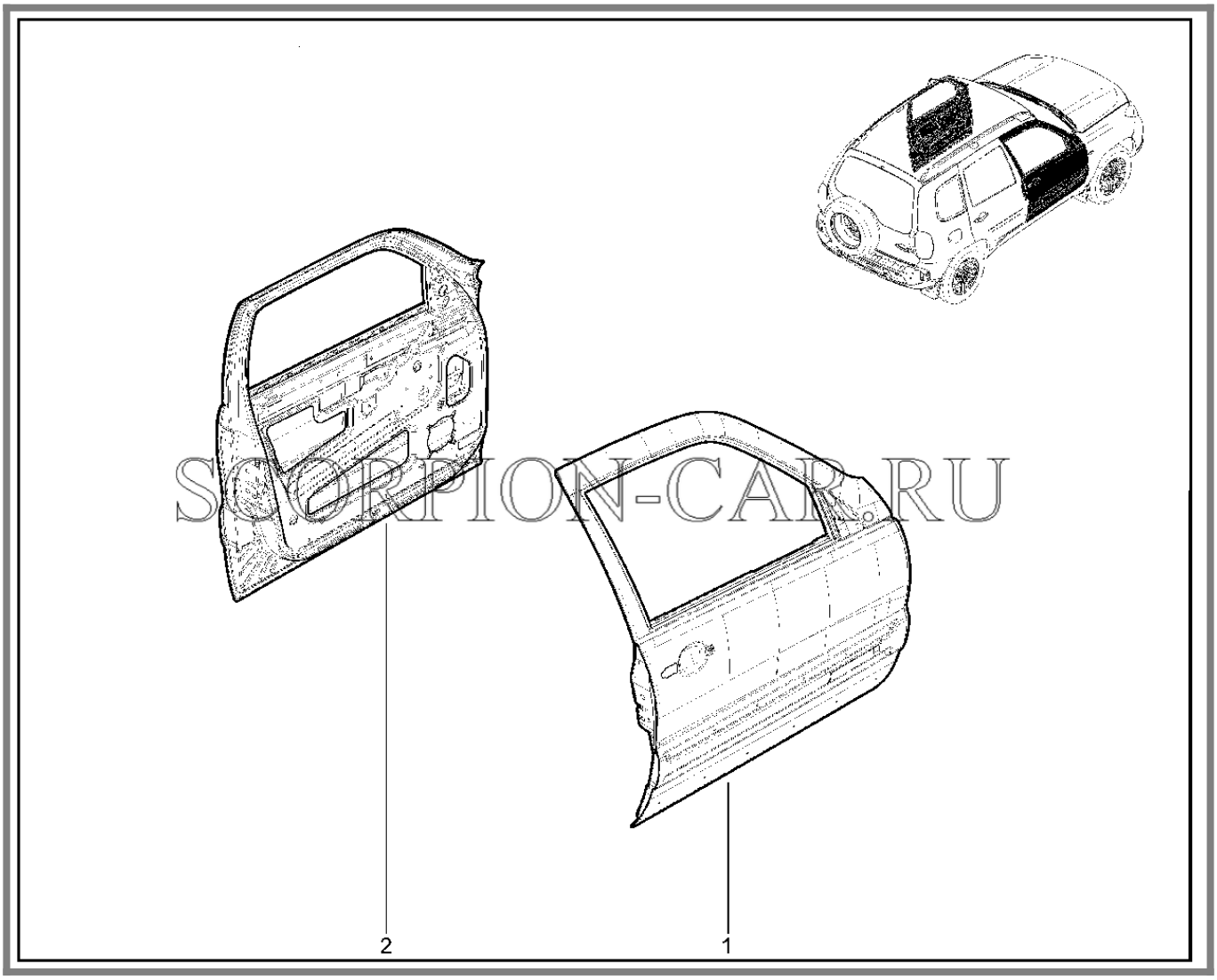

№	Каталожный номер	Доп. номер	Наименование	Кол-во	Номер замены
1	21230-6100020-70	8450101958	Дверь передняя правая с петлями (катафорез)	1	
1	21230-6100020-75	8450101959	Дверь передняя правая с петлями (катафорез)	1	
2	21230-6100021-70	8450101960	Дверь передняя левая с петлями (катафорез)	1	
2	21230-6100021-75	8450101961	Дверь передняя левая с петлями (катафорез)	1	

Каталог предоставлен сайтом scorpion-car.ru. При размещении каталога ссылка на страницу загрузки обязательна!

461110. Двери задние

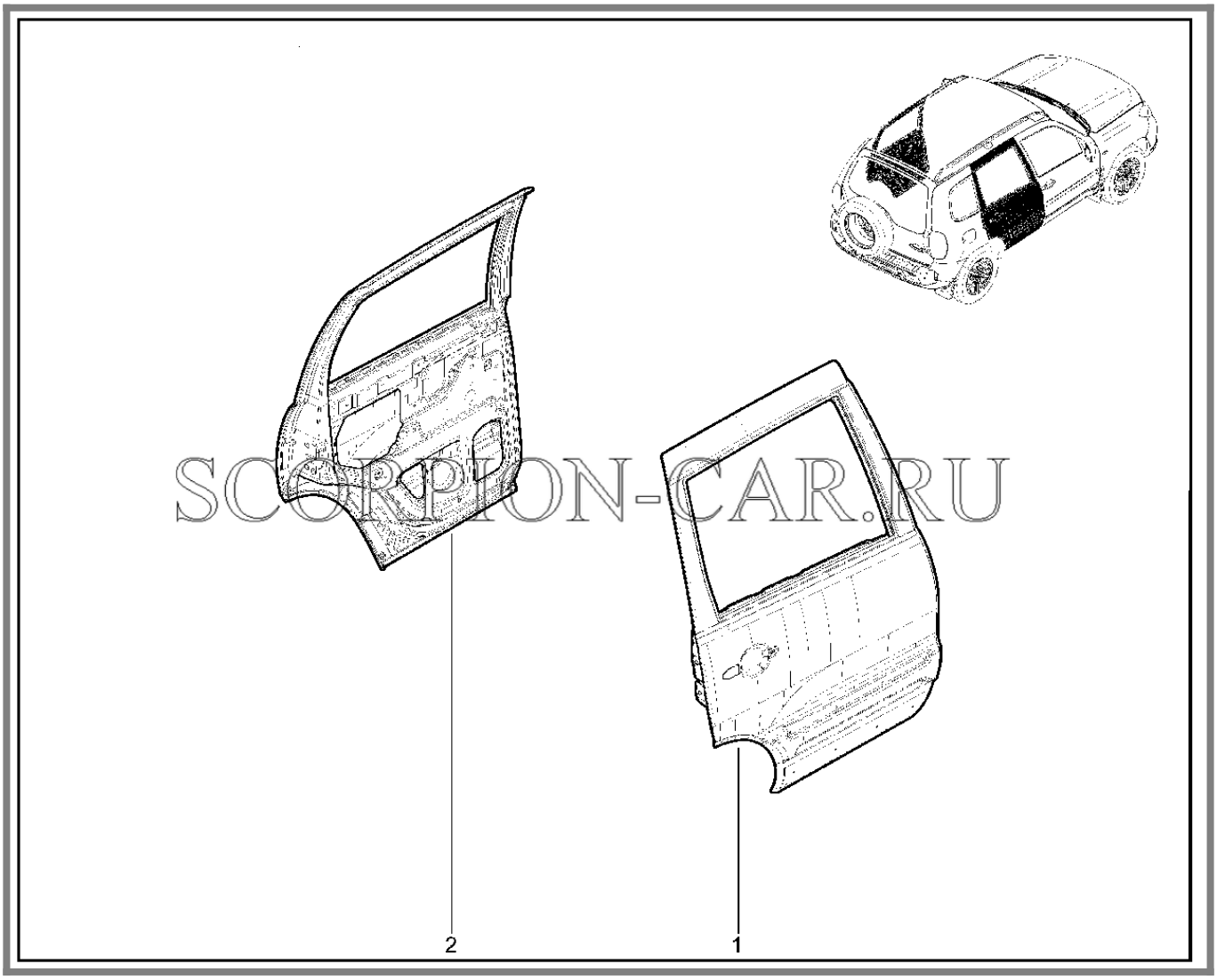

№	Каталожный номер	Доп. номер	Наименование	Кол-во	Номер замены
1	21230-6200020-70	8460004224	Дверь задняя правая с петлями (катафорез)	1	
1	21230-6200020-75	8450101962	Дверь задняя правая с петлями (катафорез)	1	
2	21230-6200021-70	8460004226	Дверь задняя левая с петлями в сборе (катафорез)	1	
2	21230-6200021-75	8450101964	Дверь задняя левая с петлями (катафорез)	1	

Каталог предоставлен сайтом scorpion-car.ru. При размещении каталога ссылка на страницу загрузки обязательна!

462110. Петли дверей

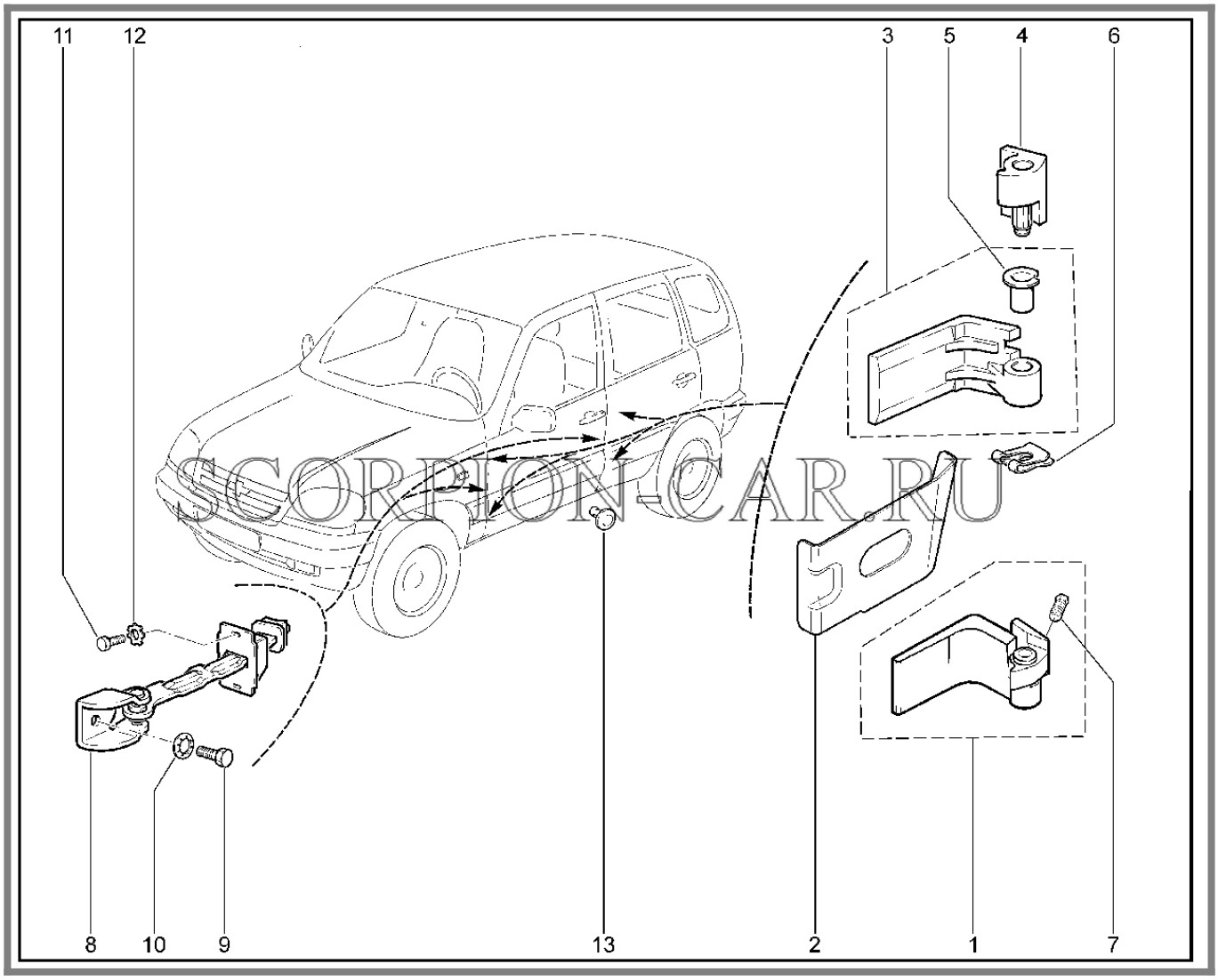

№	Каталожный номер	Доп. номер	Наименование	Кол-во	Номер замены
1	21230-6106008-10	8450058794	Петля передней двери верхняя правая	1	21230610600877
1	21230-6106008-77	8450058795	Петля передней двери верхняя правая	1	21230610600810
1	21230-6106009-10	8450058796	Петля передней двери верхняя левая	1	21230610600977
1	21230-6106009-77	8450058797	Петля передней двери верхняя левая	1	21230610600910
1	21230-6106012-10	8450058798	Петля двери нижняя правая	2	21230610601277

Каталог предоставлен сайтом scorpion-car.ru. При размещении каталога ссылка на страницу загрузки обязательна!

1	21230-6106012-77	8450058799	Петля двери нижняя правая	2	21230610601210
1	21230-6106013-10	8450058800	Петля двери нижняя левая	2	21230610601377
1	21230-6106013-77	8450058801	Петля двери нижняя левая	2	21230610601310
1	21230-6206008-10	8450058824	Петля задней двери верхняя правая	1	21230620600877
1	21230-6206008-77	8450058825	Петля задней двери верхняя правая	1	21230620600810
1	21230-6206009-10	8450058826	Петля задней двери верхняя левая	1	21230620600977
1	21230-6206009-77	8450058827	Петля задней двери верхняя левая	1	21230620600910
2	21230-5401308-00	8450058758	Усилитель передней стойки под крепление верхней петли правый	1	
2	21230-5401309-00	8450058759	Усилитель передней стойки под крепление верхней петли левый	1	
3	21230-6106016-00	8460004221	Звено неподвижное петли передней двери верхнее правое	1	21230610601601
3	21230-6106016-01	8450058804	Звено неподвижное петли передней двери верхнее правое	1	21230610601600
3	21230-6106017-00	8460004222	Звено неподвижное петли передней двери верхнее левое	1	21230610601701
3	21230-6106017-01	8450058805	Звено неподвижное петли передней двери верхнее левое	1	21230610601700
3	21230-6206016-00	8460004250	Звено неподвижное петли двери нижнее правое	2	21230620601601

Каталог предоставлен сайтом scorpion-car.ru. При размещении каталога ссылка на страницу загрузки обязательна!

3	21230-6206016-01	8450058828	Звено неподвижное петли двери нижнее правое	2	21230620601600
3	21230-6206017-00	8460004251	Звено неподвижное петли двери нижнее левое	2	21230620601701
3	21230-6206017-01	8450058829	Звено неподвижное петли двери нижнее левое	2	21230620601700
3	21230-6206042-00	8460007884	Звено неподвижное петли задней двери верхнее правое	1	21230620604201
3	21230-6206042-01	8450058830	Звено неподвижное петли задней двери верхнее правое	1	21230620604200
3	21230-6206043-00	8460004252	Звено неподвижное петли задней двери верхнее левое	1	21230620604301
3	21230-6206043-01	8450058831	Звено неподвижное петли задней двери верхнее левое	1	21230620604300
4	21230-6106014-00	8450058802	Звено подвижное петли двери правое	4	
4	21230-6106015-00	8450058803	Звено подвижное петли двери левое	4	
5	21230-6106048-00	8460007740	Втулка петли двери	8	
6	00001-0010640-76	8450001149	Скоба 8	8	
7	00001-7504770-00	8460010139	Винт	8	
8	21230-6106082-00	8460004223	Ограничитель открывания двери	4	
8	21230-6106082-01	8450085591	Ограничитель передней двери	4	
9	00001-0060432-21	8450001128	Болт М8х16	4	
10	00001-0026055-71	8450001779	Шайба 8 стопорная	4	
11	00001-0009022-21	8450001158	Болт М6х16	8	
12	00001-0006154-71	8450001408	Шайба 6 стопорная	8	

Каталог предоставлен сайтом scorpion-car.ru. При размещении каталога ссылка на страницу загрузки обязательна!

463110. Замки передних дверей

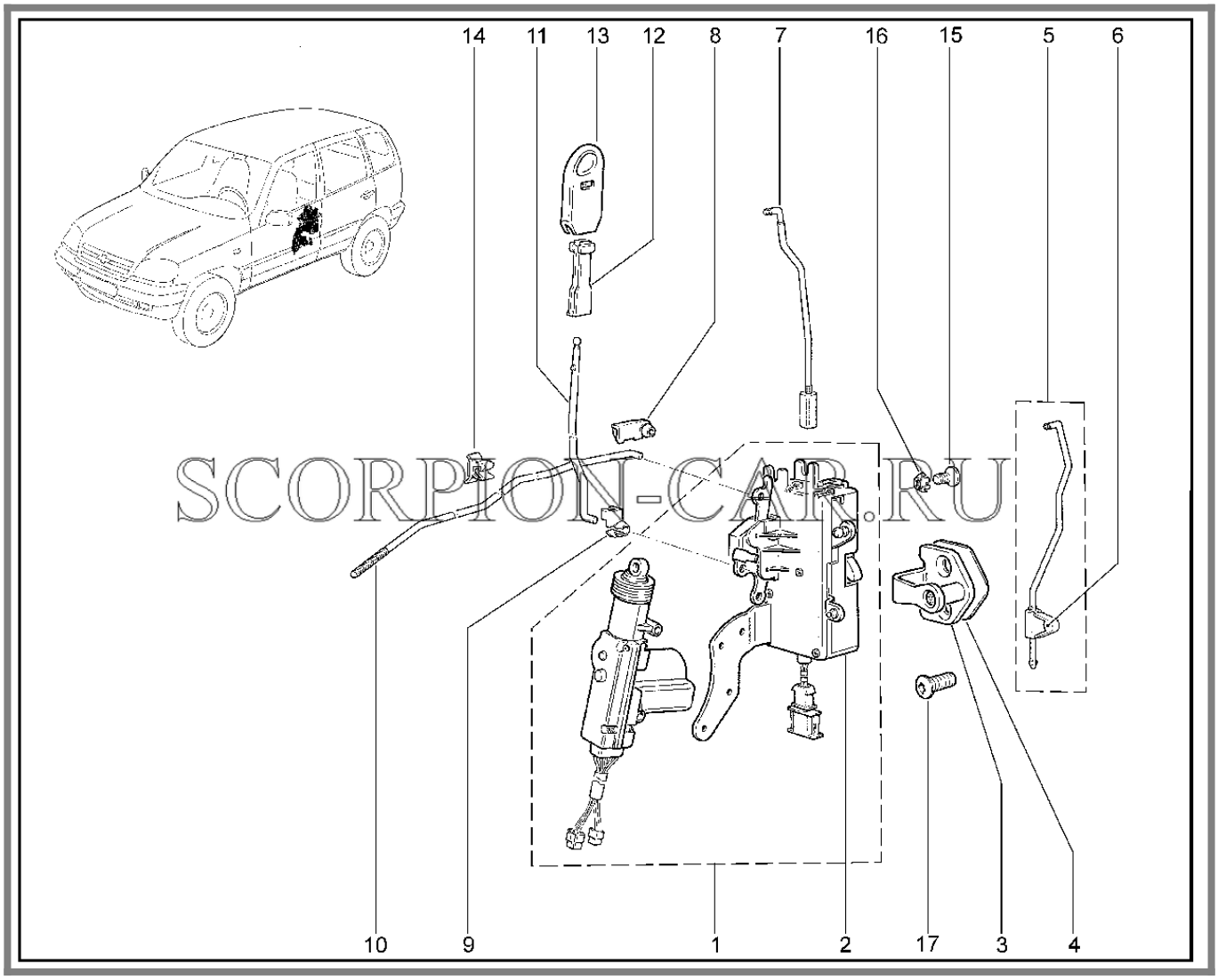

№	Каталожный номер	Доп. номер	Наименование	Кол-во	Номер замены
1	21230-6105012-11	8450085572	Замок передней двери правый	1	21230610501220
1	21230-6105012-20	8460004206	Замок передней двери правый	1	21230610501211
1	21230-6105013-11	8450085585	Замок передней двери левый	1	
2	21230-6105012-19	8450085573	Замок передней двери правый	1	
2	21230-6105013-19	8450085586	Замок передней двери левый	1	
3	21230-6305204-01	8450085659	Фиксатор замка двери	2	

Каталог предоставлен сайтом scorpion-car.ru. При размещении каталога ссылка на страницу загрузки обязательна!

4	21230-6105222-00	8450058793	Прокладка фиксатора	2	
5	21230-6105137-00	8450085582	Тяга выключателя замка левая	1	
6	21230-6105148-00	8460004212	Наконечник тяги	2	
7	21230-6105240-00	8450085583	Тяга наружной ручки правая	1	
7	21230-6105241-00	8450085584	Тяга наружной ручки левая	1	
8	21080-6105094-00	8450054471	Скоба крепления тяги замка	2	
9	21230-6105059-00	8450085576	Скоба крепления тяги замка	2	21230610505901
9	21230-6105059-01	8450085590	Скоба крепления тяги замка	2	21230610505900
10	21230-6105096-00	8450085575	Тяга привода замка правая	1	
10	21230-6105097-00	8450085587	Тяга привода замка левая	1	
11	21230-6105118-00	8450085574	Тяга кнопки	2	
12	21230-6205460-00	8450085580	Вставка кнопки	2	
13	21230-6105125-00	8450085579	Кнопка выключения замка двери	2	
14	21230-6205162-00	8450001767	Держатель тяг	2	
15	00001-0033127-01	8450001277	Винт м6х10	6	
16	00001-0026068-71	8450001719	Шайба 6 стопорная	6	
17	21080-6105268-10	8450054487	Винт	4	

Каталог предоставлен сайтом scorpion-car.ru. При размещении каталога ссылка на страницу загрузки обязательна!

464110. Замки задних дверей

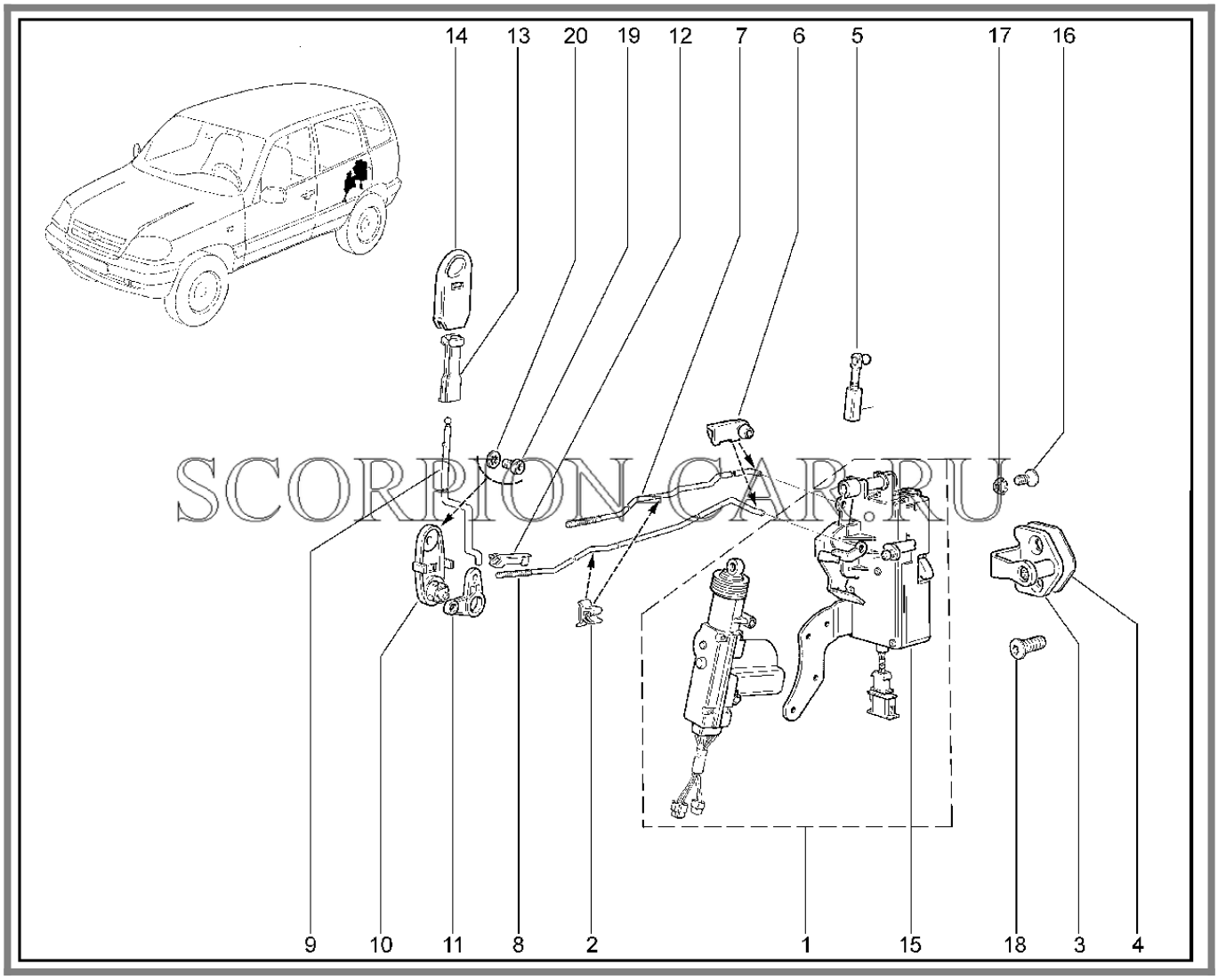

SCORPION-CAR.RU

№	Каталожный номер	Доп. номер	Наименование	Кол-во	Номер замены
1	21230-6205012-11	8450085628	Замок задней двери правый	1	21230620501220
1	21230-6205012-20	8460004241	Замок задней двери правый	1	21230620501211
1	21230-6205013-11	8450085637	Замок задней двери левый	1	
2	21230-6205162-00	8450001767	Держатель тяг	2	
3	21230-6305204-01	8450085659	Фиксатор замка двери	2	
4	21230-6105222-00	8450058793	Прокладка фиксатора	2	

Каталог предоставлен сайтом scorpion-car.ru. При размещении каталога ссылка на страницу загрузки обязательна!

5	21230-6205240-00	8450085627	Тяга наружной ручки задней двери	2	
6	21080-6105094-00	8450054471	Скоба крепления тяги замка	4	
7	21230-6205096-00	8450085630	Тяга правая	1	
7	21230-6205097-00	8450085639	Тяга левая	1	
8	21230-6205112-00	8450085631	Тяга привода выключения замка правая	1	
8	21230-6205113-00	8450085640	Тяга привода выключения замка левая	1	
9	21230-6205120-00	8450085634	Тяга кнопки привода выключения замка	2	
10	21230-6205100-00	8450085632	Корпус привода выключения замка	2	
11	21230-6205106-00	8450085633	Рычаг привода выключения замка	2	
12	21100-6105094-00	8450055637	Скоба крепления тяги правая	1	
12	21100-6105095-00	8450055638	Скоба крепления тяги левая	1	
13	21230-6205460-00	8450085580	Вставка кнопки	2	
14	21230-6105125-00	8450085579	Кнопка выключения замка двери	2	
15	21230-6205012-19	8450085629	Замок задней двери правый	1	
15	21230-6205013-19	8450085638	Замок задней двери левый	1	
16	00001-0033127-01	8450001277	Винт м6х10	6	
17	00001-0026068-71	8450001719	Шайба 6 стопорная	6	
18	21080-6105268-10	8450054487	Винт	4	
19	00001-0032759-01	8450001770	Винт М6х10	2	
20	00001-0026053-71	8450001100	Шайба 6 стопорная	2	

Каталог предоставлен сайтом scorpion-car.ru. При размещении каталога ссылка на страницу загрузки обязательна!

465110. Ручки передних дверей

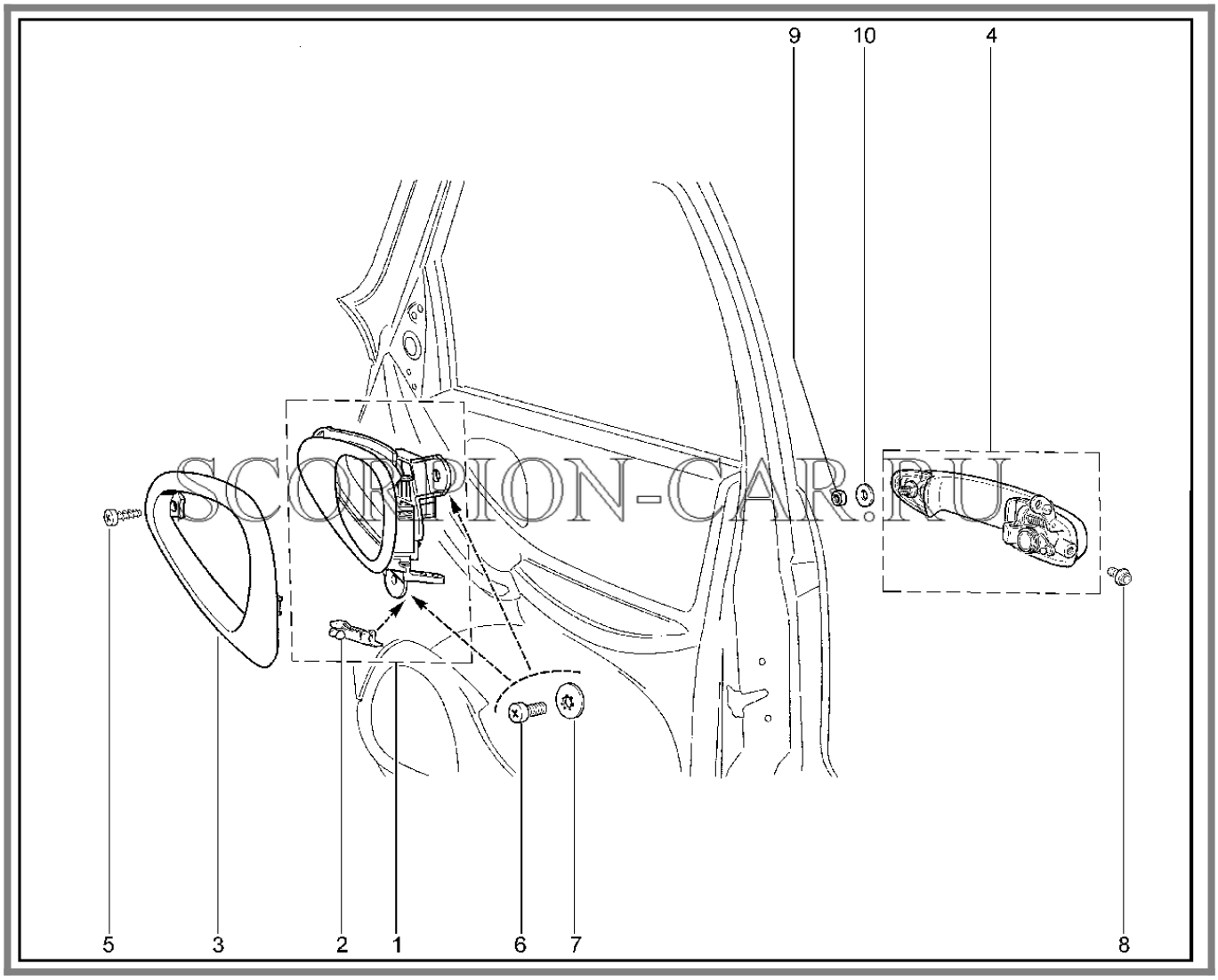

SCORPION-CAR.RU

№	Каталожный номер	Доп. номер	Наименование	Кол-во	Номер замены
1	21230-6105180-00	8450085578	Ручка двери внутренняя правая	1	
1	21230-6105181-00	8450085588	Ручка двери внутренняя левая	1	
2	21100-6105094-00	8450055637	Скоба крепления тяги правая	1	
2	21100-6105095-00	8450055638	Скоба крепления тяги левая	1	
3	21230-6105192-00	8450085635	Облицовка внутренней ручки двери правая	1	
3	21230-6105193-00	8450085641	Облицовка внутренней ручки двери левая	1	

Каталог предоставлен сайтом scorpion-car.ru. При размещении каталога ссылка на страницу загрузки обязательна!

4	21230-6105150-00	8460009157	Ручка передней двери наружная правая	1	
4	21230-6105150-20	8450085571	Ручка наружная передней двери правая (глухая)	1	
4	21230-6105151-00	8450085581	Ручка наружная передней двери левая	1	
5	00001-0076690-07	8450050268	Винт 3.6x9.5 самонарезающий	2	
6	00001-0032759-01	8450001770	Винт М6x10	4	
7	00001-0025982-71	8450001557	Шайба 6	4	
8	00001-0038331-21	8450001771	Болт М5x10 с зубчатым буртиком	2	
9	00001-0038318-01	8450004501	Гайка М5	2	
10	00001-0026241-01	8450001769	Шайба 5	2	

Каталог предоставлен сайтом scorpion-car.ru. При размещении каталога ссылка на страницу загрузки обязательна!

466110. Ручки задних дверей

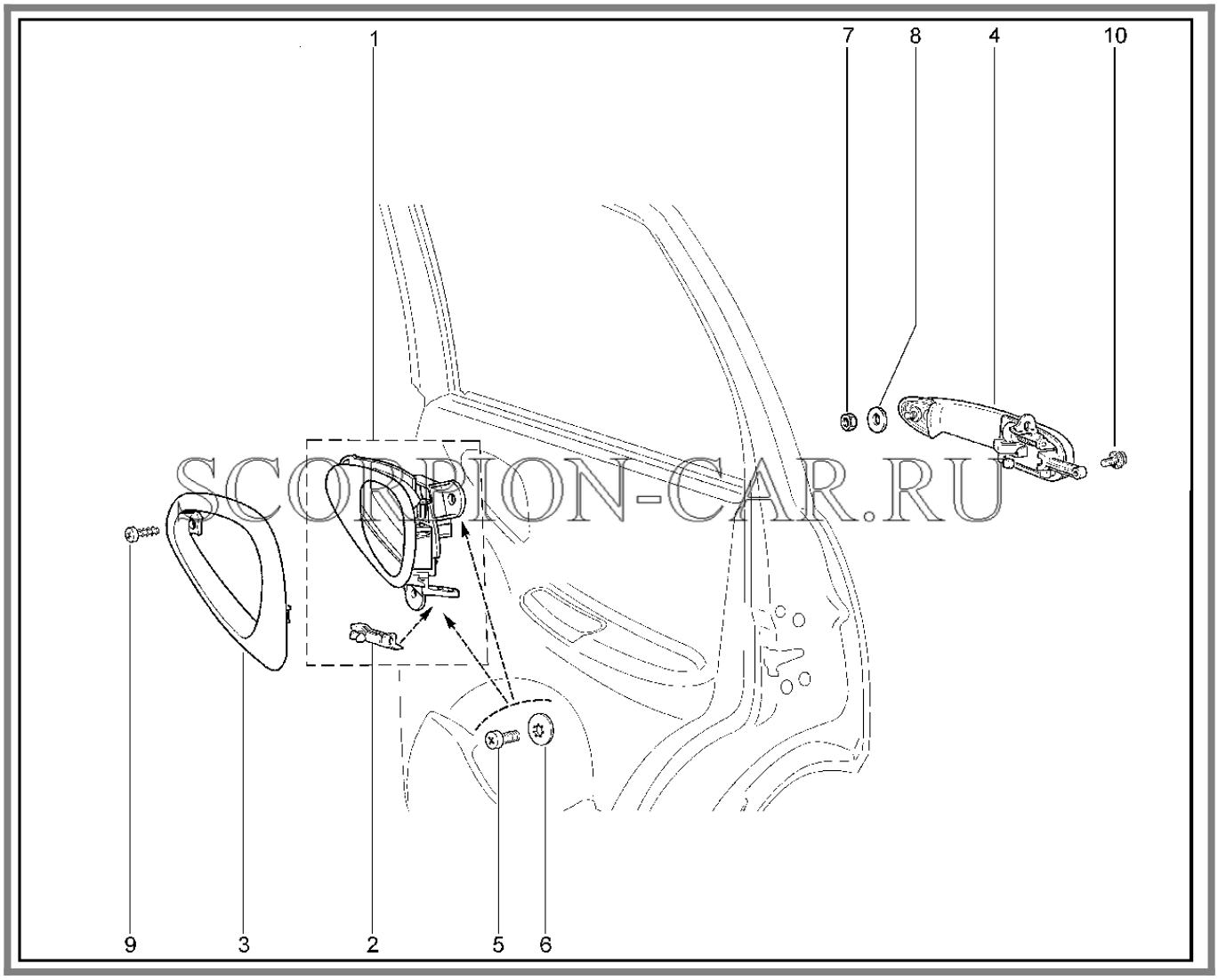

SCORPION-CAR.RU

№	Каталожный номер	Доп. номер	Наименование	Кол-во	Номер замены
1	21230-6105180-00	8450085578	Ручка двери внутренняя правая	1	
1	21230-6105181-00	8450085588	Ручка двери внутренняя левая	1	
2	21100-6105094-00	8450055637	Скоба крепления тяги правая	1	
2	21100-6105095-00	8450055638	Скоба крепления тяги левая	1	
3	21230-6105192-00	8450085635	Облицовка внутренней ручки двери правая	1	
3	21230-6105193-00	8450085641	Облицовка внутренней ручки двери левая	1	

Каталог предоставлен сайтом scorpion-car.ru. При размещении каталога ссылка на страницу загрузки обязательна!

4	21230-6205150-00	8450085626	Ручка задней двери наружная правая	1	
4	21230-6205151-00	8450085636	Ручка задней двери наружная левая	1	
5	00001-0032759-01	8450001770	Винт М6х10	4	
6	00001-0025982-71	8450001557	Шайба 6	4	
7	00001-0038318-01	8450004501	Гайка М5	2	
8	00001-0026241-01	8450001769	Шайба 5	2	
9	00001-0076690-07	8450050268	Винт 3.6х9.5 самонарезающий	2	
10	00001-0038331-21	8450001771	Болт М5х10 с зубчатым буртиком	2	

Каталог предоставлен сайтом scorpion-car.ru. При размещении каталога ссылка на страницу загрузки обязательна!

468110. Уплотнители проемов дверей

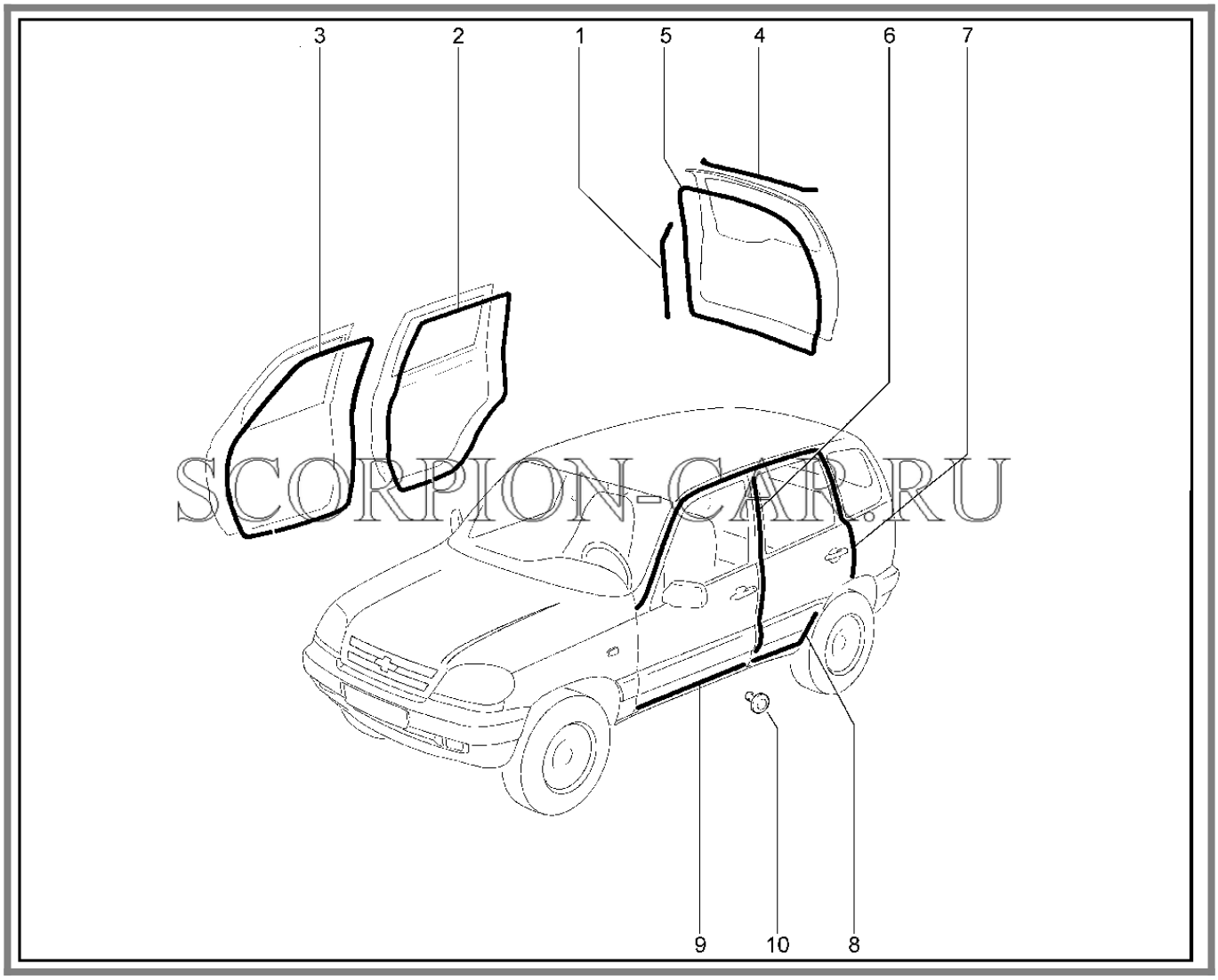

SCORPION-CAR.RU

№	Каталожный номер	Доп. номер	Наименование	Кол-во	Номер замены
1	21230-6307084-00	8460004263	Уплотнитель зоны замка двери задка	1	
1	21230-6307084-01	8460007920	Уплотнитель зоны замка двери задка	1	
1	21230-6307084-02	8460010143	Уплотнитель зоны замка двери задка	1	
2	21230-6207014-00	8460007888	Уплотнитель правый	1	21230620701800
2	21230-6207015-00	8460007889	Уплотнитель левый	1	21230620701900
2	21230-6207018-00		Уплотнитель правый в сборе	1	21230620701400
2	21230-6207019-00		Уплотнитель левый в сборе	1	21230620701910

Каталог предоставлен сайтом scorpion-car.ru. При размещении каталога ссылка на страницу загрузки обязательна!

2	21230-6207019-10		Уплотнитель проёма задней двери	2	21230620701911
2	21230-6207019-11	8450085594	Уплотнитель проёма задней двери	2	21230620701910
3	21230-6107014-00	8460007742	Уплотнитель двери правый	1	21230610701800
3	21230-6107015-00	8460007743	Уплотнитель двери левый	1	21230610701900
3	21230-6107018-00		Уплотнитель двери правый в сборе	1	21230610701400
3	21230-6107019-00		Уплотнитель двери левый в сборе	2	21230610701910
3	21230-6107019-10	8450085592	Уплотнитель проёма передней двери	2	21230610701900
4	21230-6307134-00	8460004264	Уплотнитель верхний в сборе	1	
4	21230-6307134-01	8460004265	Уплотнитель верхний в сборе	1	
4	21230-6307134-10	8450085663	Уплотнитель верхний в сборе	1	
5	21230-6307024-00	8460007919	Уплотнитель проема двери задка	1	
5	21230-6307024-01		Уплотнитель проема двери задка	1	
5	21230-6307024-10	8450085664	Уплотнитель проема двери задка	1	
6	00001-7504293-02	8450085598	Уплотнитель задней двери вертикальный	2	
7	21230-6107021-02	8450085595	Уплотнитель проема дверей левый	2	
8	21230-6207036-01	8450085597	Уплотнитель порога задней двери правый	1	
8	21230-6207037-01	8450085596	Уплотнитель порога задней двери левый	1	
9	21230-6107034-01	8450085593	Уплотнитель порога передней двери	2	

Каталог предоставлен сайтом scorpion-car.ru. При размещении каталога ссылка на страницу загрузки обязательна!

10	21230-6107066-01	8450085507	Клипса	6	

Каталог предоставлен сайтом scorpion-car.ru. При размещении каталога ссылка на страницу загрузки обязательна!

470110. Стекла

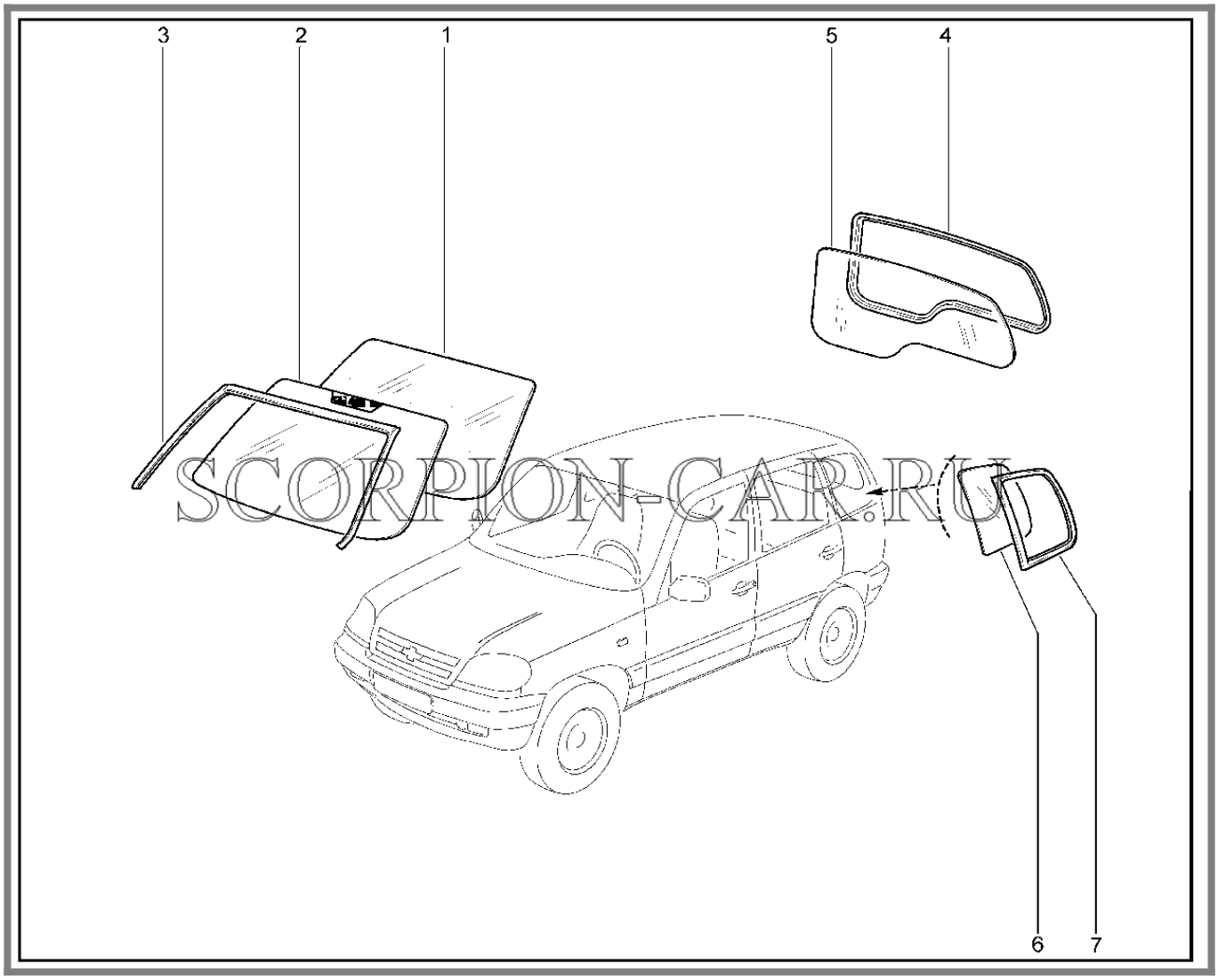

SCORPION-CAR.RU

№	Каталожный номер	Доп. номер	Наименование	Кол-во	Номер замены
1	21230-5206016-00	8460007481	Стекло ветрового окна термопоглощающее	1	
1	21230-5206016-01	8460007482	Стекло ветрового окна	1	
1	21230-5206016-04		Стекло ветрового окна термопоглощающее	1	
2	21230-5206016-06		Стекло ветровое с кантом и держателем (без обогрева)	1	21230520601610
2	21230-5206016-07	8460004135	Стекло ветровое с кантом и держателем (без обогрева)	1	21230520601610

Каталог предоставлен сайтом scorpion-car.ru. При размещении каталога ссылка на страницу загрузки обязательна!

2	21230-5206016-10	8450085366	Стекло ветровое с держателем (без обогрева)	1	
2	21230-5206016-11	8450085369	Стекло ветровое электрообогреваемое с держателем	1	
2	21230-5206016-13	8450085367	Стекло ветровое с держателем без полосы	1	21230520601610
2	21230-5206016-17	8460004136	Стекло ветрового окна электрообогреваемое	1	21230520601611
3	21230-5206062-01	8450085368	Окантовка стекла ветрового окна	1	21230540312200
4	21230-6303074-00	8450085651	Окантовка окна двери задка	1	
5	21230-6303014-00	8460007904	Стекло окна двери задка термопоглощающее	1	21230630301405
5	21230-6303014-01	8460007905	Стекло окна двери задка	1	21230630301405
5	21230-6303014-05	8450085649	Стекло окна двери задка (overtinted)	1	21230630301400
5	21230-6303014-10	8450085652	Стекло окна двери задка термопоглощающее (TINTED GRAY)	1	
5	21230-6303016-00	8450085650	Стекло окна двери задка без электрообогрева	1	
6	21230-5403052-00	8460007587	Стекло окна боковины термопоглощающее правое	1	
6	21230-5403052-01	8460007588	Стекло окна боковины правое	1	
6	21230-5403052-05	8450085509	Стекло окна боковины правое overtinted	1	

Каталог предоставлен сайтом scorpion-car.ru. При размещении каталога ссылка на страницу загрузки обязательна!

6	21230-5403052-10	8450085513	Стекло окна боковины термопоглощающее правое (TINTED GRAY)	1	
6	21230-5403053-00	8460007589	Стекло окна боковины термопоглощающее левое	1	
6	21230-5403053-01	8460007590	Стекло окна боковины левое	1	
6	21230-5403053-05	8450085510	Стекло окна боковины левое overtinted	1	
6	21230-5403053-10	8450085514	Стекло окна боковины термопоглощающее левое (TINTED GRAY)	1	
7	21230-5403122-01	8450085511	Уплотнитель окна боковины правый	1	
7	21230-5403123-01	8450085512	Уплотнитель окна боковины левый	1	

Каталог предоставлен сайтом scorpion-car.ru. При размещении каталога ссылка на страницу загрузки обязательна!

471110. Стекла передних дверей

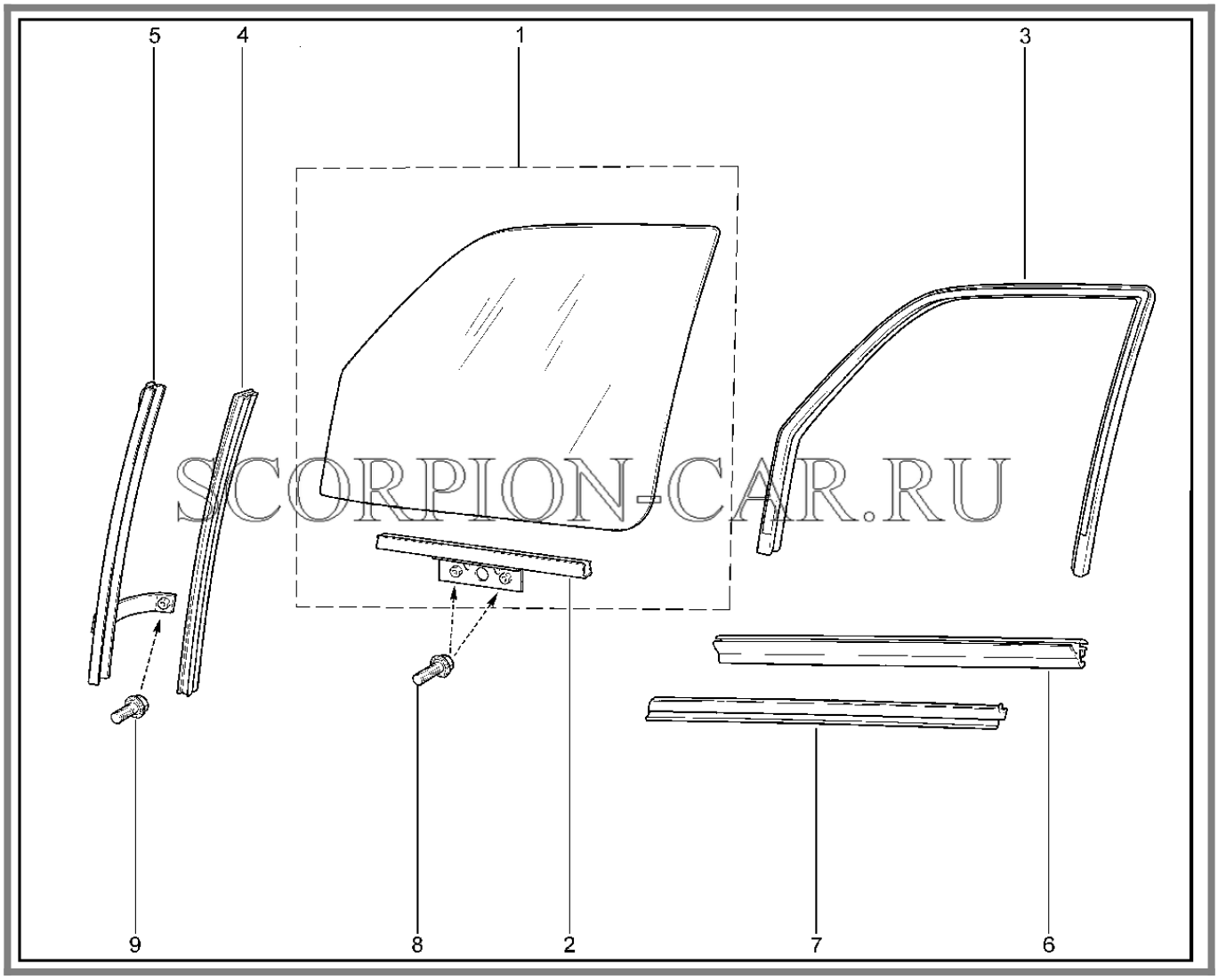

SCORPION-CAR.RU

№	Каталожный номер	Доп. номер	Наименование	Кол-во	Номер замены
1	21230-6103210-00	8460007643	Стекло опускное термопоглощающее правое в сборе	1	
1	21230-6103210-05	8450085543	Стекло опускное термопоглощающее правое в сборе	1	
1	21230-6103211-00	8460007645	Стекло опускное термопоглощающее левое в сборе	1	
1	21230-6103211-05	8450085544	Стекло опускное термопоглощающее левое в сборе	1	
2	21230-6103220-00	8450073774	Обойма опускного стекла	1	

Каталог предоставлен сайтом scorpion-car.ru. При размещении каталога ссылка на страницу загрузки обязательна!

3	21230-6103298-01	8450085535	Уплотнитель верхний правый	1	
3	21230-6103299-01	8450085541	Уплотнитель верхний левый	1	
4	21230-6103294-00	8450085533	Уплотнитель нижний	2	
5	21230-6103250-00	8450085532	Направляющая передняя правая	1	
5	21230-6103251-00	8450085539	Направляющая передняя левая	1	
6	21230-6103320-01	8450085537	Уплотнитель внутренний	2	
7	21230-6103290-01	8450085536	Уплотнитель наружный правый	1	
7	21230-6103291-01	8450085542	Уплотнитель наружный левый	1	21230610329100
8	00001-0038360-71	8460010146	Болт М6х12 с зубчатым буртиком	1	
9	00001-0038331-21	8450001771	Болт М5х10 с зубчатым буртиком	2	

Каталог предоставлен сайтом scorpion-car.ru. При размещении каталога ссылка на страницу загрузки обязательна!

472110. Стекла задних дверей

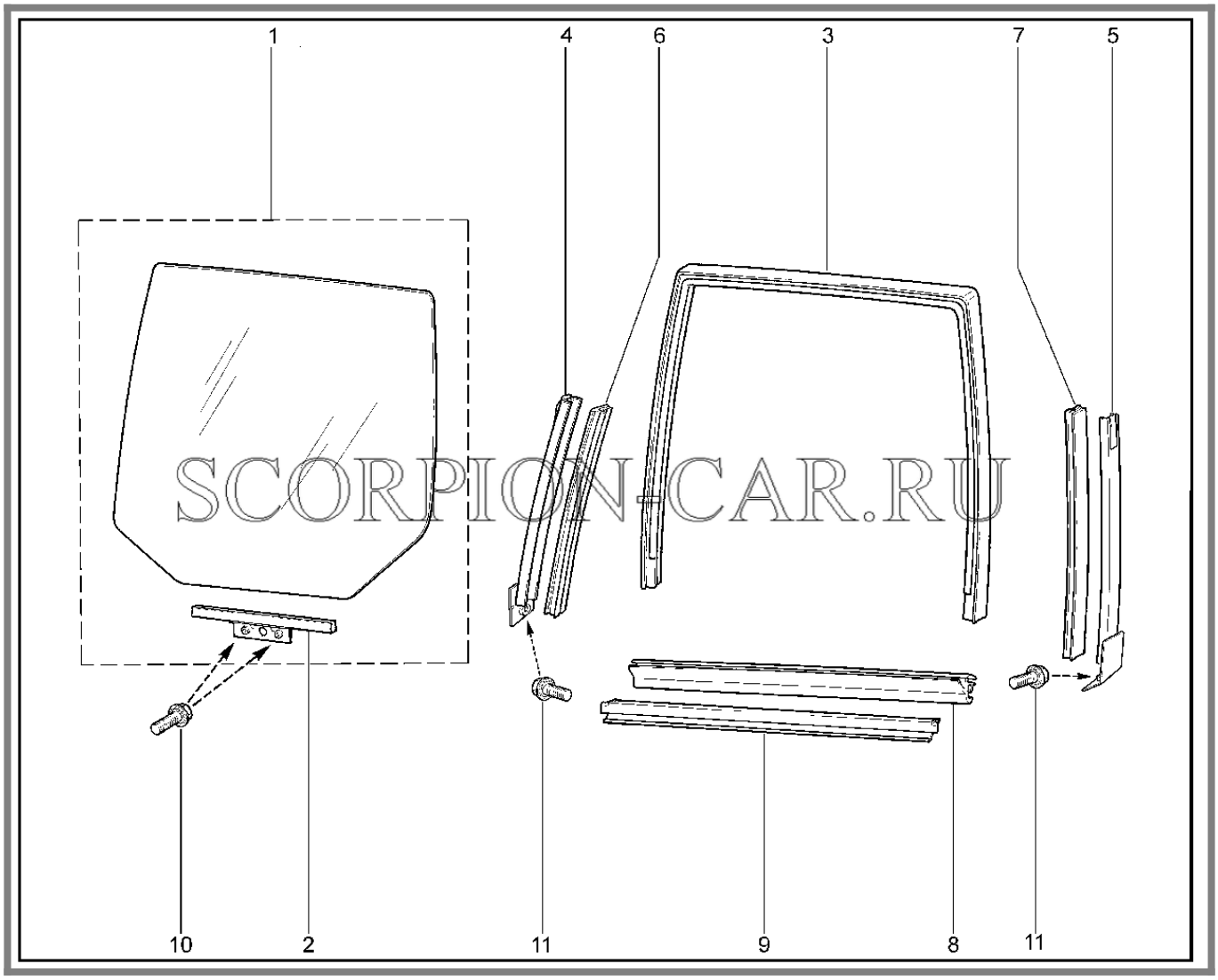

№	Каталожный номер	Доп. номер	Наименование	Кол-во	Номер замены
1	21230-6203210-00	8460007781	Стекло опускное термопоглощающее правое в сборе	1	
1	21230-6203210-05	8450085611	Стекло опускное задней правой двери (OVERTINTED)	1	
1	21230-6203210-10	8450085609	Стекло опускное задней правой двери (TINTED GREY)	1	
1	21230-6203211-00	8460007783	Стекло опускное термопоглощающее левое в сборе	1	
1	21230-6203211-05	8450085612	Стекло опускное задней левой двери (OVERTINTED)	1	

Каталог предоставлен сайтом scorpion-car.ru. При размещении каталога ссылка на страницу загрузки обязательна!

1	21230-6203211-10	8450085610	Стекло опускное задней левой двери (TINTED GREY)	1	
2	21230-6103220-00	8450073774	Обойма опускного стекла	2	
3	21230-6203292-01	8450085602	Уплотнитель верхний правый	1	
3	21230-6203293-01	8450085607	Уплотнитель верхний левый	1	
4	21230-6203250-00	8460007790	Направляющая передняя правая	1	
4	21230-6203251-00	8460004237	Направляющая передняя левая	1	
5	21230-6203240-00	8450085600	Направляющая задняя правая	1	
5	21230-6203241-00	8450085606	Направляющая задняя левая	1	
6	21230-6203294-00	8460007804	Уплотнитель	2	
7	21230-6203296-00	8450085601	Уплотнитель задний	2	
8	21230-6203320-01	8450085604	Уплотнитель опускного стекла внутренний	2	
9	21230-6203290-01	8450085603	Уплотнитель горизонтальный правый	1	
9	21230-6203291-01	8450085608	Уплотнитель горизонтальный левый	1	
10	00001-0038360-71	8460010146	Болт М6х12 с зубчатым буртиком	4	
11	00001-0038331-21	8450001771	Болт М5х10 с зубчатым буртиком	4	

Каталог предоставлен сайтом scorpion-car.ru. При размещении каталога ссылка на страницу загрузки обязательна!

473110. Электростеклоподъемники передних дверей

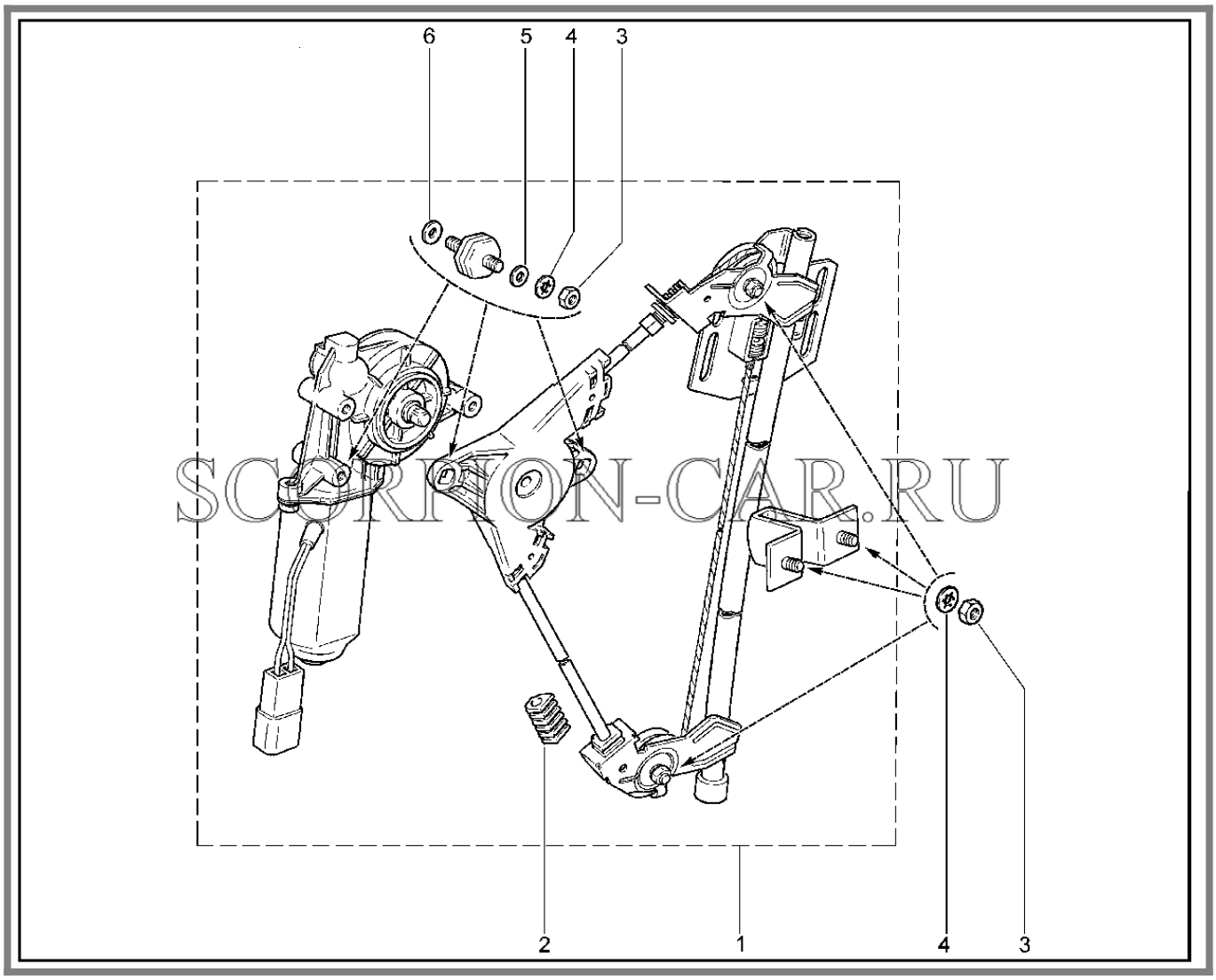

SCORPION-CAR.RU

№	Каталожный номер	Доп. номер	Наименование	Кол-во	Номер замены
1	21230-6104008-14	8450085565	Электростеклоподъемник правый	1	21230610400822
1	21230-6104008-22	8460004193	Электростеклоподъемник правый	1	21230610400814
1	21230-6104009-14	8450085567	Электростеклоподъемник левый	1	
1	21230-6104009-22	8460004195	Электростеклоподъемник левый	1	
2	21230-6104127-00	8460004200	Наконечник	2	
3	00001-0058962-11	8450001091	Гайка М6	14	

Каталог предоставлен сайтом scorpion-car.ru. При размещении каталога ссылка на страницу загрузки обязательна!

4	00001-0026053-71	8450001100	Шайба 6 стопорная	14	
5	00001-0026397-01	8450050124	Шайба 6	6	
6	00001-0005194-01	8450001254	Шайба 6	6	

Каталог предоставлен сайтом scorpion-car.ru. При размещении каталога ссылка на страницу загрузки обязательна!

473120. Стеклоподъемники передних дверей (E0)

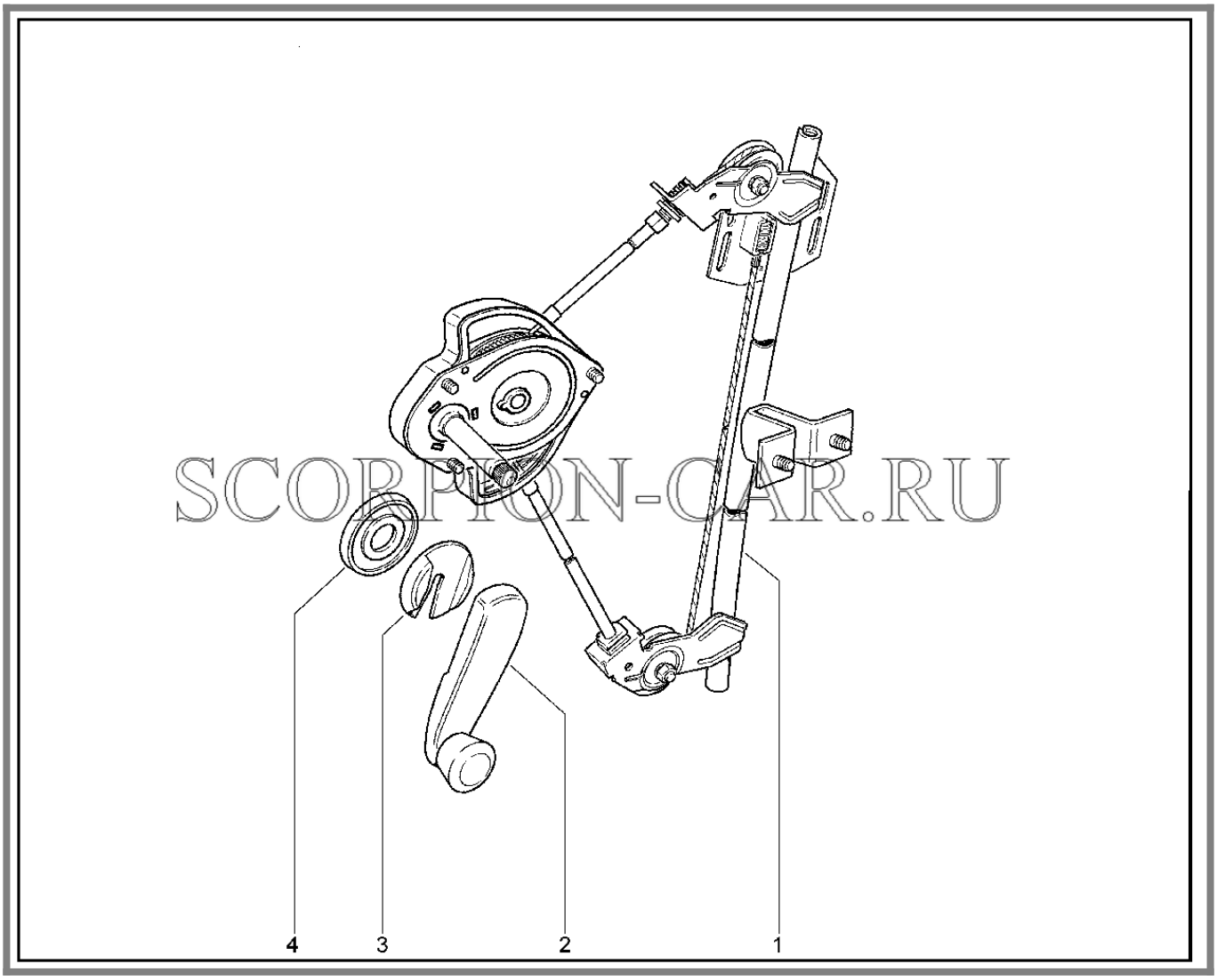

SCORPION-CAR.RU

№	Каталожный номер	Доп. номер	Наименование	Кол-во	Номер замены
1	21230-6104010-00	8450085566	Стеклоподъемник передней двери правый в сборе (механический)	1	
1	21230-6104011-00	8460004198	Стеклоподъемник передней двери левый в сборе (механический)	1	
2	21230-6104072-00	8450085570	Розетка ручки стеклоподъемника	1	
3	21080-6104066-00	8450001807	Облицовка ручки стеклоподъемника двери	1	
4	21080-6104064-01	8450001806	Ручка стеклоподъемника двери в сборе	1	

Каталог предоставлен сайтом scorpion-car.ru. При размещении каталога ссылка на страницу загрузки обязательна!

474110. Стеклоподъемники задних дверей

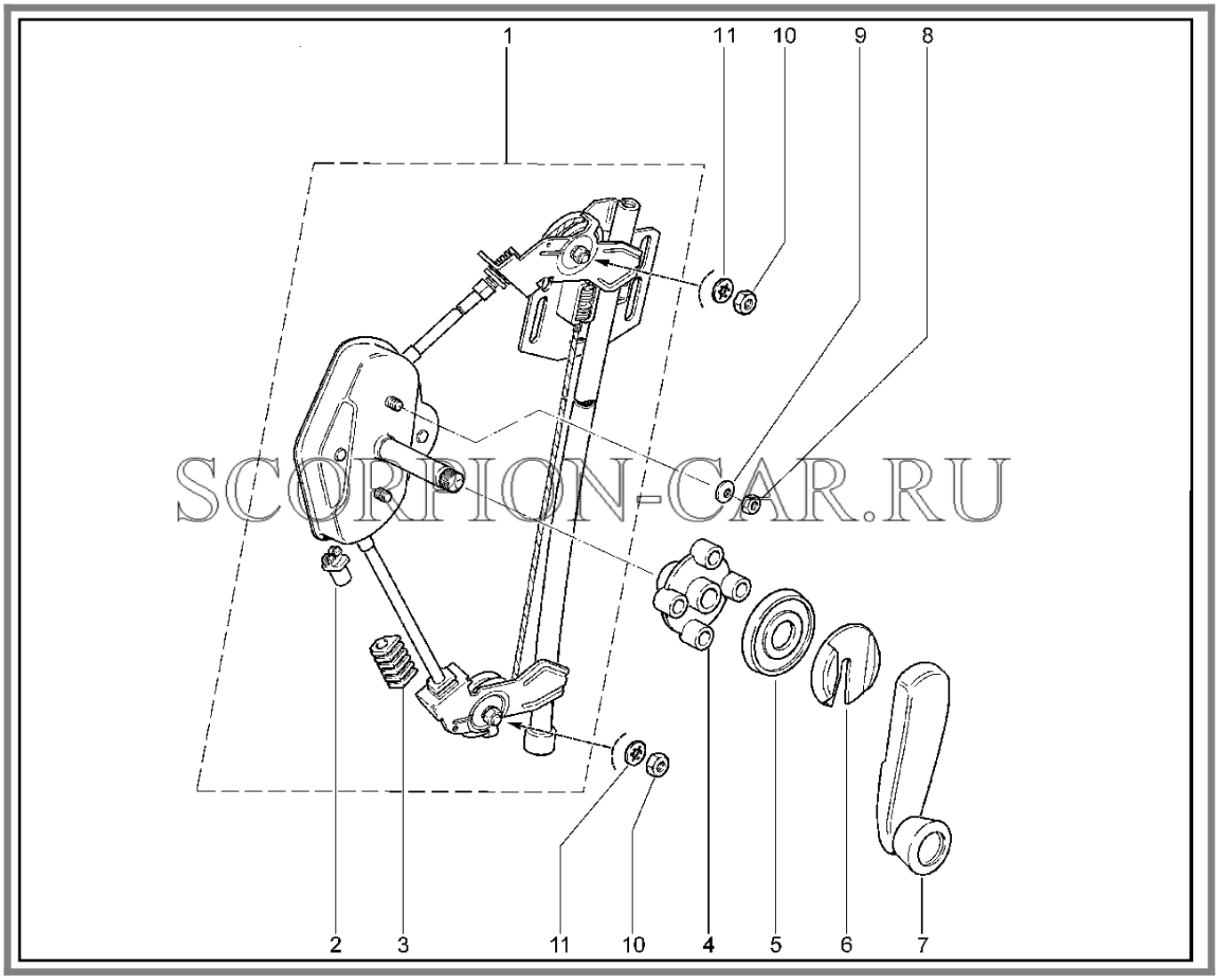

№	Каталожный номер	Доп. номер	Наименование	Кол-во	Номер замены
1	21230-6204010-01	8460004238	Стеклоподъемник задней двери правый	1	21230620401002
1	21230-6204010-02	8450085623	Стеклоподъемник задней двери правый	1	21230620401001
1	21230-6204011-01	8460004239	Стеклоподъемник задней двери левый	1	
1	21230-6204011-02	8450085625	Стеклоподъемник задней двери левый	1	
2	21230-6104128-00	8460004201	Наконечник	2	
3	21230-6104127-00	8460004200	Наконечник	2	

Каталог предоставлен сайтом scorpion-car.ru. При размещении каталога ссылка на страницу загрузки обязательна!

4	21100-6104192-00	8460002555	Втулка распорная	2	
5	21050-6104072-00	8450001808	Розетка ручки стеклоподъемника	2	21230610407200
5	21230-6104072-00	8450085570	Розетка ручки стеклоподъемника	2	21050610407200
6	21070-6104066-01	8450053672	Облицовка ручки стеклоподъемника	2	21080610406600
6	21080-6104066-00	8450001807	Облицовка ручки стеклоподъемника двери	2	21070610406601
7	21080-6104064-01	8450001806	Ручка стеклоподъемника двери в сборе	2	
8	00001-0058964-11	8450001170	Гайка М5	4	
9	00001-0025991-71	8450001169	Шайба 5	4	
10	00001-0058962-11	8450001091	Гайка М6	4	
11	00001-0026053-71	8450001100	Шайба 6 стопорная	4	

Каталог предоставлен сайтом scorpion-car.ru. При размещении каталога ссылка на страницу загрузки обязательна!

480110. Капот

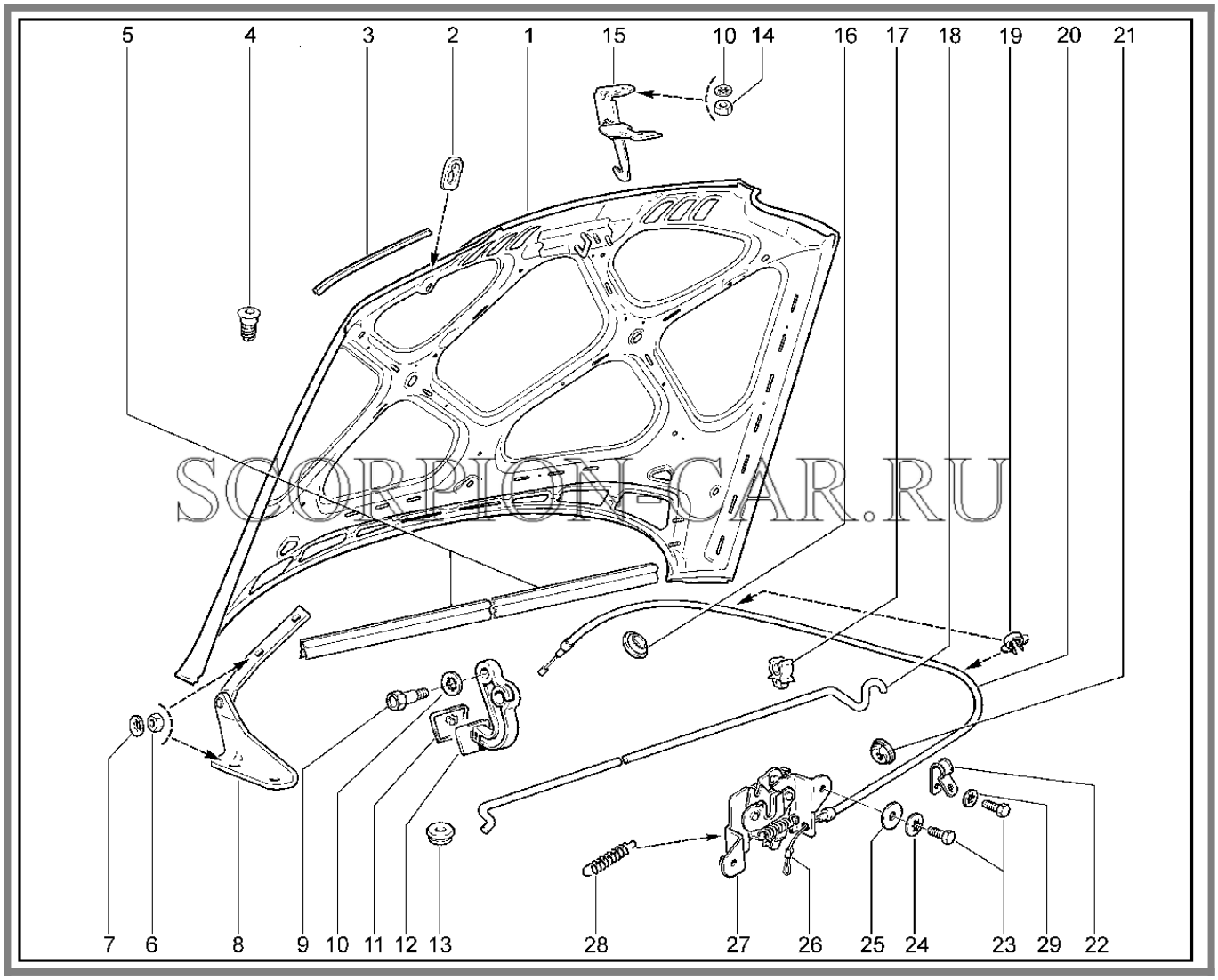

№	Каталожный номер	Доп. номер	Наименование	Кол-во	Номер замены
1	21230-8402010-70	8450101965	Капот в сборе (катафорез)	1	
2	21230-8407128-00	8450085809	Прокладка упора капота	1	
3	21230-8402204-00	8460008145	Уплотнитель капота передний	2	21230840220401
3	21230-8402204-01	8450085793	Уплотнитель капота передний	2	21230840220400
4	21100-8402214-00	8450001544	Буфер капота	2	
5	00001-7501796-00		Уплотнитель капота задний	1	00001750179601

Каталог предоставлен сайтом scorpion-car.ru. При размещении каталога ссылка на страницу загрузки обязательна!

5	00001-7501796-01	8450085774	Уплотнитель капота задний	1	00001750179600
5	21230-8402200-00	8460008144	Уплотнитель капота задний	1	00001750179600
6	00001-0061008-11	8450001030	Гайка М8	8	
7	00001-0025983-71	8450001558	Шайба 8	8	00001002646701
7	00001-0026467-01	8450001687	Шайба 8	8	00001002598371
8	21230-8407010-00	8450058910	Петля капота правая	1	
8	21230-8407011-00	8450058911	Петля капота левая	1	
9	21080-8406176-01	8450001897	Ось рукоятки привода замка капота	1	
10	00001-0026053-71	8450001100	Шайба 6 стопорная	4	
11	21100-8406194-00	8450055896	Облицовка рукоятки	1	
12	21100-8406134-00	8450008277	Рукоятка привода замка капота	1	
13	21080-8407134-00	8450054679	Втулка	1	
14	00001-0058962-11	8450001091	Гайка М6	2	
15	21230-8406070-00	8450085806	Крючок капота	1	21230840607002
15	21230-8406070-02	8450085920	Крючок капота	1	
16	21230-5208124-00	8450058727	Уплотнитель трубок	1	
17	21230-8407138-00	8450058914	Держатель упора капота	1	
18	21230-8407122-00	8460004429	Упор капота	1	
19	00001-0045696-80	8450001368	Скоба крепления пучка проводов	2	
20	21230-8406140-01	8460004428	Тяга привода замка капота	1	
21	21010-3724317-00	8450012602	Втулка уплотнительная	1	
22	00001-0004181-01	8450001902	Скоба 1-6	1	
23	00001-0009020-21	8450001555	Болт М6х12	3	

Каталог предоставлен сайтом scorpion-car.ru. При размещении каталога ссылка на страницу загрузки обязательна!

23	00001-0038360-21	8450001067	Болт М6х12	3	
24	00001-0025995-71	8450001172	Шайба 6х18 упругая	2	
25	00001-0026406-01	8450001619	Шайба 6	2	
26	21010-8406161-00	8450001895	Трубка крепления тяги замка капота	1	
27	21100-8406010-00	8450055888	Замок капота	1	
28	11110-8406034-10	8460010234	Пружина замка капота	2	
29	00001-0026053-71	8450001100	Шайба 6 стопорная	1	

Каталог предоставлен сайтом scorpion-car.ru. При размещении каталога ссылка на страницу загрузки обязательна!

481110. Дверь задка

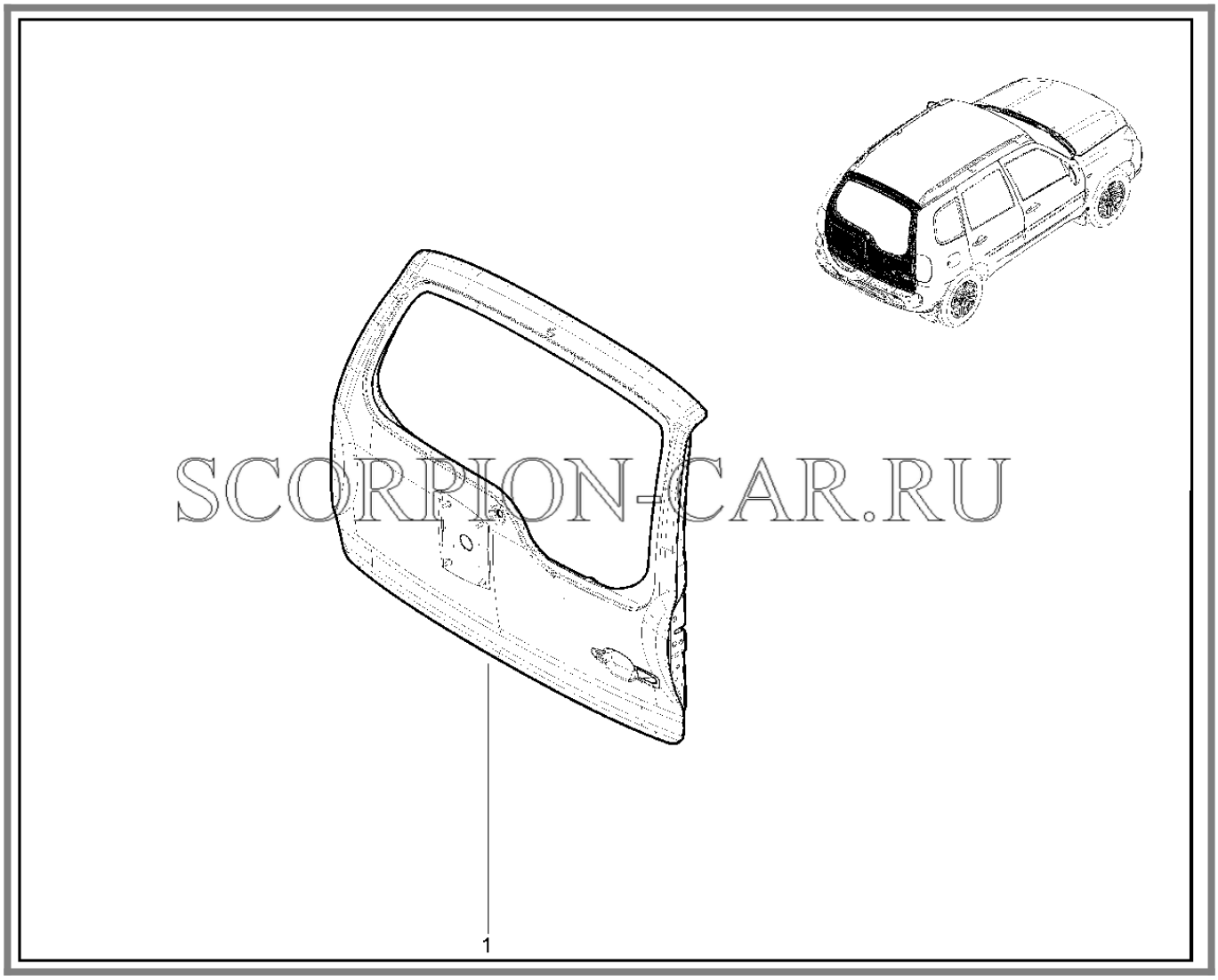

SCORPION-CAR.RU

№	Каталожный номер	Доп. номер	Наименование	Кол-во	Номер замены
1	21230-6300018-70	8460004255	Дверь задка с петлями в сборе	1	21230630001881

Каталог предоставлен сайтом scorpion-car.ru. При размещении каталога ссылка на страницу загрузки обязательна!

482110. Навеска двери задка

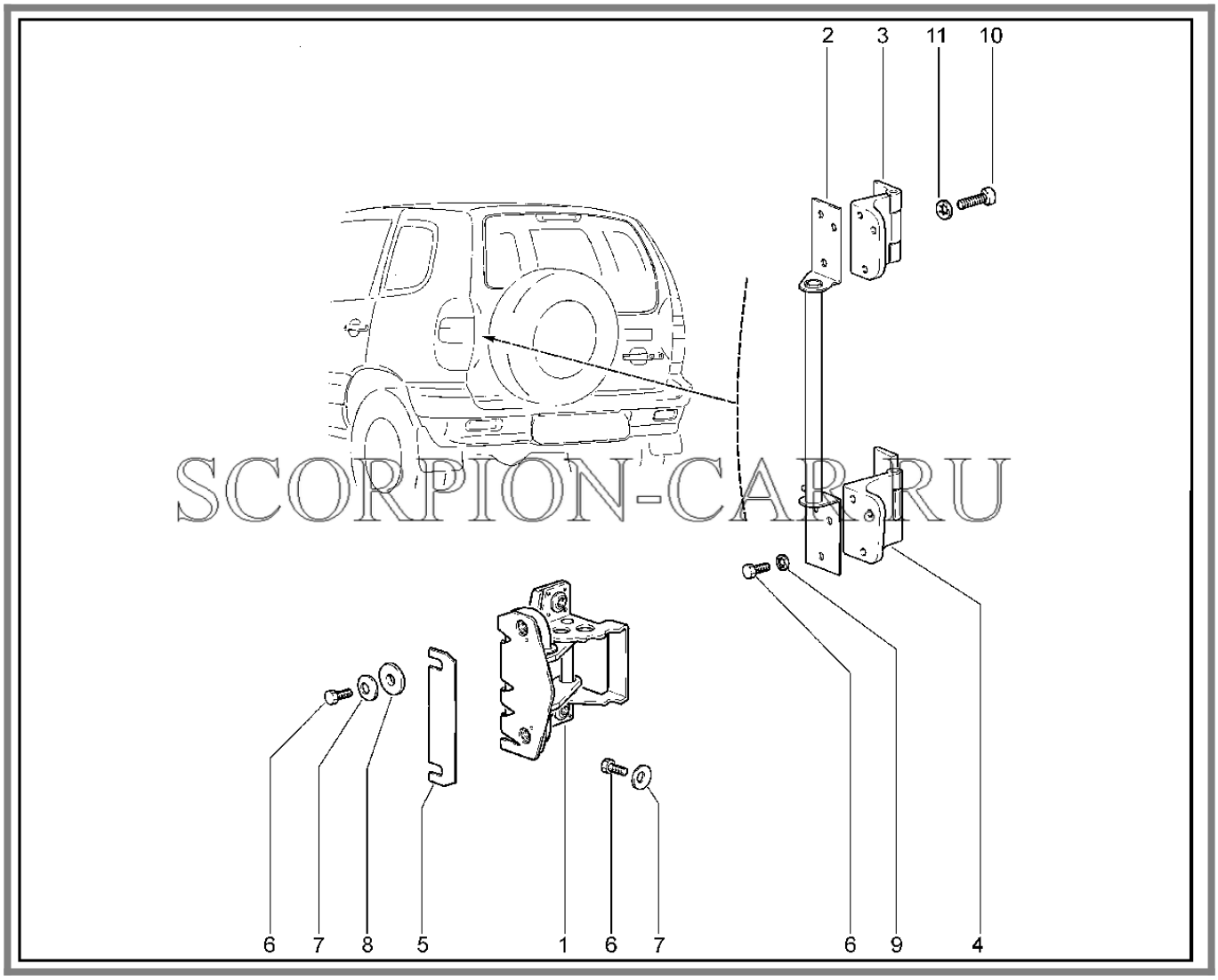

№	Каталожный номер	Доп. номер	Наименование	Кол-во	Номер замены
1	21230-6306400-12	8450085661	Ограничитель двери задка	1	
2	21230-6306160-00	8450058846	Соединитель петель двери задка	1	
3	21230-6306008-01	8450058842	Петля двери задка верхняя в сборе	1	21230630600877
3	21230-6306008-77	8450058843	Петля двери задка верхняя в сборе	1	21230630600801
4	21230-6306009-01	8450058844	Петля двери задка нижняя в сборе	1	21230630600977
4	21230-6306009-77	8450058845	Петля двери задка нижняя в сборе	1	21230630600901

Каталог предоставлен сайтом scorpion-car.ru. При размещении каталога ссылка на страницу загрузки обязательна!

5	21230-6306484-00	8450085662	Прокладка	2	
6	00001-0060434-21	8450001015	Болт М8х20	11	
7	00001-0011981-73	8450072342	Шайба 8 пружинная коническая	5	
8	21230-1042019-01	8450085660	Шайба опорная	2	
9	00001-0026055-71	8450001779	Шайба 8 стопорная	6	
10	21100-3401018-00	8450055210	Болт	2	
11	00001-0025983-71	8450001558	Шайба 8	2	

Каталог предоставлен сайтом scorpion-car.ru. При размещении каталога ссылка на страницу загрузки обязательна!

483110. Замок двери задка

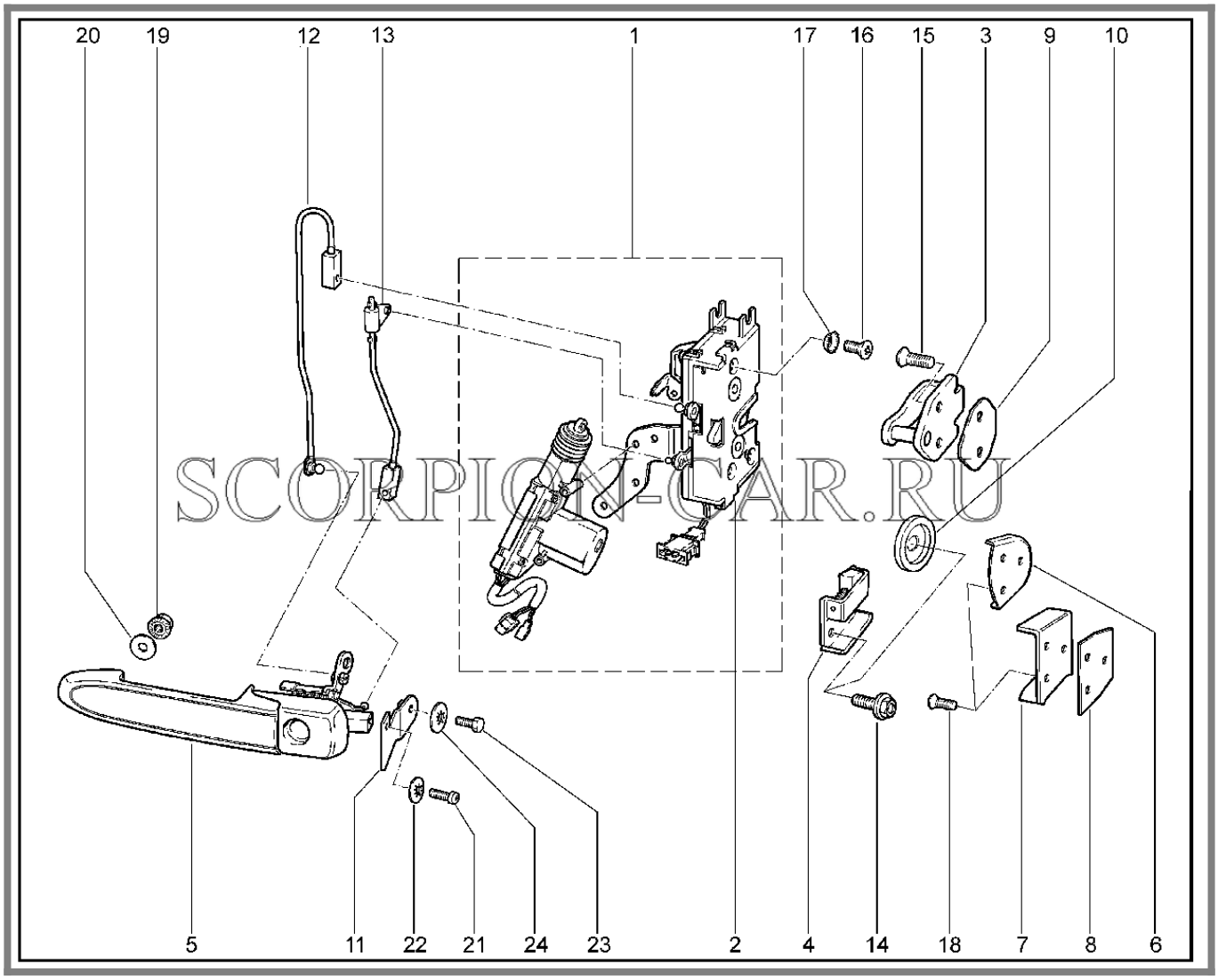

№	Каталожный номер	Доп. номер	Наименование	Кол-во	Номер замены
1	21230-6305013-11	8450085654	Замок двери задка	1	21230630501320
1	21230-6305013-20	8460004257	Замок двери задка	1	21230630501311
2	21230-6305013-19	8450085655	Замок двери задка	1	
3	21230-6305204-01	8450085659	Фиксатор замка двери	1	
4	21230-6306450-10		Шип двери задка	1	
5	21230-6105151-00	8450085581	Ручка наружная передней двери левая	1	
6	21230-6306462-20	8450085657	Гнездо шипа	1	

Каталог предоставлен сайтом scorpion-car.ru. При размещении каталога ссылка на страницу загрузки обязательна!

7	21230-6306462-10	8460007908	Гнездо шипа двери задка	1	
8	21230-6306464-00	8460004262	Прокладка гнезда шипа двери задка	1	
9	21230-6105222-00	8450058793	Прокладка фиксатора	1	
10	21230-6306450-20	8450085658	Шип двери задка круглый	1	
11	21230-6305192-00	8450058841	Кронштейн	1	
12	21230-6305240-00	8450085653	Тяга ручки двери задка	1	
13	21230-6305458-00	8450085656	Тяга выключателя замка двери	1	
14	00001-0038381-21	8450001278	Болт М8х20 с зубчатым буртиком	1	21100681005400
14	21100-6810054-00	8450055746	Болт	1	00001003838121
15	21080-6105268-10	8450054487	Винт	2	
16	00001-0033127-01	8450001277	Винт м6х10	3	
17	00001-0026068-71	8450001719	Шайба 6 стопорная	3	
18	00001-0033013-01	8450085577	Винт М6х16	1	
19	00001-0038318-01	8450004501	Гайка М5	1	
20	00001-0026241-01	8450001769	Шайба 5	1	
21	00001-0032739-01	8450050137	Винт М5х10	1	
22	00001-0025991-71	8450001169	Шайба 5	1	
23	00001-0009022-21	8450001158	Болт М6х16	1	
24	00001-0025995-71	8450001172	Шайба 6х18 упругая	1	

Каталог предоставлен сайтом scorpion-car.ru. При размещении каталога ссылка на страницу загрузки обязательна!

500110. Бампер передний (до 03.2009)

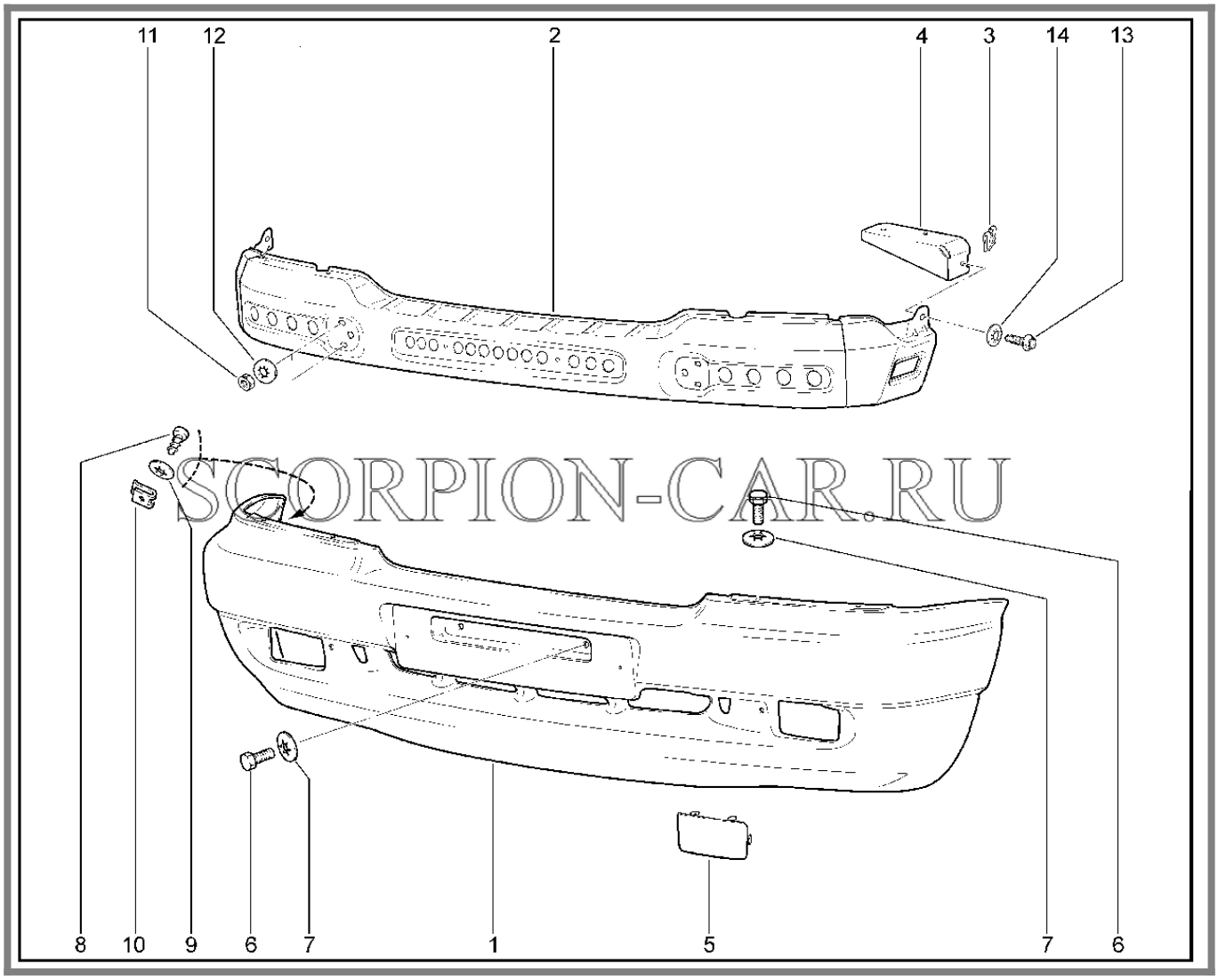

№	Каталожный номер	Доп. номер	Наименование	Кол-во	Номер замены
1	21230-2803015-31	8460003850	Бампер передний (под окраску)	1	8450073732
1	21230-2803015-32	8450073732	Бампер передний (под окраску)	1	8460003850
2	21230-2803130-00	8460007110	Балка переднего бампера	1	
3	21080-8403068-00	8450001550	Гайка фланцевая 6,3 крепления переднего крыла	2	
4	21230-2803032-00	8460003853	Кронштейн боковой правый	1	

Каталог предоставлен сайтом scorpion-car.ru. При размещении каталога ссылка на страницу загрузки обязательна!

4	21230-2803033-00	8460003854	Кронштейн боковой левый	1	
5	21230-2803102-00	8460007108	Заглушка противотуманной фары правая	1	
5	21230-2803103-00	8460007109	Заглушка противотуманной фары левая	1	
6	00001-0009024-21	8450001171	Болт М6х20	14	
7	00001-0025982-71	8450001557	Шайба 6	14	
8	00001-0076711-01	8450001182	Винт 4,9х12,7	2	
9	00001-0025991-73	8450001647	Шайба 5	2	
10	00001-0041897-76	8450002356	Клемма для винтов с резьбой АВ № 10-12	2	
11	00001-0061008-11	8450001030	Гайка М8	4	
12	00001-0025983-71	8450001558	Шайба 8	4	
13	21080-8403066-00	8450001549	Винт самонарезающий крепления переднего крыла	2	
14	00001-0005196-01	8450001127	Шайба 8х17 плоская	2	

Каталог предоставлен сайтом scorpion-car.ru. При размещении каталога ссылка на страницу загрузки обязательна!

500210. Бампер передний (с 03.2009 до 06.2020)

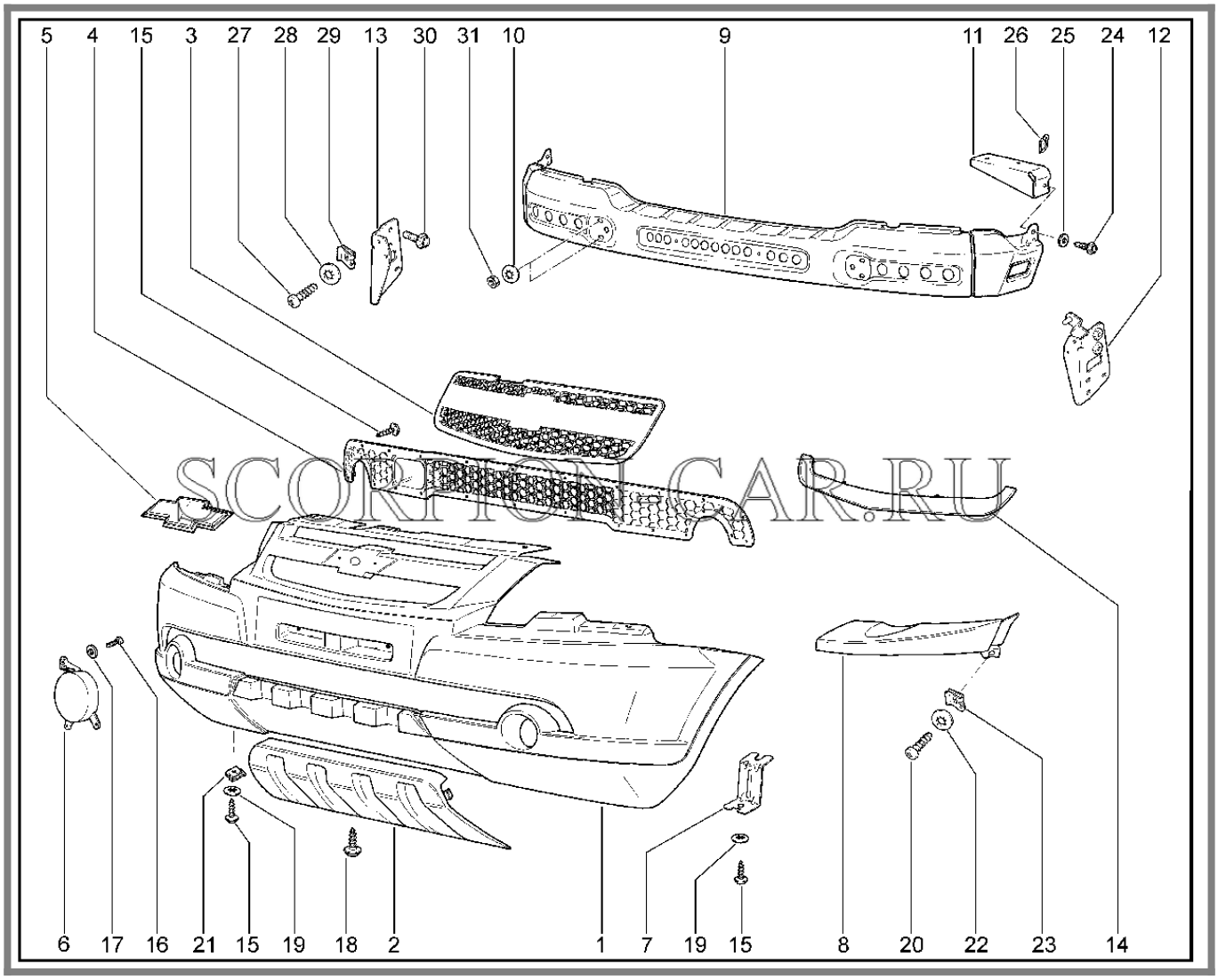

№	Каталожный номер	Доп. номер	Наименование	Кол-во	Номер замены
1	21230-2803015-55	8460003851	Бампер передний	1	
2	21230-2803016-55	8460003852	Накладка переднего бампера	1	
3	21230-8401015-55	8460004394	Решетка облицовки радиатора	1	
4	21230-8401016-55	8460004395	Решетка радиатора переднего бампера	1	
5	00021-5791403-00	8460000051	Эмблема шевроле	1	
6	21230-2803102-55	8460003855	Заглушка противотуманной фары левая	1	

Каталог предоставлен сайтом scorpion-car.ru. При размещении каталога ссылка на страницу загрузки обязательна!

6	21230-2803103-55	8460003856	Заглушка противотуманной фары правая	1	
7	21230-2803201-55	8450085110	Кронштейн переднего бампера	2	
8	21230-8401112-55	8460004402	Молдинг верхний переднего бампера правый	1	
8	21230-8401113-55	8460004403	Молдинг верхний переднего бампера левый	1	
9	21230-2803130-70	8460003857	Балка переднего бампера (катафорез)	1	
10	00001-0025983-71	8450001558	Шайба 8	4	
11	21230-2803032-00	8460003853	Кронштейн боковой правый	1	
11	21230-2803033-00	8460003854	Кронштейн боковой левый	1	
12	21230-3721290-55	8450085241	Кронштейн звукового сигнала в сборе	1	
12	21230-8401177-00	8460004404	Кронштейн левый	1	
13	21230-8401176-00	8460008126	Кронштейн правый	1	
14	21230-8401013-56	8460004393	Облицовка радиатора хромированная	1	
15	00001-7504475-00	8450085111	Винт 4,9х19 самонарезающий	26	
16	00001-0076702-01	8450001645	Винт 4,3х15,9 самонарезающий	3	
17	00001-0026428-01	8450089008	Шайба 4	3	
18	11180-8403542-00	8450001881	Винт самонарезающий	3	
19	00001-0025990-71	8450001089	Шайба 6 стопорная	2	
20	21140-5325388-00	8450001274	Винт самонарезающий крепления панели приборов	2	
21	00001-0041897-71	8450001181	Клемма 10 табл.12790	5	
22	00001-0025982-71	8450001557	Шайба 6	2	
23	21010-8109137-00	8450001636	Гайка пружинная	2	
24	21080-8403066-00	8450001549	Винт самонарезающий крепления переднего крыла	2	

Каталог предоставлен сайтом scorpion-car.ru. При размещении каталога ссылка на страницу загрузки обязательна!

25	00001-0005196-01	8450001127	Шайба 8х17 плоская	4	
26	21080-8403068-00	8450001550	Гайка фланцевая 6,3 крепления переднего крыла	2	
27	00001-0076712-07	8450050276	Винт 4,9х15,9 самонарезающий	6	
28	00001-0025991-77	8450001741	Шайба 5 пружинная	6	
29	00001-0041897-76	8450002356	Клемма для винтов с резьбой АВ № 10-12	6	
30	00001-0038364-71	8460010126	Болт М6х16 с зубчатым буртиком	4	
31	00001-0061008-11	8450001030	Гайка М8	4	

Каталог предоставлен сайтом scorpion-car.ru. При размещении каталога ссылка на страницу загрузки обязательна!

501110. Бампер задний (до 03.2009)

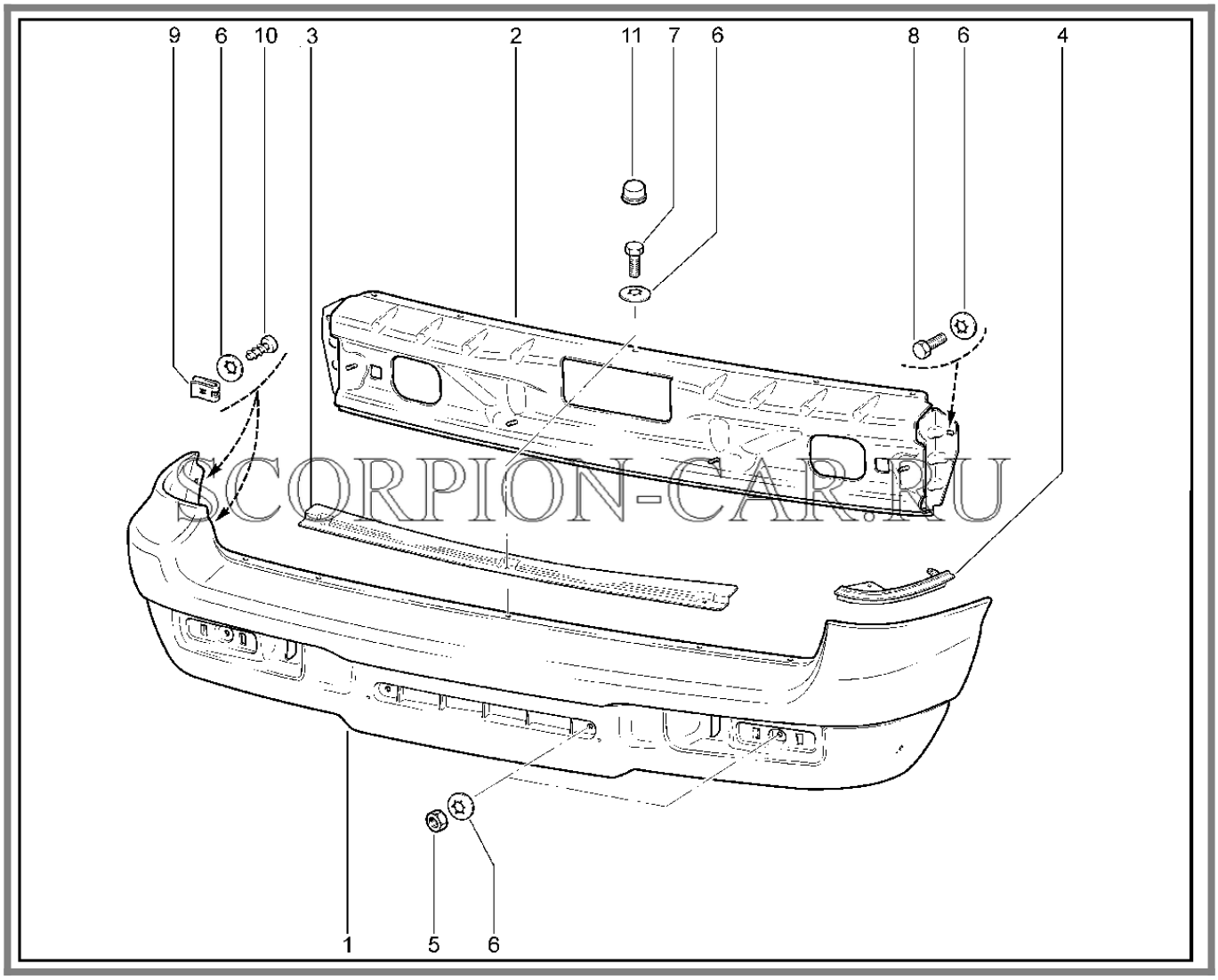

№	Каталожный номер	Доп. номер	Наименование	Кол-во	Номер замены
1	21230-2804015-31	8460003861	Бампер задний (под окраску)	1	8450073733
1	21230-2804015-32	8450073733	Бампер задний (под окраску)	1	8460003861
2	21230-2804140-00	8450084256	Балка бампера	1	
3	21230-2804082-00	8460007126	Усилитель крепления заднего бампера	1	21230280408201
3	21230-2804082-01	8450085126	Усилитель крепления заднего бампера	1	21230280408280

Каталог предоставлен сайтом scorpion-car.ru. При размещении каталога ссылка на страницу загрузки обязательна!

3	21230-2804082-80	8450086223	Усилитель крепления заднего бампера	1	21230280408201
4	21230-2804044-00	8460003865	Кронштейн заднего бампера наружный правый	1	
4	21230-2804045-00	8460003866	Кронштейн заднего бампера наружный левый	1	
5	00001-0058962-21	8450001143	Гайка М6	4	
6	00001-0025995-71	8450001172	Шайба 6х18 упругая	15	
7	00001-0009022-21	8450001158	Болт М6х16	9	
8	00001-0009020-21	8450001555	Болт М6х12	2	
9	00001-0041897-76	8450002356	Клемма для винтов с резьбой АВ № 10-12	4	
10	00001-0076711-01	8450001182	Винт 4,9х12,7	4	
11	11110-6824176-00	8460010233	Колпачок гайки рычага	3	

Каталог предоставлен сайтом scorpion-car.ru. При размещении каталога ссылка на страницу загрузки обязательна!

501210. Бампер задний (с 03.2009)

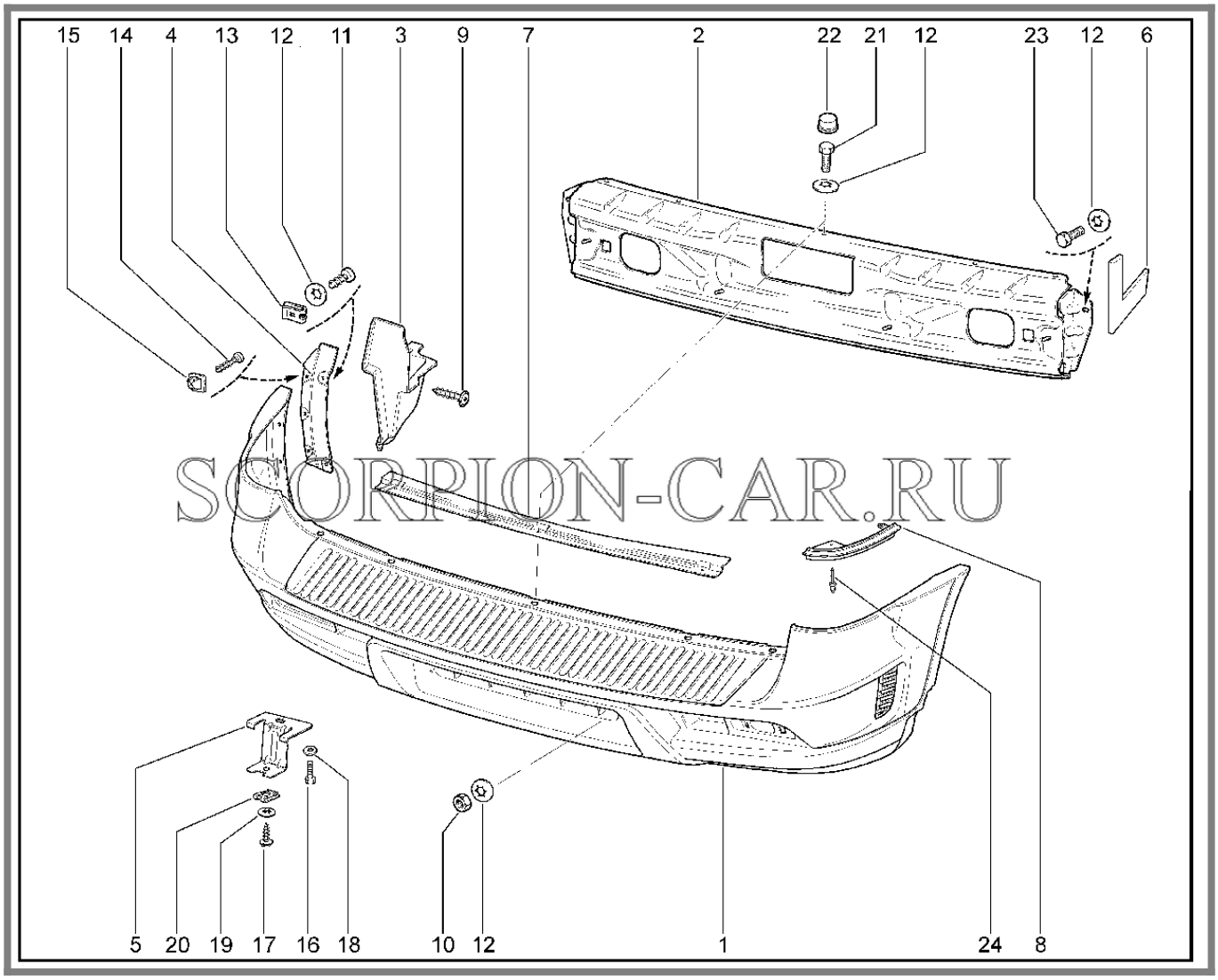

SCORPION-CAR.RU

№	Каталожный номер	Доп. номер	Наименование	Кол-во	Номер замены
1	21230-2804015-55	8460003862	Бампер задний	1	
2	21230-2804140-70	8460003867	Балка бампера (катафорез)	1	
3	21230-8104408-55	8460004297	Воздуховод правый без тиснения	1	
3	21230-8104409-55	8460004298	Воздуховод левый без тиснения	1	
4	21230-2804042-55	8460003863	Боковой кронштейн заднего бампера правый	1	
4	21230-2804043-55	8460003864	Боковой кронштейн заднего бампера левый	1	

Каталог предоставлен сайтом scorpion-car.ru. При размещении каталога ссылка на страницу загрузки обязательна!

5	21230-2804201-55	8460003868	Кронштейн заднего бампера	2	
6	00001-7504477-00	8450085336	Уплотнитель левый	1	
6	00001-7504478-00	8450085337	Уплотнитель правый	1	
7	21230-2804082-01	8450085126	Усилитель крепления заднего бампера	1	21230280408280
7	21230-2804082-80	8450086223	Усилитель крепления заднего бампера	1	21230280408201
8	21230-2804044-00	8460003865	Кронштейн заднего бампера наружный правый	1	
8	21230-2804045-00	8460003866	Кронштейн заднего бампера наружный левый	1	
9	00001-0076702-07	8450001914	Винт 4,3х15,9 самонарезающий	3	
10	00001-0058962-21	8450001143	Гайка М6	4	
11	00001-0076711-01	8450001182	Винт 4,9х12,7	4	
12	00001-0025995-71	8450001172	Шайба 6х18 упругая	24	
13	00001-0041897-76	8450002356	Клемма для винтов с резьбой АВ № 10-12	4	
14	00001-7504475-00	8450085111	Винт 4,9х19 самонарезающий	6	
15	21010-2808020-00	8450001784	Втулка	6	
16	00001-0009021-21	8450001047	Болт М6х14	2	00001000902421
16	00001-0009024-21	8450001171	Болт М6х20	2	00001000902121
17	00001-0076705-07	8450001743	Винт самонарезающий	2	
18	00001-0005194-01	8450001254	Шайба 6	2	
19	00001-0025990-71	8450001089	Шайба 6 стопорная	2	
20	21010-8109137-00	8450001636	Гайка пружинная	2	

Каталог предоставлен сайтом scorpion-car.ru. При размещении каталога ссылка на страницу загрузки обязательна!

21	00001-0009022-21	8450001158	Болт М6х16	9	00001750445400
21	00001-7504454-00	8450085127	Винт М6х16	3	00001000902221
22	11110-6824176-00	8460010233	Колпачок гайки рычага	3	
23	00001-0009020-21	8450001555	Болт М6х12	2	00001750457000
23	00001-7504570-00	8450085128	Винт М6х10 метрический	2	00001000902021
24	00001-7505254-00	8450085924	Заклепка	2	

Каталог предоставлен сайтом scorpion-car.ru. При размещении каталога ссылка на страницу загрузки обязательна!

502110. Облицовка радиатора (до 03.2009)

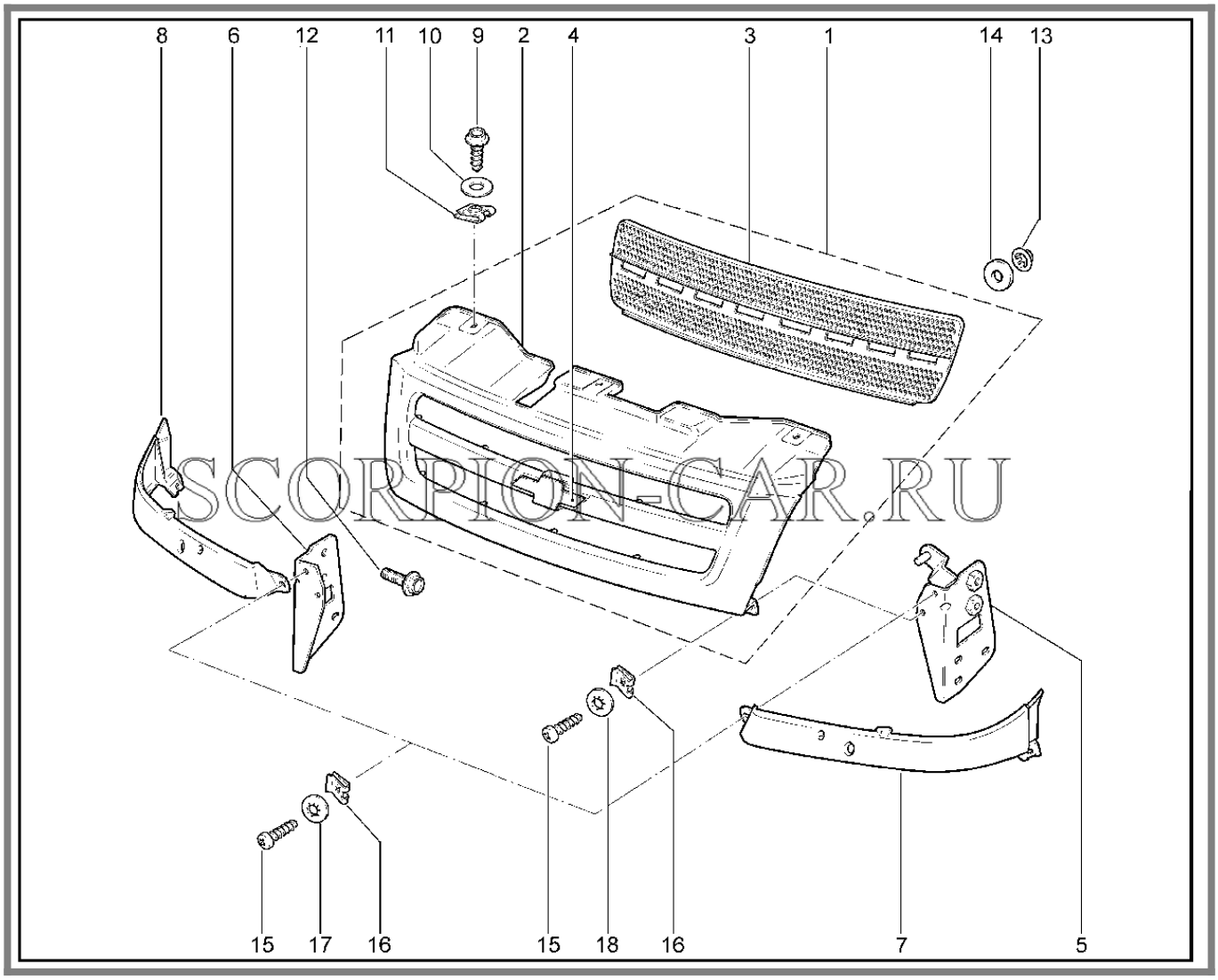

SCORPION-CAR.RU

№	Каталожный номер	Доп. номер	Наименование	Кол-во	Номер замены
1	21230-8401011-00		Облицовка радиатора в сборе	1	
2	21230-8401014-02	8460008100	Облицовка радиатора	1	
3	21230-8401015-00	8460008101	Решетка облицовки радиатора	1	
4	00001-7501239-00		Логотип "chevrolet"	1	
5	21230-8401177-00	8460004404	Кронштейн левый	1	
6	21230-8401176-00	8460008126	Кронштейн правый	1	
7	21230-8401113-01	8460008124	Облицовка фары левая грунтованная	1	21230840111302

Каталог предоставлен сайтом scorpion-car.ru. При размещении каталога ссылка на страницу загрузки обязательна!

7	21230-8401113-02	8460008125	Облицовка фары левая литьевая	1	21230840111301
8	21230-8401112-01	8460008121	Облицовка фары правая грунтованная	1	21230840111202
8	21230-8401112-02	8460008122	Облицовка фары правая литьевая	1	21230840111201
9	21080-8403066-00	8450001549	Винт самонарезающий крепления переднего крыла	3	
10	00001-0005196-01	8450001127	Шайба 8х17 плоская	3	
11	21080-8403068-00	8450001550	Гайка фланцевая 6,3 крепления переднего крыла	3	
12	00001-0038364-71	8460010126	Болт М6х16 с зубчатым буртиком	6	
13	00001-0041950-76	8450001860	Шайба 4 пружинная	12	
14	21010-5605055-00	8450006088	Втулка дистанционная	12	
15	00001-0076712-07	8450050276	Винт 4,9х15,9 самонарезающий	6	
16	00001-0041897-76	8450002356	Клемма для винтов с резьбой АВ № 10-12	6	
17	00001-0025981-71	8450006039	Шайба 5	2	
18	00001-0025991-77	8450001741	Шайба 5 пружинная	4	

Каталог предоставлен сайтом scorpion-car.ru. При размещении каталога ссылка на страницу загрузки обязательна!

503110. Накладка облицовочная ветрового стекла

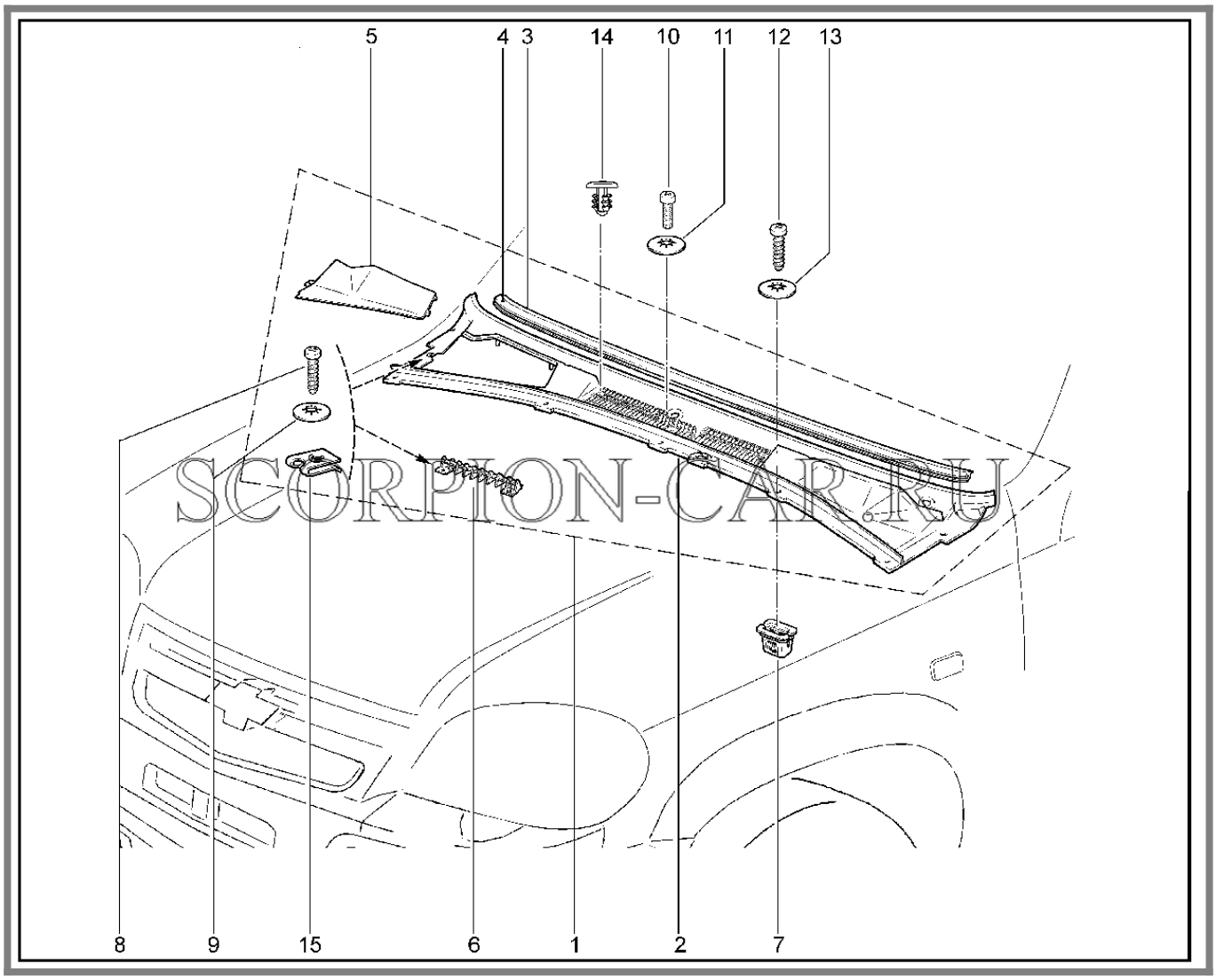

№	Каталожный номер	Доп. номер	Наименование	Кол-во	Номер замены
1	21230-8212730-00	8450085769	Накладка рамы ветрового окна в сборе	1	
2	21230-8212731-00	8450085770	Накладка рамы ветрового окна	1	
3	21230-8212736-01	8450085772	Окантовка накладки в сборе	1	
4	21230-8212738-00	8460008088	Окантовка накладки	1	21230821273801
4	21230-8212738-01	8460008089	Окантовка накладки	1	21230821273800
5	21230-8212746-00	8450085771	Крышка люка воздухозабора	1	

Каталог предоставлен сайтом scorpion-car.ru. При размещении каталога ссылка на страницу загрузки обязательна!

6	21230-8212742-00	8460004373	Решетка накладки рамы ветрового окна	2	
7	21230-8212778-55	8450085756	Втулка	9	
8	00001-0076701-07	8450001279	Винт 4,3х12,7 самонарезающий	4	
9	00001-0025991-77	8450001741	Шайба 5 пружинная	4	
10	00001-0032762-17	8450001673	Винт М6х16	1	
11	00001-0025990-77	8450001670	Шайба 6	1	
12	00001-0076701-07	8450001279	Винт 4,3х12,7 самонарезающий	10	
13	00001-0025991-77	8450001741	Шайба 5 пружинная	10	
14	21230-6107066-01	8450085507	Клипса	4	
15	21010-8109137-00	8450001636	Гайка пружинная	4	

Каталог предоставлен сайтом scorpion-car.ru. При размещении каталога ссылка на страницу загрузки обязательна!

504110. Молдинги (до 03.2009)

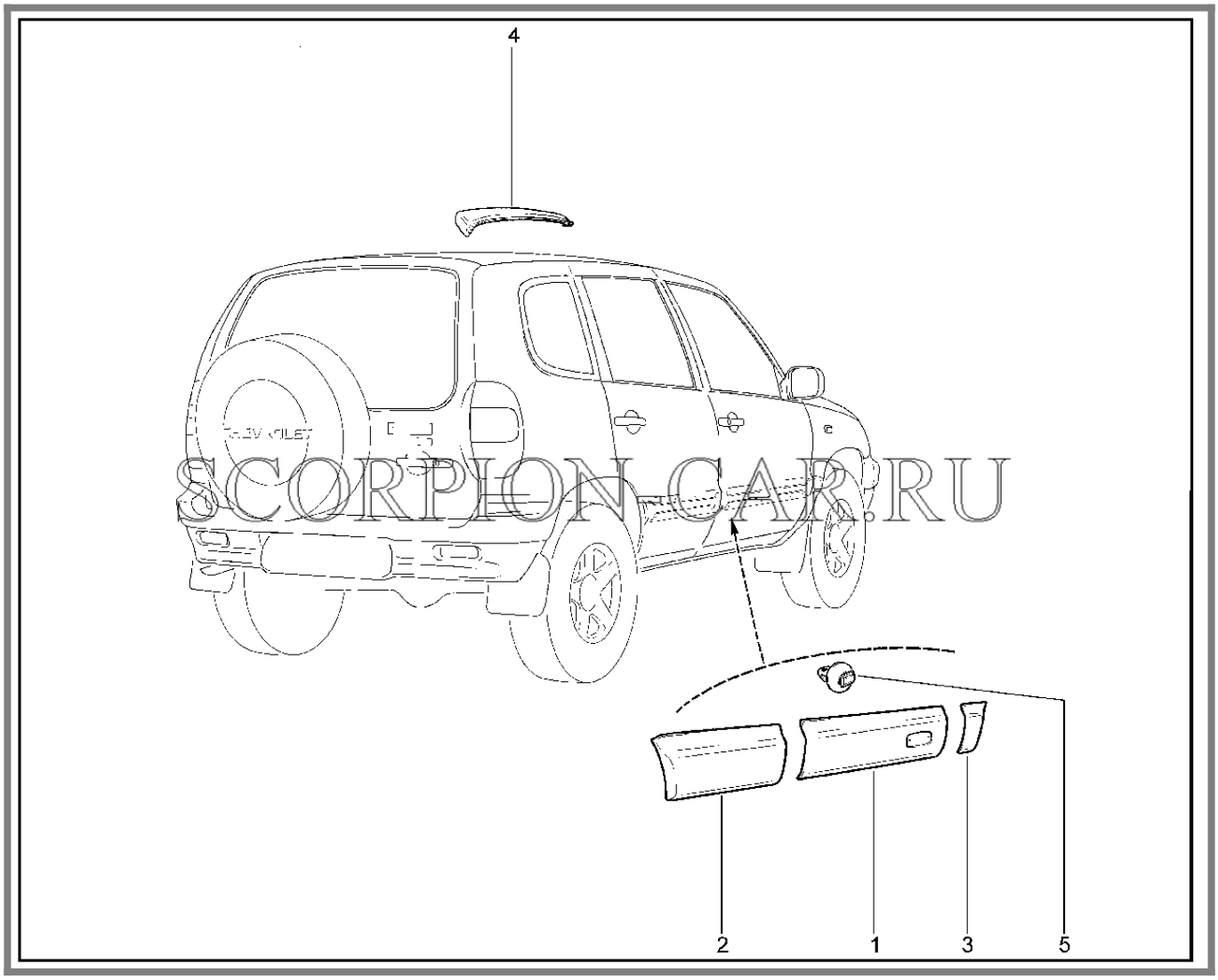

SCORPION-CAR.RU

№	Каталожный номер	Доп. номер	Наименование	Кол-во	Номер замены
1	21230-8212142-00		Молдинг передней двери правый (окрашенный)	1	
1	21230-8212143-00		Молдинг передней двери левый (окрашенный)	1	
1	21230-8212144-00	8460008084	Молдинг передней двери правый (неокрашенный)	1	
1	21230-8212145-00	8460008085	Молдинг передней двери левый (неокрашенный)	1	
2	21230-8212154-00	8460008086	Молдинг задней двери правый	1	
2	21230-8212155-00	8460008087	Молдинг задней двери левый	1	

Каталог предоставлен сайтом scorpion-car.ru. При размещении каталога ссылка на страницу загрузки обязательна!

3	21230-8212132-00	8460008082	Молдинг переднего крыла правый (окрашенный)	1	
3	21230-8212133-00	8460008083	Молдинг переднего крыла левый (окрашенный)	1	
3	21230-8212134-00	8460004362	Молдинг переднего крыла правый (неокрашенный)	1	
3	21230-8212135-00	8460004363	Молдинг переднего крыла левый (неокрашенный)	1	
4	21230-8212416-00	8450085752	Молдинг крыши правый	1	
4	21230-8212417-00	8450085753	Молдинг крыши левый	1	
5	21230-8212330-00	8450003469	Клипса	44	

Каталог предоставлен сайтом scorpion-car.ru. При размещении каталога ссылка на страницу загрузки обязательна!

504210. Молдинги (с 03.2009)

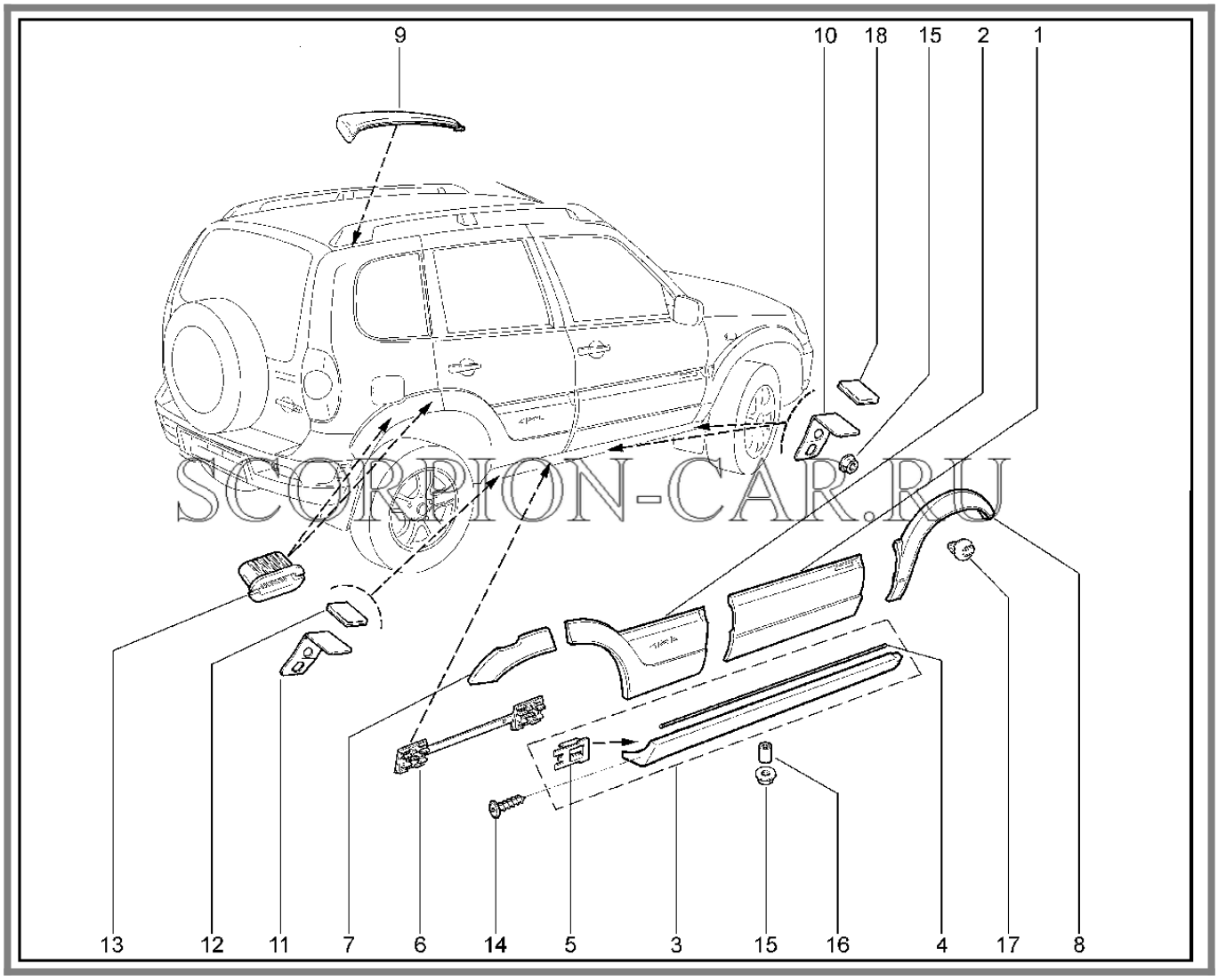

SCORPION-CAR.RU

№	Каталожный номер	Доп. номер	Наименование	Кол-во	Номер замены
1	21230-8212140-55	8460004364	Молдинг наружный передней двери правый	1	
1	21230-8212141-55	8460004365	Молдинг наружный передней двери левый	1	
2	21230-8212150-55	8460004366	Молдинг наружный задней двери правый	1	
2	21230-8212151-55	8460004367	Молдинг наружный задней двери левый	1	
3	21230-8415120-55	8450085818	Облицовка порога пола правая в сборе	1	

Каталог предоставлен сайтом scorpion-car.ru. При размещении каталога ссылка на страницу загрузки обязательна!

3	21230-8415121-55	8450085819	Облицовка порога пола левая в сборе	1	
4	00001-7504419-00	8460010162	Жгут	2	
5	00001-7504418-55	8460050065	Клипса	16	
6	00020-9174457-00	8450085823	Зажим	8	
7	21230-8212304-55	8460004368	Молдинг заднего крыла правый	1	
7	21230-8212305-55	8460004369	Молдинг заднего крыла левый	1	
8	21230-8212112-55	8460004360	Молдинг переднего крыла правый	1	
8	21230-8212113-55	8460004361	Молдинг переднего крыла левый	1	
9	21230-8212416-00	8450085752	Молдинг крыши правый	1	
9	21230-8212417-00	8450085753	Молдинг крыши левый	1	
10	00001-7504503-00	8450085817	Кронштейн облицовки порога пола передний	4	
11	00001-7504504-00	8450085820	Кронштейн накладки порога задний	2	
12	00001-7501797-01	8450085482	Лента самоклеящаяся	2	
13	11180-8212778-00	8450001610	Втулка резьбовая крепления громкоговорителя	4	
14	00001-7504475-00	8450085111	Винт 4,9x19 самонарезающий	10	
15	00029-0377951-00	8450085816	Гайка М5	16	
16	00001-7504417-55	8450085822	Втулка	16	
17	21230-8212330-00	8450003469	Клипса	14	21230821233001
17	21230-8212330-01	8450085743	Пистон	60	21230821233000
18	00001-7501797-01	8450085482	Лента самоклеящаяся	4	

Каталог предоставлен сайтом [scorpion-car.ru](). При размещении каталога ссылка на страницу [загрузки]() обязательна!

505110. Накладки дверей

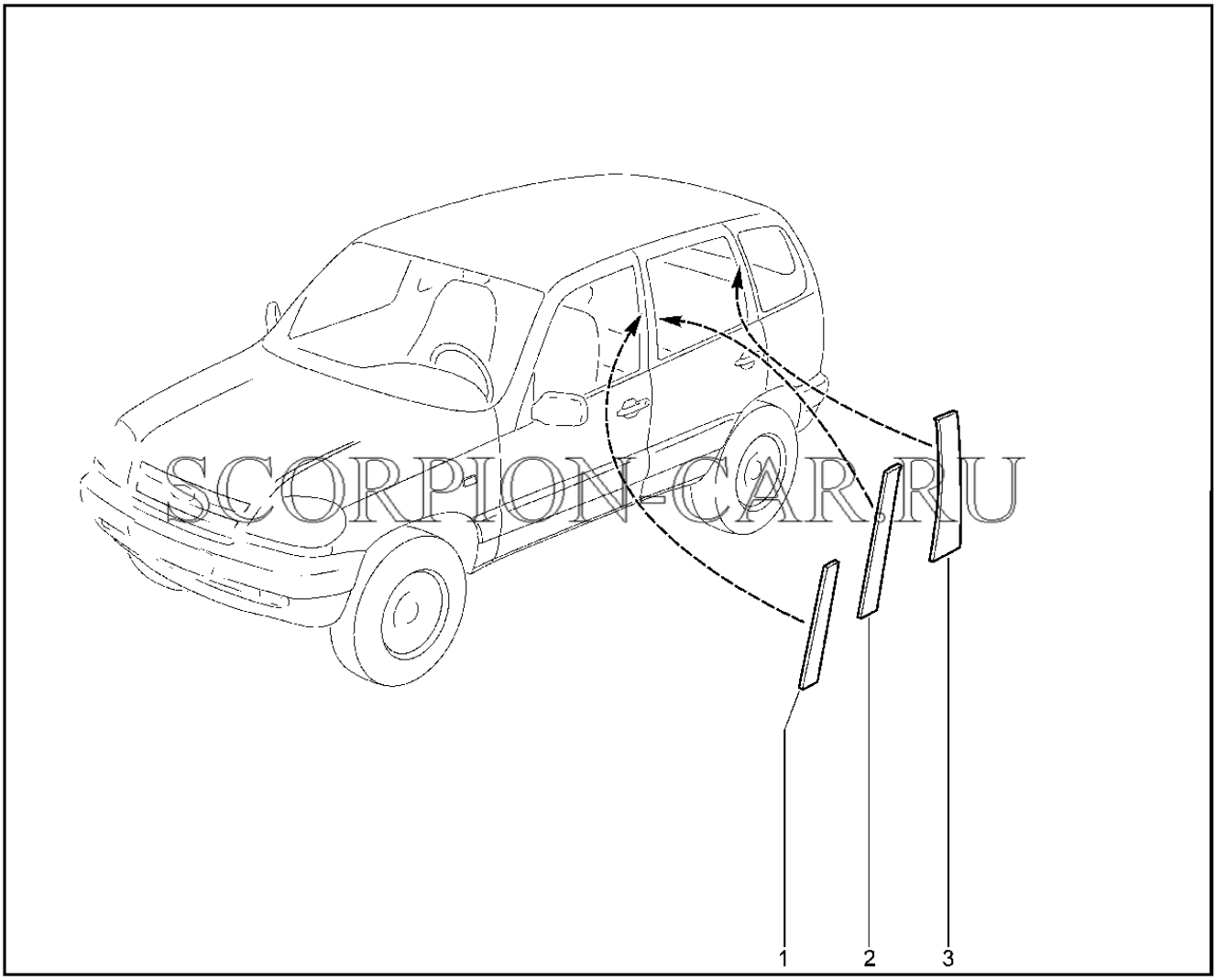

SCORPION-CAR.RU

№	Каталожный номер	Доп. номер	Наименование	Кол-во	Номер замены
1	00001-7504444-57	8450085840	Накладка задней стойки передней двери правая	1	
1	00001-7504445-57	8450085841	Накладка задней стойки передней двери левая	1	
2	00001-7504448-57	8450085842	Накладка передней стойки задней двери правая	1	
2	00001-7504449-57	8450085843	Накладка передней стойки задней двери левая	1	
3	00001-7504450-57	8450085844	Накладка задней стойки задней двери правая	1	
3	00001-7504451-57	8450085845	Накладка задней стойки задней двери левая	1	

Каталог предоставлен сайтом scorpion-car.ru. При размещении каталога ссылка на страницу загрузки обязательна!

507110. Фартуки (до 03.2009)

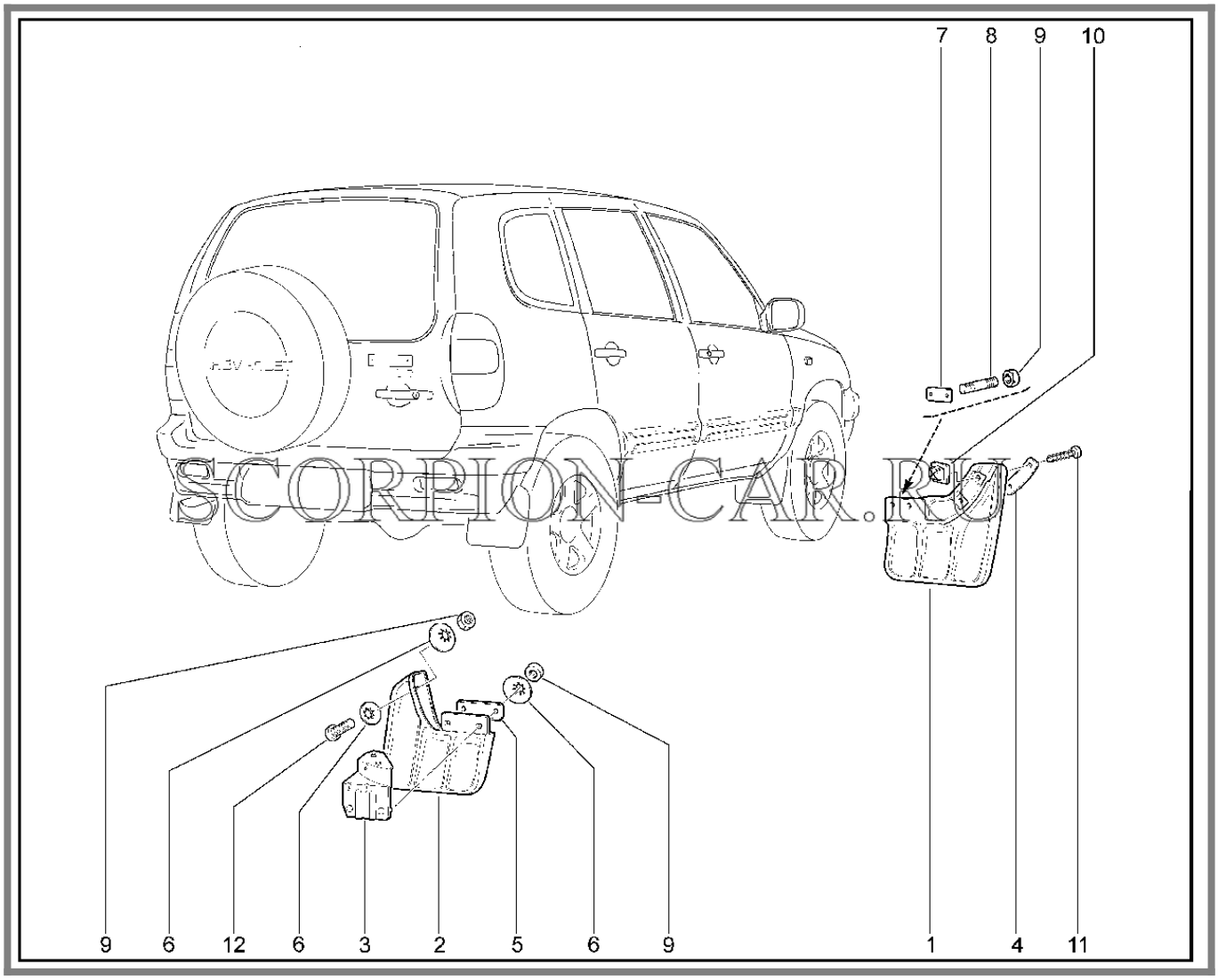

№	Каталожный номер	Доп. номер	Наименование	Кол-во	Номер замены
1	21230-8403512-00	8460008224	Фартук переднего крыла правый	1	
1	21230-8403513-00	8460008225	Фартук переднего крыла левый	1	
2	21230-8404412-00	8460008246	Фартук задний правый	1	
2	21230-8404413-00	8460008247	Фартук задний левый	1	
3	21230-8404414-00	8460004426	Кронштейн заднего фартука правый	1	
3	21230-8404415-00	8460004427	Кронштейн заднего фартука левый	1	
4	21230-8403324-00	8450085137	Планка крепления фартука	2	

Каталог предоставлен сайтом scorpion-car.ru. При размещении каталога ссылка на страницу загрузки обязательна!

5	21100-8403522-00	8450055879	Планка крепления фартука	2	
6	00001-0025995-71	8450001172	Шайба 6х18 упругая	8	
7	21230-8403522-00	8450085136	Планка крепления переднего фартука	2	
8	00001-0015005-21	8450050082	Шпилька М6х22	4	
9	00001-0058962-11	8450001091	Гайка М6	12	
10	21010-2808020-00	8450001784	Втулка	4	
11	00001-0076713-07	8450050277	Винт самонарезающий 4,9х19	4	
12	00001-0032764-01	8450001674	Винт м6х35	2	

Каталог предоставлен сайтом scorpion-car.ru. При размещении каталога ссылка на страницу загрузки обязательна!

507210. Фартуки (с 03.2009)

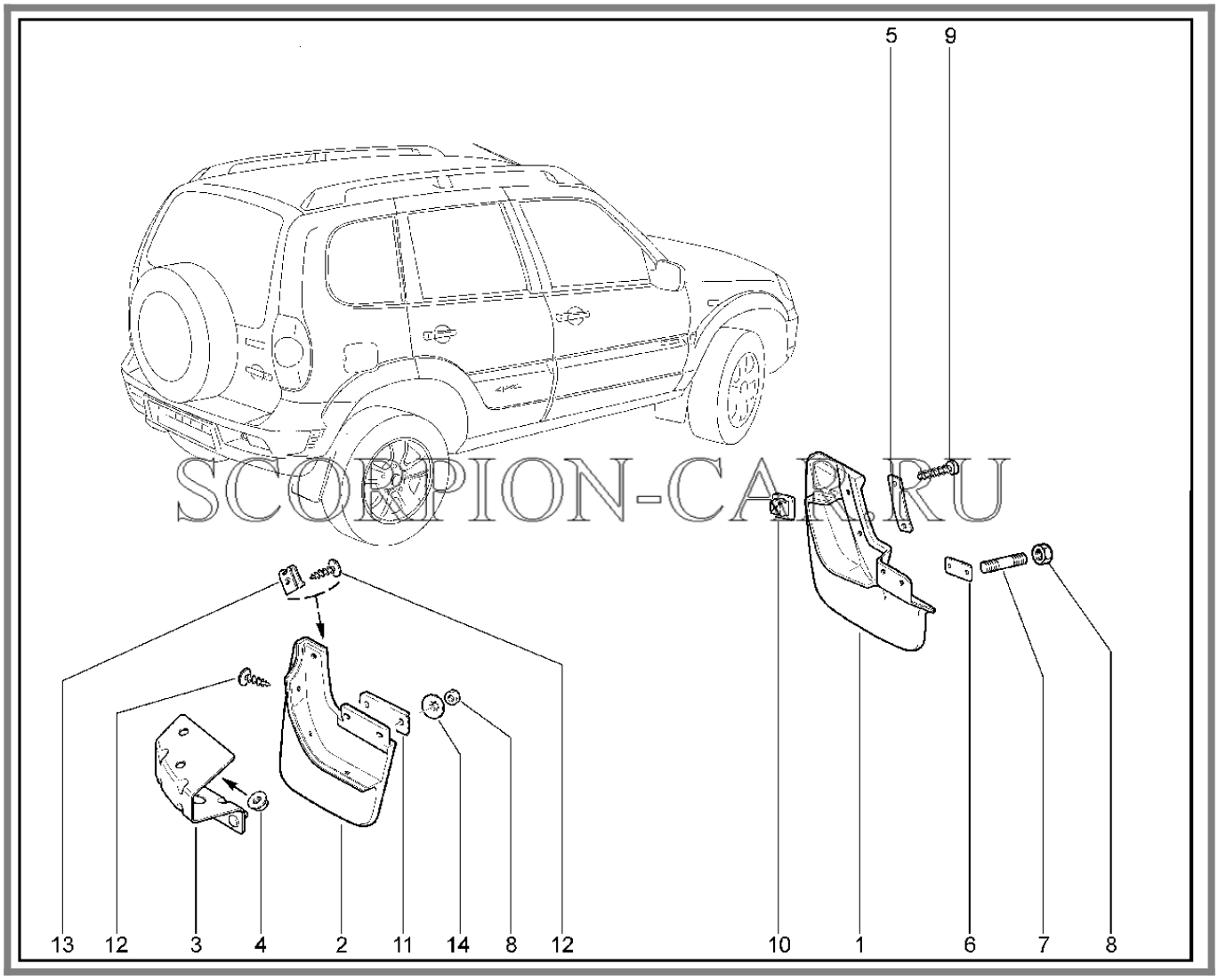

SCORPION-CAR.RU

№	Каталожный номер	Доп. номер	Наименование	Кол-во	Номер замены
1	21230-8403512-55	8450085138	Фартук переднего крыла правый	1	
1	21230-8403513-55	8450085135	Фартук переднего крыла левый	1	
2	21230-8404412-55	8460004424	Фартук задний правый	1	
2	21230-8404413-55	8460004425	Фартук задний левый	1	
3	21230-8404501-55	8450085802	Кронштейн заднего фартука левый	1	
3	21230-8404502-55	8450085803	Кронштейн заднего фартука правый	1	
4	00001-0038321-01	8450001066	Гайка М6	8	

Каталог предоставлен сайтом scorpion-car.ru. При размещении каталога ссылка на страницу загрузки обязательна!

5	21230-8403324-00	8450085137	Планка крепления фартука	2	
6	21230-8403522-00	8450085136	Планка крепления переднего фартука	2	
7	00001-0015005-21	8450050082	Шпилька М6х22	4	
8	00001-0058962-11	8450001091	Гайка М6	8	
9	00001-0076713-07	8450050277	Винт самонарезающий 4,9х19	4	
10	21010-2808020-00	8450001784	Втулка	4	
11	21100-8403522-00	8450055879	Планка крепления фартука	2	
12	00001-7504475-00	8450085111	Винт 4,9х19 самонарезающий	10	
13	00001-0041897-71	8450001181	Клемма 10 табл.12790	2	
14	00001-0025995-71	8450001172	Шайба 6х18 упругая	4	

Каталог предоставлен сайтом scorpion-car.ru. При размещении каталога ссылка на страницу загрузки обязательна!

509110. Щитки

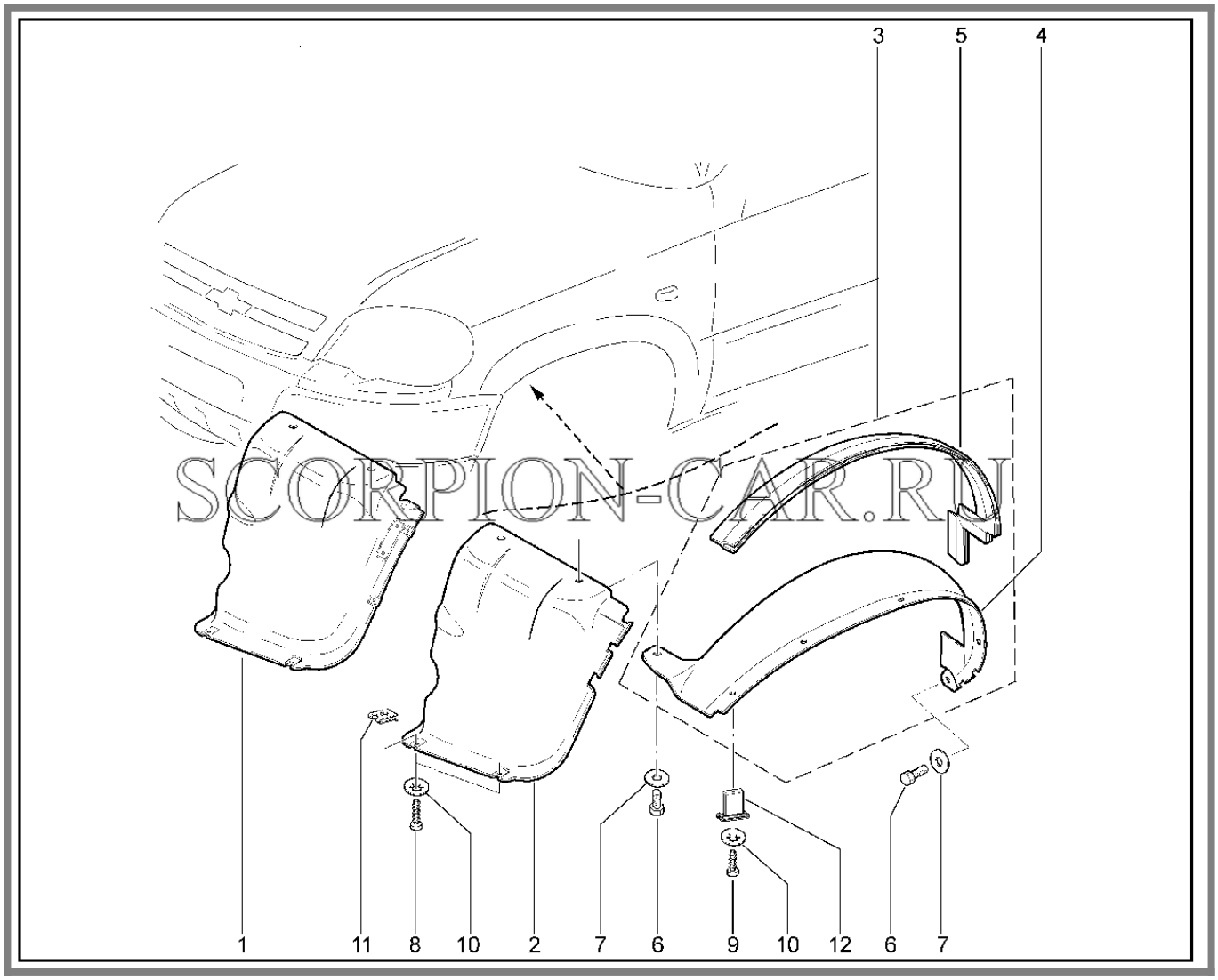

№	Каталожный номер	Доп. номер	Наименование	Кол-во	Номер замены
1	21230-8403602-55	8460004420	Кожух защитный правый	1	
1	21230-8403603-55	8460004421	Кожух защитный левый	1	
2	21230-8403602-00	8460008228	Кожух защитный правый	1	
2	21230-8403603-00	8460008229	Кожух защитный левый	1	
3	21230-8403358-00	8460008203	Щиток переднего крыла правый в сборе	1	

Каталог предоставлен сайтом scorpion-car.ru. При размещении каталога ссылка на страницу загрузки обязательна!

3	21230-8403358-10	8460008204	Щиток переднего крыла правый в сборе	1	
3	21230-8403358-55	8460004414	Щиток переднего крыла правый в сборе	1	
3	21230-8403359-00	8460008205	Щиток переднего крыла левый в сборе	1	
3	21230-8403359-10	8460008206	Щиток переднего крыла левый в сборе	1	
3	21230-8403359-55	8450085799	Щиток переднего крыла левый в сборе	1	
4	21230-8403362-00	8460004415	Щиток переднего крыла правый	1	21230840336230
4	21230-8403362-30	8460010387	Щиток переднего крыла правый	1	21230840336200
4	21230-8403363-00	8460004416	Щиток переднего крыла левый	1	21230840336330
4	21230-8403363-30	8460010386	Щиток переднего крыла левый	1	21230840336300
5	21230-8403454-00	8460004419	Уплотнитель фланца	2	
6	00001-0009024-21	8450001171	Болт М6х20	6	
7	00001-0026437-01	8450001123	Шайба 6х18	6	
8	00001-0076703-07	8450001638	Винт 4,3х19 самонарезающий	4	
9	00001-0076702-01	8450001645	Винт 4,3х15,9 самонарезающий	10	00001750440400
9	00001-7504404-00	8450085106	Винт самонарезающий	10	00001007670201
10	00001-0025981-71	8450006039	Шайба 5	26	
11	21010-8109137-00	8450001636	Гайка пружинная	4	
12	21230-8212778-55	8450085756	Втулка	10	

Каталог предоставлен сайтом scorpion-car.ru. При размещении каталога ссылка на страницу загрузки обязательна!

509210. Щитки(62)

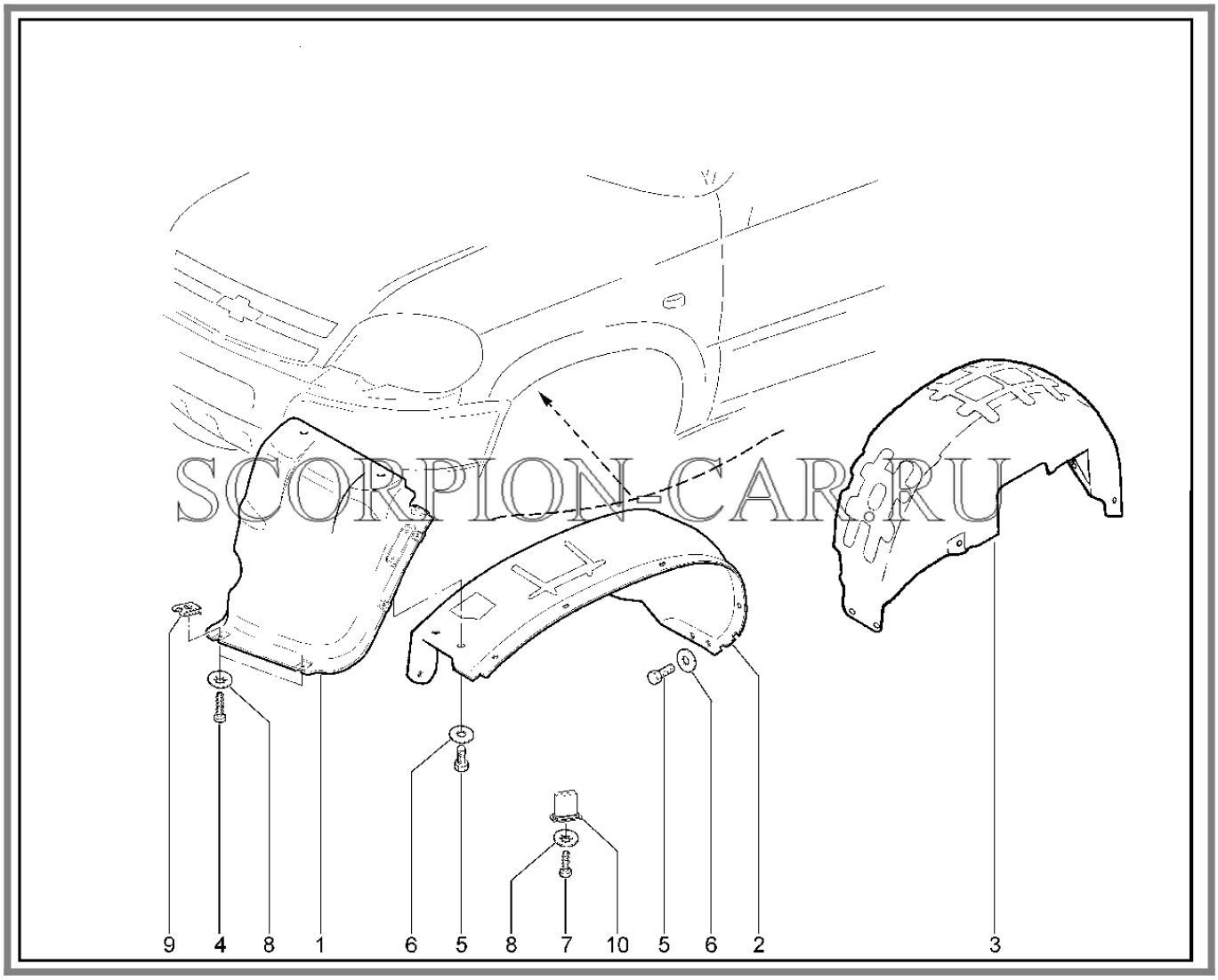

SCORPION-CAR.RU

№	Каталожный номер	Доп. номер	Наименование	Кол-во	Номер замены
1	21230-8403602-55	8460004420	Кожух защитный правый	1	
1	21230-8403603-55	8460004421	Кожух защитный левый	1	
2	00001-7504543-21	8460050084	Кожух грязезащитный передний правый	1	
2	00001-7504544-21	8460050086	Кожух грязезащитный передний левый	1	
3	00001-7504545-21	8450085848	Кожух грязезащитный задний правый	1	
3	00001-7504546-21	8450085849	Кожух грязезащитный задний левый	1	

Каталог предоставлен сайтом scorpion-car.ru. При размещении каталога ссылка на страницу загрузки обязательна!

4	00001-0076703-07	8450001638	Винт 4,3х19 самонарезающий	12	
5	00001-0009024-21	8450001171	Болт М6х20	6	
6	00001-0026437-01	8450001123	Шайба 6х18	6	
7	00001-0076702-01	8450001645	Винт 4,3х15,9 самонарезающий	10	
8	00001-0025981-71	8450006039	Шайба 5	26	
9	21010-8109137-00	8450001636	Гайка пружинная	12	
10	21230-8212778-55	8450085756	Втулка	1	

Каталог предоставлен сайтом scorpion-car.ru. При размещении каталога ссылка на страницу загрузки обязательна!

511110. Орнаменты (до 03.2009)

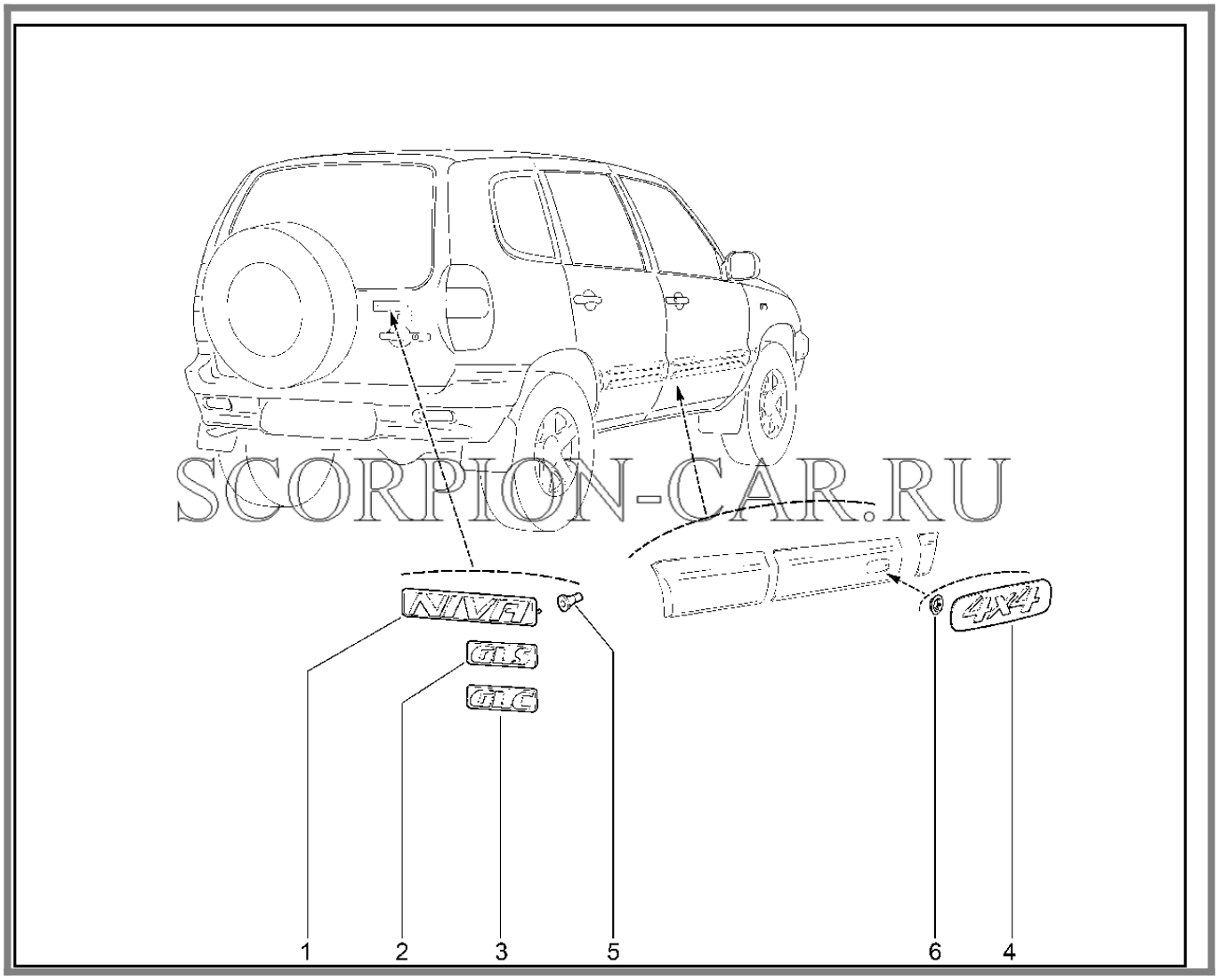

№	Каталожный номер	Доп. номер	Наименование	Кол-во	Номер замены
1	21230-8212204-00	8450085736	Орнамент задка	1	
2	00001-7504257-00		Эмблема Шевроле Нива (GLS)	1	
3	00001-7504259-00		Эмблема Шевроле Нива (LC)	1	
3	00001-7504260-00		Эмблема Шевроле Нива (GLC)	1	
4	21230-8212104-00	8460004359	Орнамент боковой	2	
5	21080-8212226-00	8450054618	Втулка	2	
6	00001-0041950-76	8450001860	Шайба 4 пружинная	2	

Каталог предоставлен сайтом scorpion-car.ru. При размещении каталога ссылка на страницу загрузки обязательна!

511210. Орнаменты (с 03.2009)

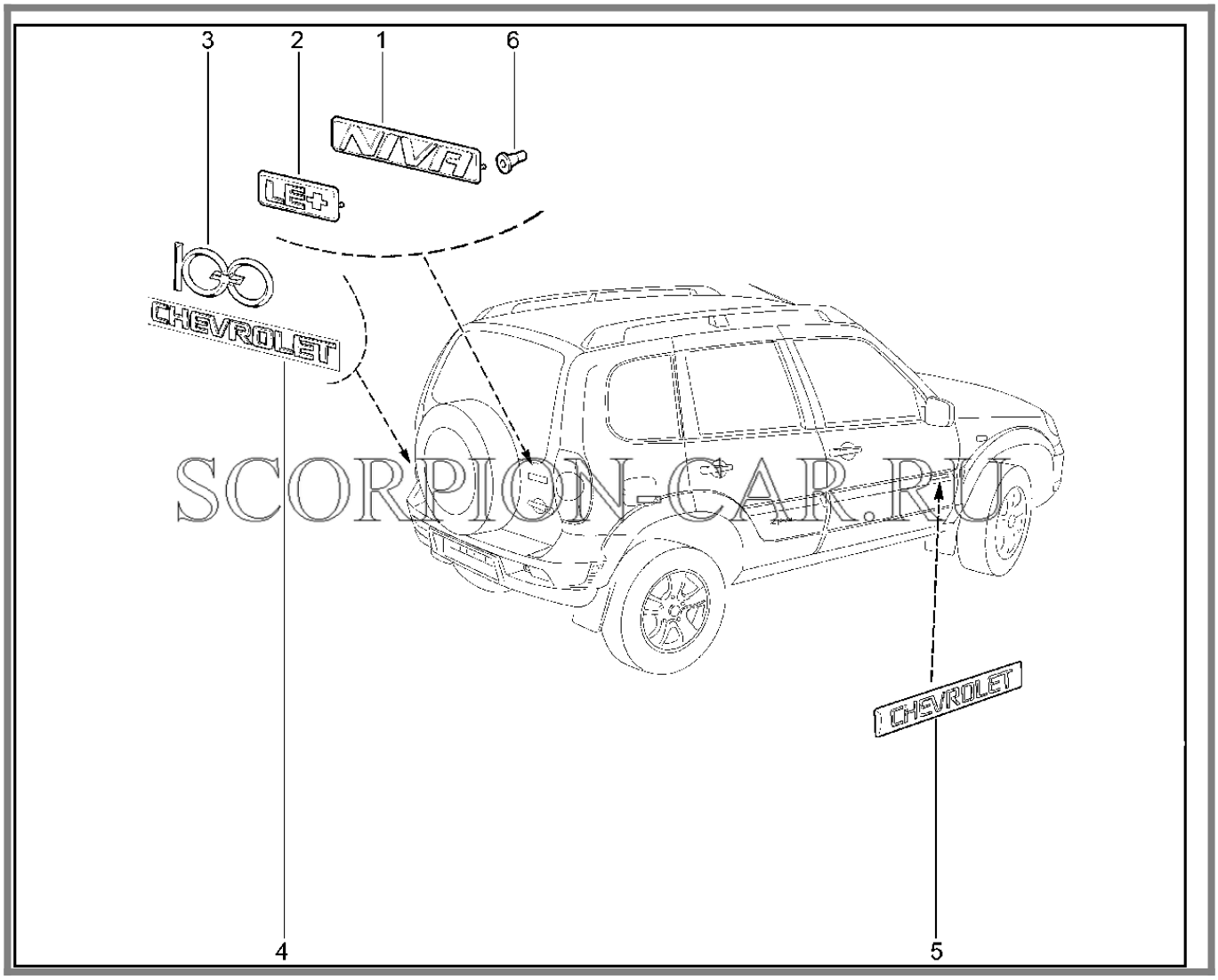

SCORPION-CAR.RU

№	Каталожный номер	Доп. номер	Наименование	Кол-во	Номер замены
1	21230-8212204-00	8450085736	Орнамент задка	1	
2	00001-7505070-00	8460050145	Эмблема (LE+)	1	
3	00001-7504684-00		Орнамент (100 лет Шевроле)	1	
4	00029-6547126-00	8460011152	Табличка "Chevrolet"	1	
5	00001-7504438-55		Эмблема (Bertone)	2	00001750493500
5	00001-7504438-57	8460050069	Эмблема (BERTONE edition)	2	00001750443855
5	00001-7504935-00	8460050139	Эмблема (CHEVROLET) серая	2	00001750443857

Каталог предоставлен сайтом scorpion-car.ru. При размещении каталога ссылка на страницу загрузки обязательна!

5	00001-7504936-00	8460050140	Эмблема (OFF ROAD) серая	2	
5	00001-7504937-00	8460050141	Эмблема (OFF ROAD) желто-черная	2	
5	00001-7504974-00	8460050144	Эмблема (kam4x4atka)	2	
6	21080-8212226-00	8450054618	Втулка	2	

Каталог предоставлен сайтом scorpion-car.ru. При размещении каталога ссылка на страницу загрузки обязательна!

520110. Зеркала заднего вида наружные (до 03.2009)

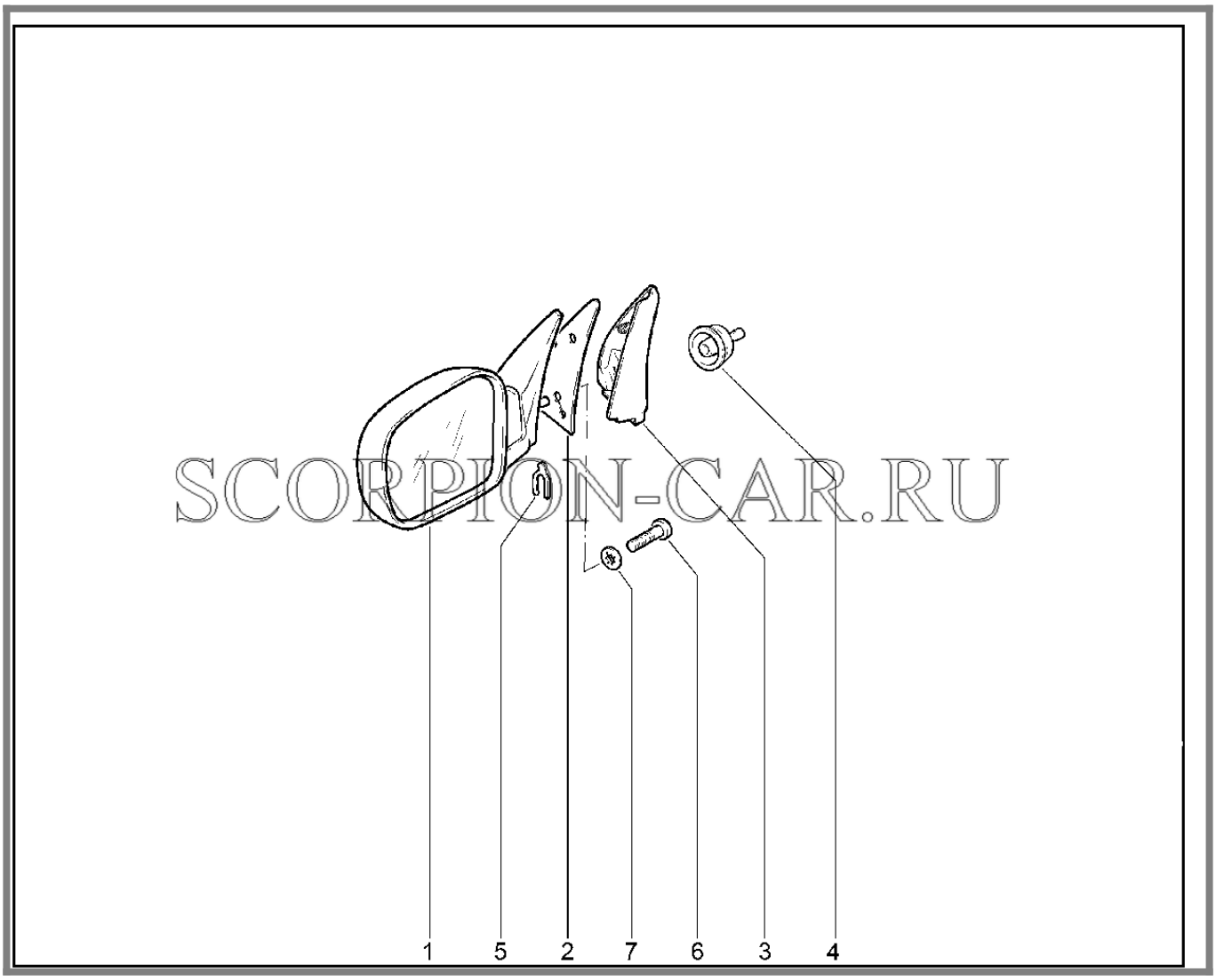

№	Каталожный номер	Доп. номер	Наименование	Кол-во	Номер замены
1	21230-8201020-00	8460004339	Зеркало наружное правое	1	
1	21230-8201020-40	8460004340	Зеркало наружное правое (с эл.приводом)	1	
1	21230-8201021-00	8460008071	Зеркало наружное левое	1	
1	21230-8201021-40	8460004342	Зеркало наружное левое (с эл.приводом)	1	
2	21230-8201058-00	8460004347	Прокладка	2	
3	21230-8201384-00		Облицовка передней двери внутренняя правая	1	

Каталог предоставлен сайтом scorpion-car.ru. При размещении каталога ссылка на страницу загрузки обязательна!

3	21230-8201384-10	8450085723	Облицовка передней двери внутренняя правая	1	
3	21230-8201384-40	8460004352	Облицовка передней двери внутренняя правая	1	
3	21230-8201385-00		Облицовка передней двери внутренняя левая	1	
3	21230-8201385-10	8450085724	Облицовка передней двери внутренняя левая	1	
3	21230-8201385-40	8460004353	Облицовка передней двери внутренняя левая	1	
4	21230-8201327-00		Облицовка рукоятки наружного зеркала	2	
5	21050-6105416-00	8450001846	Скоба	2	
6	00001-0032744-01	8450006045	Винт м5х20	6	
7	00001-0025991-71	8450001169	Шайба 5	6	

Каталог предоставлен сайтом scorpion-car.ru. При размещении каталога ссылка на страницу загрузки обязательна!

520210. Зеркала заднего вида наружные (с 03.2009)

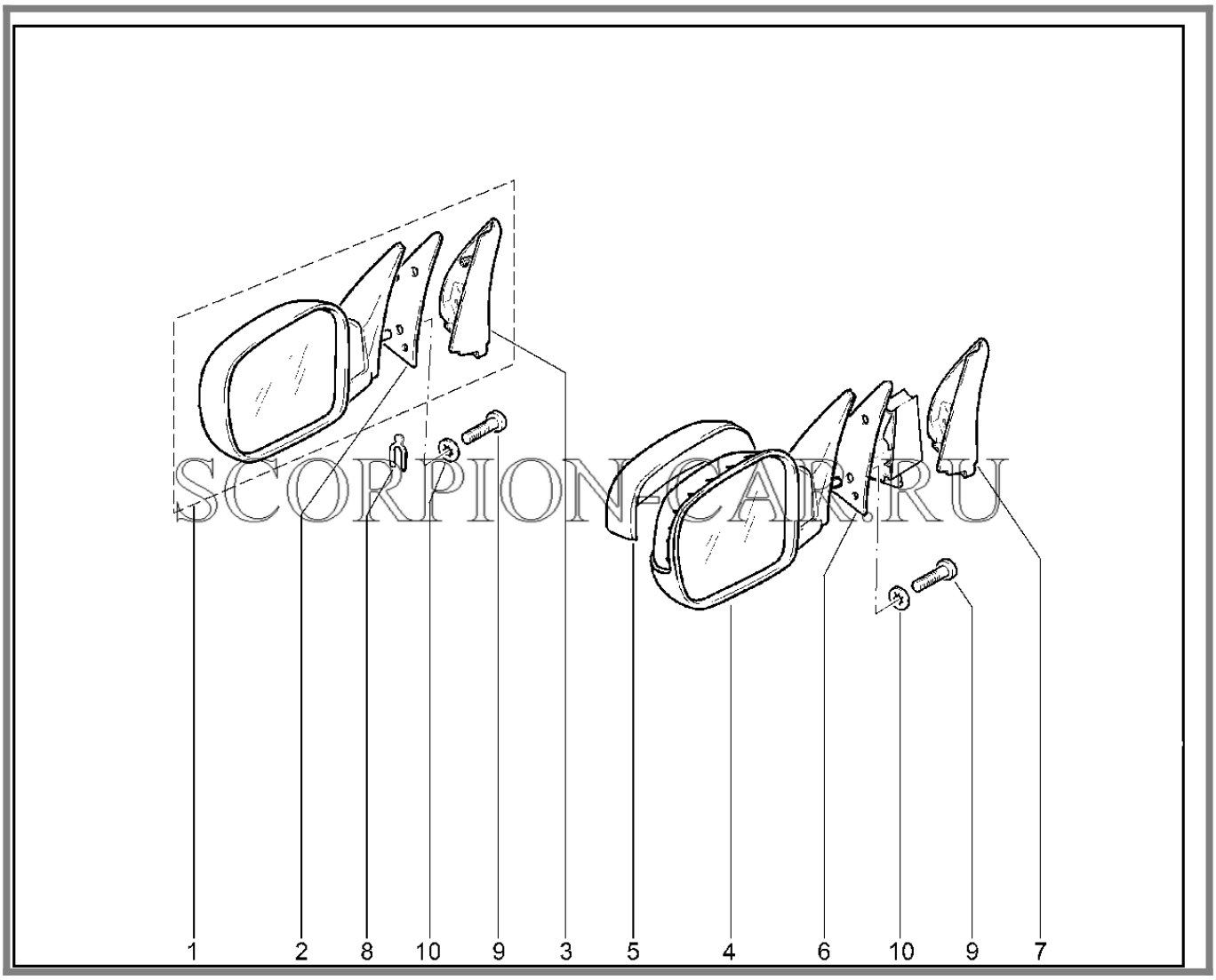

SCORPION-CAR.RU

№	Каталожный номер	Доп. номер	Наименование	Кол-во	Номер замены
1	21230-8201020-40	8460004340	Зеркало наружное правое (с эл.приводом)	1	
1	21230-8201021-40	8460004342	Зеркало наружное левое (с эл.приводом)	1	
1	21230-8201050-85		Зеркало наружное правое в сборе (с эл.приводом)	1	
1	21230-8201051-85		Зеркало наружное левое в сборе (с эл.приводом)	1	
2	21230-8201059-00	8460008072	Прокладка	2	

Каталог предоставлен сайтом scorpion-car.ru. При размещении каталога ссылка на страницу загрузки обязательна!

3	21230-8201384-00		Облицовка передней двери внутренняя правая	1	
3	21230-8201384-40	8460004352	Облицовка передней двери внутренняя правая	1	
3	21230-8201385-00		Облицовка передней двери внутренняя левая	1	
3	21230-8201385-40	8460004353	Облицовка передней двери внутренняя левая	1	
4	21230-8201050-62	8460004344	Зеркало наружное правое без накладки с прокладкой в сборе	1	
4	21230-8201051-62	8460004346	Зеркало наружное левое без накладки с прокладкой в сборе	1	
5	21230-8201224-60	8460004348	Накладка корпуса зеркала правого (с тиснением)	1	
5	21230-8201224-61	8460004349	Накладка корпуса зеркала правого (под окраску)	1	
5	21230-8201225-60	8460004350	Накладка корпуса зеркала левого (с тиснением)	1	
5	21230-8201225-61	8460004351	Накладка корпуса зеркала левого (под окраску)	1	
6	21230-8201067-60	8450085725	Вставка распорная левая	1	
6	21230-8201068-60	8450085726	Вставка распорная правая	1	
7	21230-8201384-10	8450085723	Облицовка передней двери внутренняя правая	1	
7	21230-8201385-10	8450085724	Облицовка передней двери внутренняя левая	1	

Каталог предоставлен сайтом scorpion-car.ru. При размещении каталога ссылка на страницу загрузки обязательна!

8	21050-6105416-00	8450001846	Скоба	2	
9	00001-0032744-01	8450006045	Винт м5х20	6	
9	00001-0076808-01	8450050298	Винт М4,9х25,4	6	00001003274401
10	00001-0025991-71	8450001169	Шайба 5	6	
10	00001-0032744-01	8450006045	Винт м5х20	6	00001007680801

Каталог предоставлен сайтом scorpion-car.ru. При размещении каталога ссылка на страницу загрузки обязательна!

521110. Зеркало заднего вида внутреннее

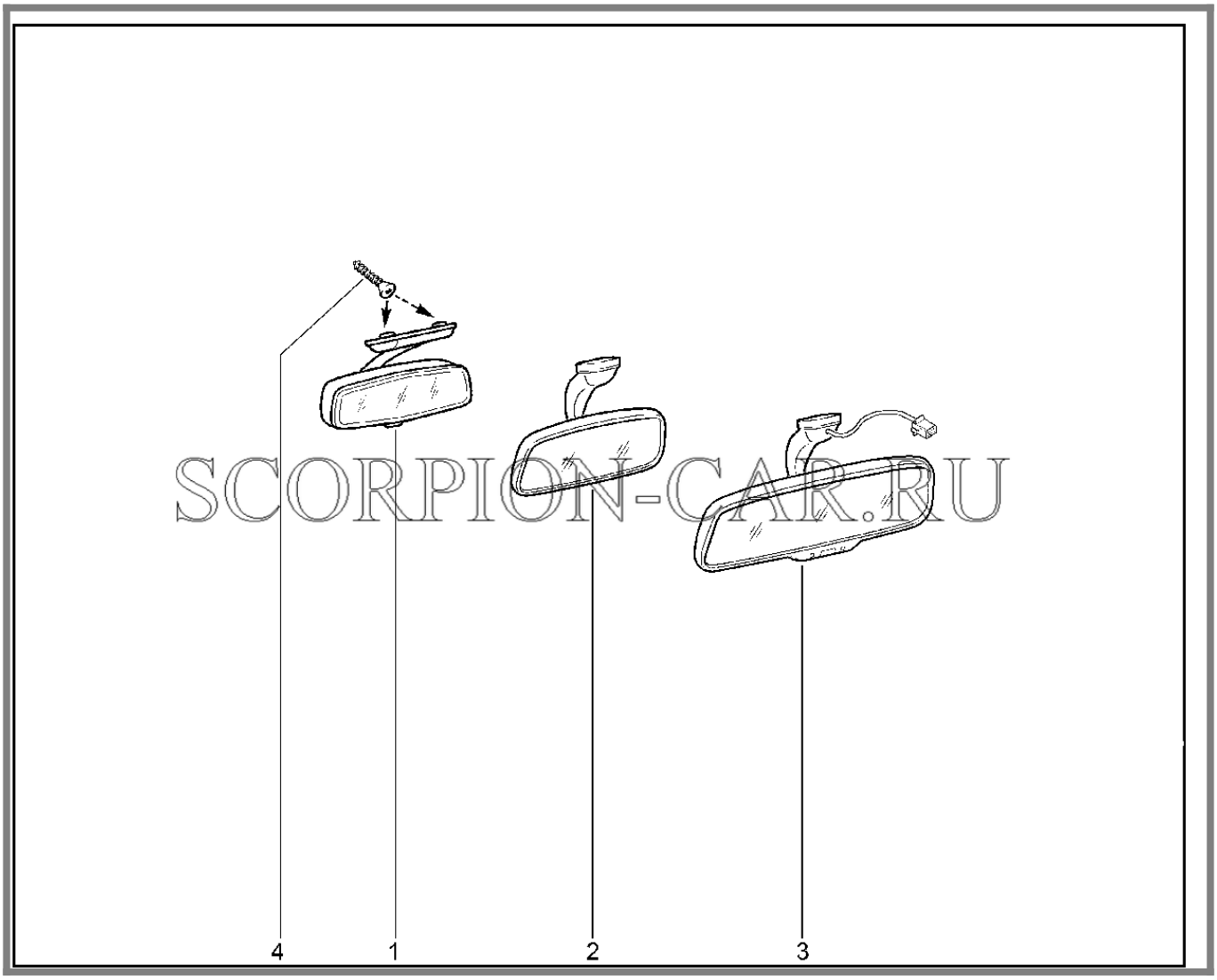

SCORPION-CAR.RU

№	Каталожный номер	Доп. номер	Наименование	Кол-во	Номер замены
1	21230-8201008-00	8460004338	Зеркало заднего вида внутреннее	1	
2	00019-6623515-00	8460011146	Зеркало заднего вида внутреннее	1	
2	21230-8201008-10	8450085719	Зеркало заднего вида внутреннее	1	
3	00001-7505128-00	8460050157	Зеркало заднего вида с экраном	1	
4	00001-0076899-01	8450050301	Винт 5,6x19 самонарезающий	2	

Каталог предоставлен сайтом scorpion-car.ru. При размещении каталога ссылка на страницу загрузки обязательна!

531110. Панель приборов без НПБ

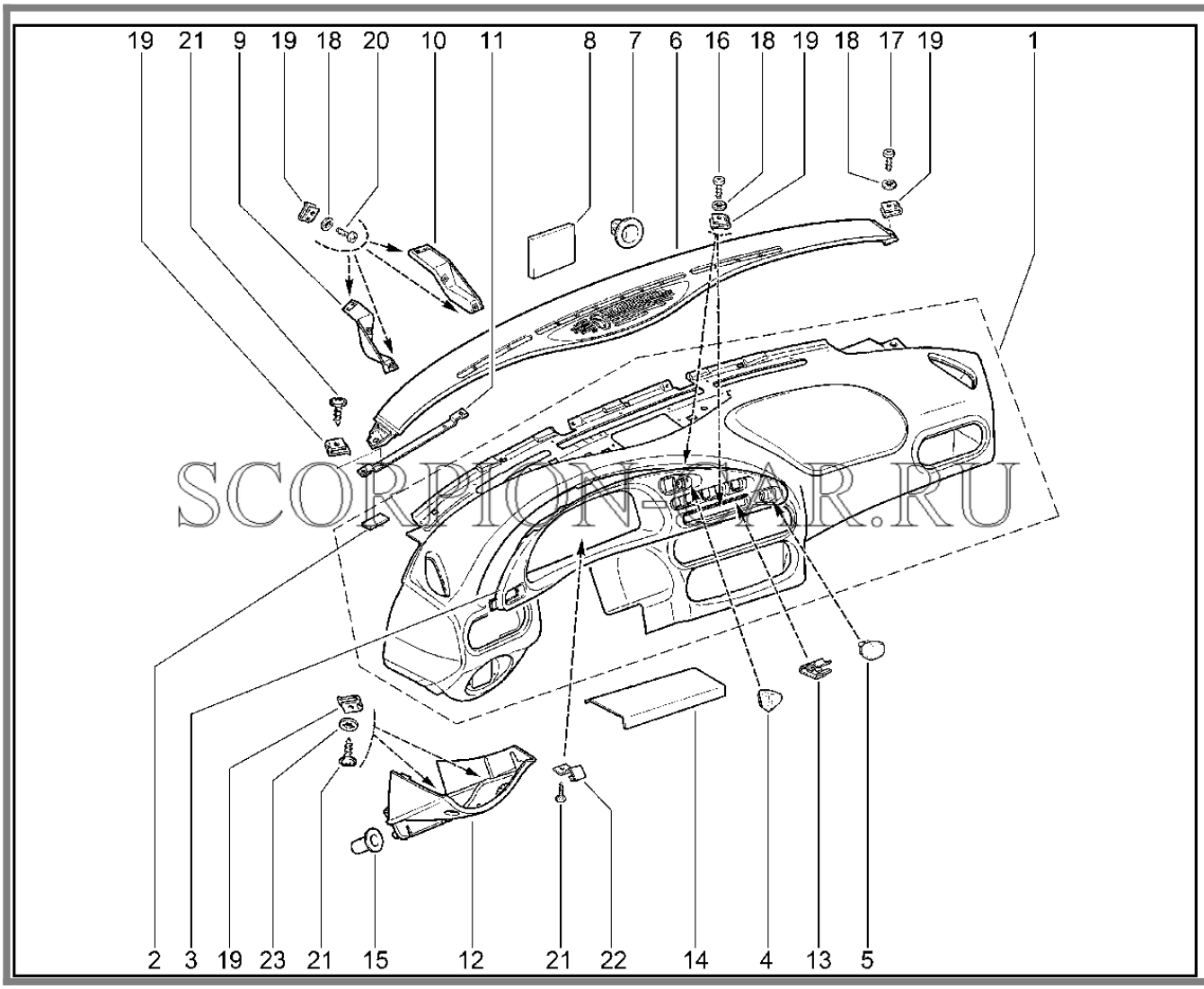

№	Каталожный номер	Доп. номер	Наименование	Кол-во	Номер замены
1	21230-5325010-56		Панель приборов с молдингом в сборе	1	
1	21230-5325012-00	8460004151	Панель приборов обитая	1	
1	21230-5325012-31		Панель приборов обитая темно-бежевая в сборе	1	
1	21230-5325012-50	8450085383	Панель приборов	1	
2	00001-7501797-00	8460010163	Лента самоклеящаяся	7	00001750179701
2	00001-7501797-01	8450085482	Лента самоклеящаяся	7	00001750179700

Каталог предоставлен сайтом scorpion-car.ru. При размещении каталога ссылка на страницу загрузки обязательна!

2	00001-7505243-00	8450085821	Прокладка дистанционная	4	
3	21230-5325124-01	8450085411	Щиток панели приборов	1	
4	21230-5325129-00	8450085415	Заглушка	1	
5	21140-3710604-00	8450056776	Заглушка	1	
6	21230-5325262-00	8450085478	Вставка панели приборов	1	
7	21230-5325495-00	8460007540	Ловитель панели приборов	1	
8	21230-5325206-00	8450058748	Прокладка противоскрипная	3	21230532520601
8	21230-5325206-01	8450085522	Прокладка противоскрипная	3	21230532520600
9	21230-5325383-00	8450085386	Кронштейн крепления комбинации приборов левый	1	
10	21230-5325382-00	8450085385	Кронштейн крепления комбинации приборов правый	1	
11	21230-5325138-00	8450085406	Кронштейн крепления щитка	1	
12	21230-5325322-00	8450085475	Крышка блока предохранителей	1	
13	21230-5325128-00	8450002249	Пружина крепления	1	
14	21230-5325067-00	8450058744	Накладка декоративная панели приборов	1	21230532506702
14	21230-5325067-02	8450085379	Накладка декоративная панели приборов	1	21230532506700
15	21230-5325336-00	8450085476	Буфер	2	
16	00001-0076702-01	8450001645	Винт 4,3x15,9 самонарезающий	2	

Каталог предоставлен сайтом scorpion-car.ru. При размещении каталога ссылка на страницу загрузки обязательна!

17	00001-0076701-07	8450001279	Винт 4,3х12,7 самонарезающий	2	
18	00001-0026052-71	8450001903	Шайба 5	10	
19	21010-8109137-00	8450001636	Гайка пружинная	14	
20	00001-0076702-07	8450001914	Винт 4,3х15,9 самонарезающий	6	
21	21140-5325388-00	8450001274	Винт самонарезающий крепления панели приборов	7	
22	21230-5325113-00	8450074603	Кронштейн	3	
23	00001-0025991-73	8450001647	Шайба 5	14	

Каталог предоставлен сайтом scorpion-car.ru. При размещении каталога ссылка на страницу загрузки обязательна!

531210. Панель приборов с НПБ

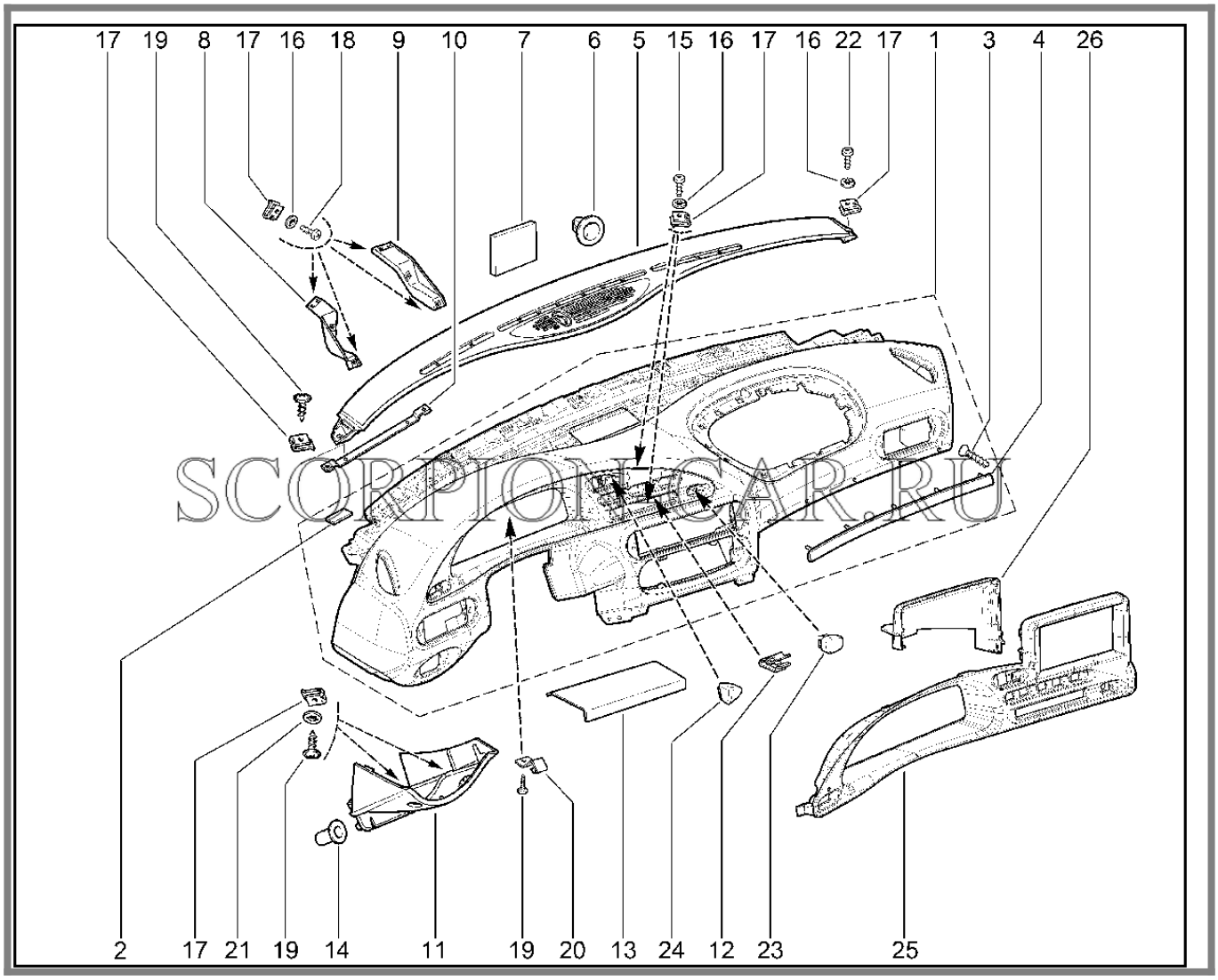

№	Каталожный номер	Доп. номер	Наименование	Кол-во	Номер замены
1	21230-5325010-66	8460004150	Панель приборов с молдингом в сборе	1	
1	21230-5325012-60	8460004152	Панель приборов с вырезом под ПБ	1	
1	21230-5325012-70	8450085384	Панель приборов с вырезом под ММС	1	
2	00001-7501797-00	8460010163	Лента самоклеящаяся	7	00001750179701
2	00001-7501797-01	8450085482	Лента самоклеящаяся	7	00001750179700
3	00001-0076779-01		Винт 2,9х19 самонарезающий	5	

Каталог предоставлен сайтом scorpion-car.ru. При размещении каталога ссылка на страницу загрузки обязательна!

4	21230-5325510-56	8460004158	Молдинг панели приборов	1	
5	21230-5325262-00	8450085478	Вставка панели приборов	1	
6	21230-5325495-00	8460007540	Ловитель панели приборов	1	
7	21230-5325206-00	8450058748	Прокладка противоскрипная	3	21230532520601
7	21230-5325206-01	8450085522	Прокладка противоскрипная	3	21230532520600
8	21230-5325383-00	8450085386	Кронштейн крепления комбинации приборов левый	1	
9	21230-5325382-00	8450085385	Кронштейн крепления комбинации приборов правый	1	
10	21230-5325138-00	8450085406	Кронштейн крепления щитка	1	
11	21230-5325322-00	8450085475	Крышка блока предохранителей	1	
12	21230-5325128-00	8450002249	Пружина крепления	1	
13	21230-5325067-00	8450058744	Накладка декоративная панели приборов	1	
14	21230-5325336-00	8450085476	Буфер	2	
15	00001-0076702-01	8450001645	Винт 4,3x15,9 самонарезающий	2	
16	00001-0026052-71	8450001903	Шайба 5	10	
17	21010-8109137-00	8450001636	Гайка пружинная	14	
18	00001-0076702-07	8450001914	Винт 4,3x15,9 самонарезающий	6	
19	21140-5325388-00	8450001274	Винт самонарезающий крепления панели приборов	7	

Каталог предоставлен сайтом scorpion-car.ru. При размещении каталога ссылка на страницу загрузки обязательна!

20	21230-5325113-00	8450074603	Кронштейн	3	
21	00001-0025991-73	8450001647	Шайба 5	14	
22	00001-0076701-07	8450001279	Винт 4,3х12,7 самонарезающий	2	
23	21140-3710604-00	8450056776	Заглушка	1	
24	21230-5325129-00	8450085415	Заглушка	1	
25	21230-5325124-10	8450085412	Щиток панели приборов	1	
26	21230-5325126-00	8450085488	Крышка щитка панели приборов задняя	1	

Каталог предоставлен сайтом scorpion-car.ru. При размещении каталога ссылка на страницу загрузки обязательна!

532110. Консоль панели приборов (до 03.2009)

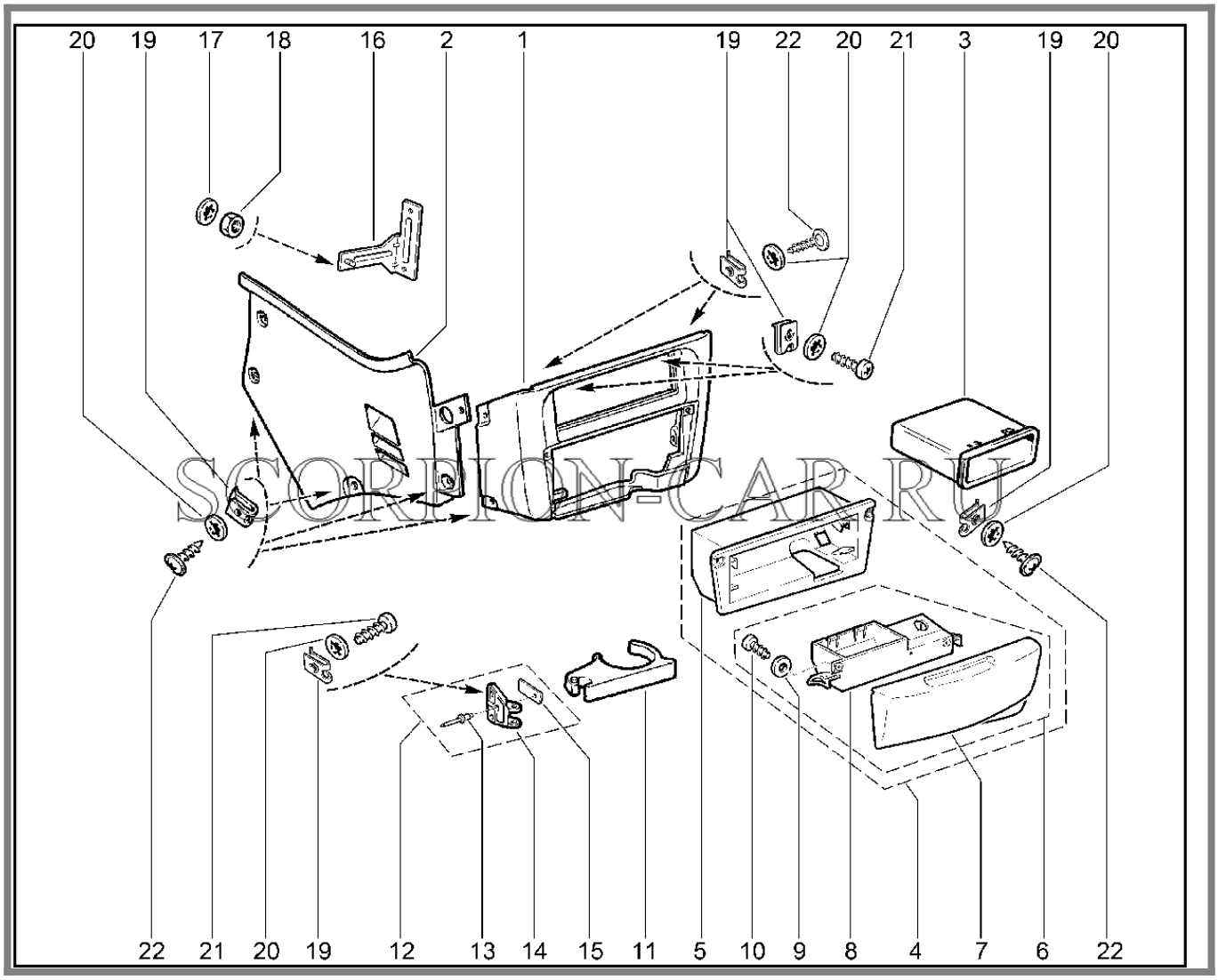

№	Каталожный номер	Доп. номер	Наименование	Кол-во	Номер замены
1	21230-5326014-00	8460007541	Накладка консоли панели приборов	1	
2	21230-5326043-00	8450085480	Экран консоли панели приборов	1	
3	21080-5326016-00	8450054377	Коробка для мелких вещей	1	
4	21230-8203010-00	8460004354	Пепельница передняя	1	
5	21230-8203032-00		Корпус пепельницы наружный	1	
6	21230-8203040-00	8460008078	Коробка передней пепельницы	1	
7	21230-8203054-00		Облицовка пепельницы	1	

Каталог предоставлен сайтом scorpion-car.ru. При размещении каталога ссылка на страницу загрузки обязательна!

8	21230-8203042-00		Основание коробки	1	
9	00001-0026394-01	8450050123	Шайба 3	3	
10	00001-0076680-01	8450002115	Винт 2,9x9,5 самонарезающий	3	
11	21230-5326082-00	8460004159	Полочка сервисная	1	
12	21230-5326096-00	8460007543	Звено полочки сервисной в сборе	1	
13	00001-0028419-90	8450001418	Заклепка 4x6	1	
14	21230-5326098-00		Звено полочки сервисной неподвижное	1	
15	21230-5326066-00		Пружина	1	
16	21230-5326084-00	8450058752	Кронштейн крепления экрана консоли	1	
17	00001-0026053-71	8450001100	Шайба 6 стопорная	1	
18	00001-0058962-21	8450001143	Гайка М6	1	
19	00001-0041897-76	8450002356	Клемма для винтов с резьбой АВ № 10-12	5	
19	21010-8109137-00	8450001636	Гайка пружинная	9	
20	00001-0025991-73	8450001647	Шайба 5	6	
20	00001-0026052-71	8450001903	Шайба 5	8	
21	00001-0076701-07	8450001279	Винт 4,3x12,7 самонарезающий	4	
22	21140-5325388-00	8450001274	Винт самонарезающий крепления панели приборов	10	

Каталог предоставлен сайтом scorpion-car.ru. При размещении каталога ссылка на страницу загрузки обязательна!

532210. Консоль панели приборов (с 03.2009)

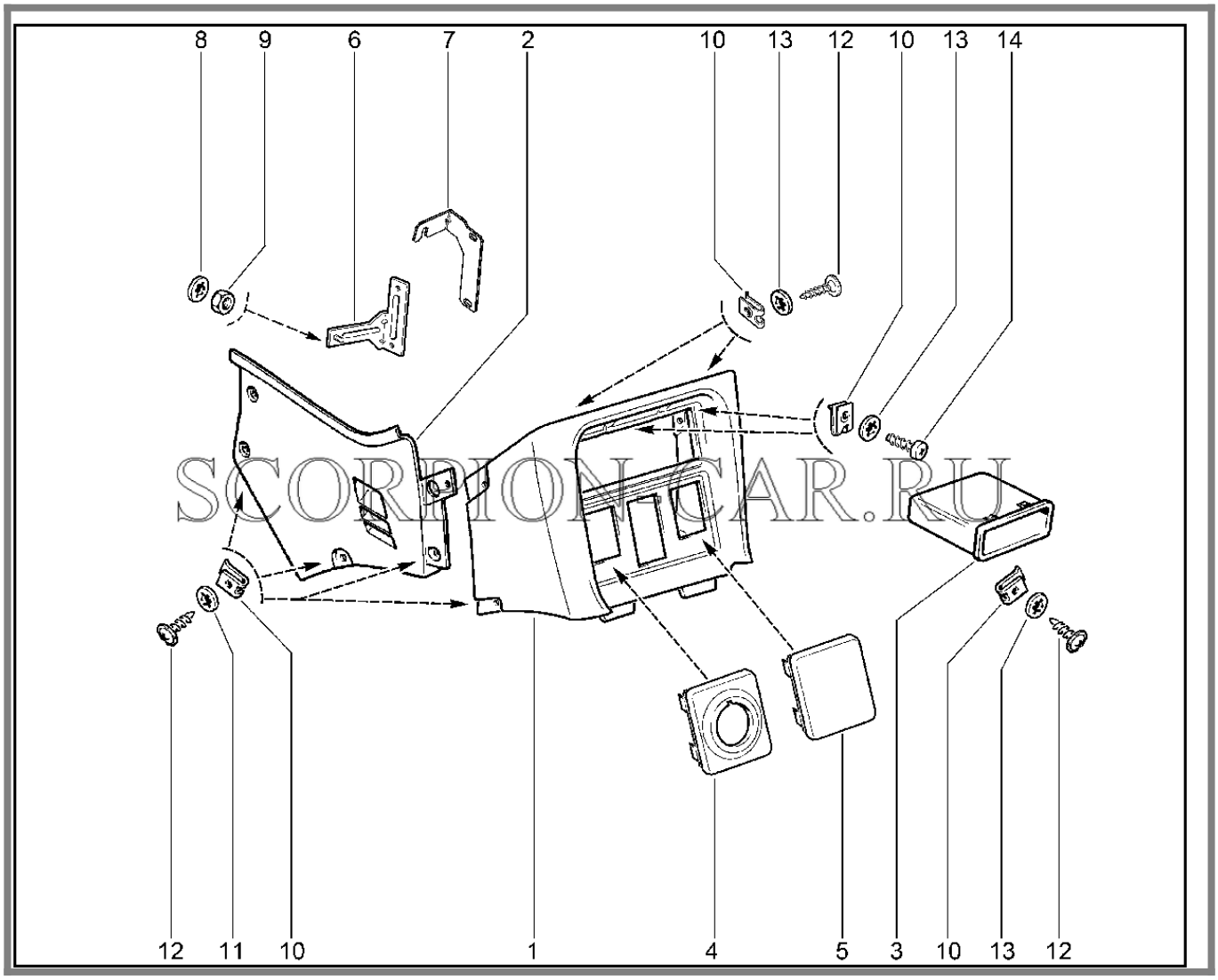

SCORPION-CAR.RU

№	Каталожный номер	Доп. номер	Наименование	Кол-во	Номер замены
1	21230-5326014-55	8450085479	Накладка консоли панели приборов	1	
2	21230-5326043-00	8450085480	Экран консоли панели приборов	1	
3	21080-5326016-00	8450054377	Коробка для мелких вещей	1	
4	21230-5326106-55	8450085489	Рамка прикуривателя	1	
5	21230-5326104-55	8450085490	Заглушка управления обогревом сидений	1	
6	21230-5326084-00	8450058752	Кронштейн крепления экрана консоли	1	

Каталог предоставлен сайтом scorpion-car.ru. При размещении каталога ссылка на страницу загрузки обязательна!

7	21230-5326086-50	8450085481	Кронштейн крепления экрана консоли панели приборов	1	
8	00001-0026053-71	8450001100	Шайба 6 стопорная	1	
9	00001-0058962-21	8450001143	Гайка М6	1	
10	00001-0041897-76	8450002356	Клемма для винтов с резьбой АВ № 10-12	5	
10	21010-8109137-00	8450001636	Гайка пружинная	7	
11	00001-0025991-73	8450001647	Шайба 5	6	
12	21140-5325388-00	8450001274	Винт самонарезающий крепления панели приборов	10	
13	00001-0026052-71	8450001903	Шайба 5	6	
14	00001-0076701-07	8450001279	Винт 4,3х12,7 самонарезающий	2	

Каталог предоставлен сайтом scorpion-car.ru. При размещении каталога ссылка на страницу загрузки обязательна!

533110. Ящик вещевой

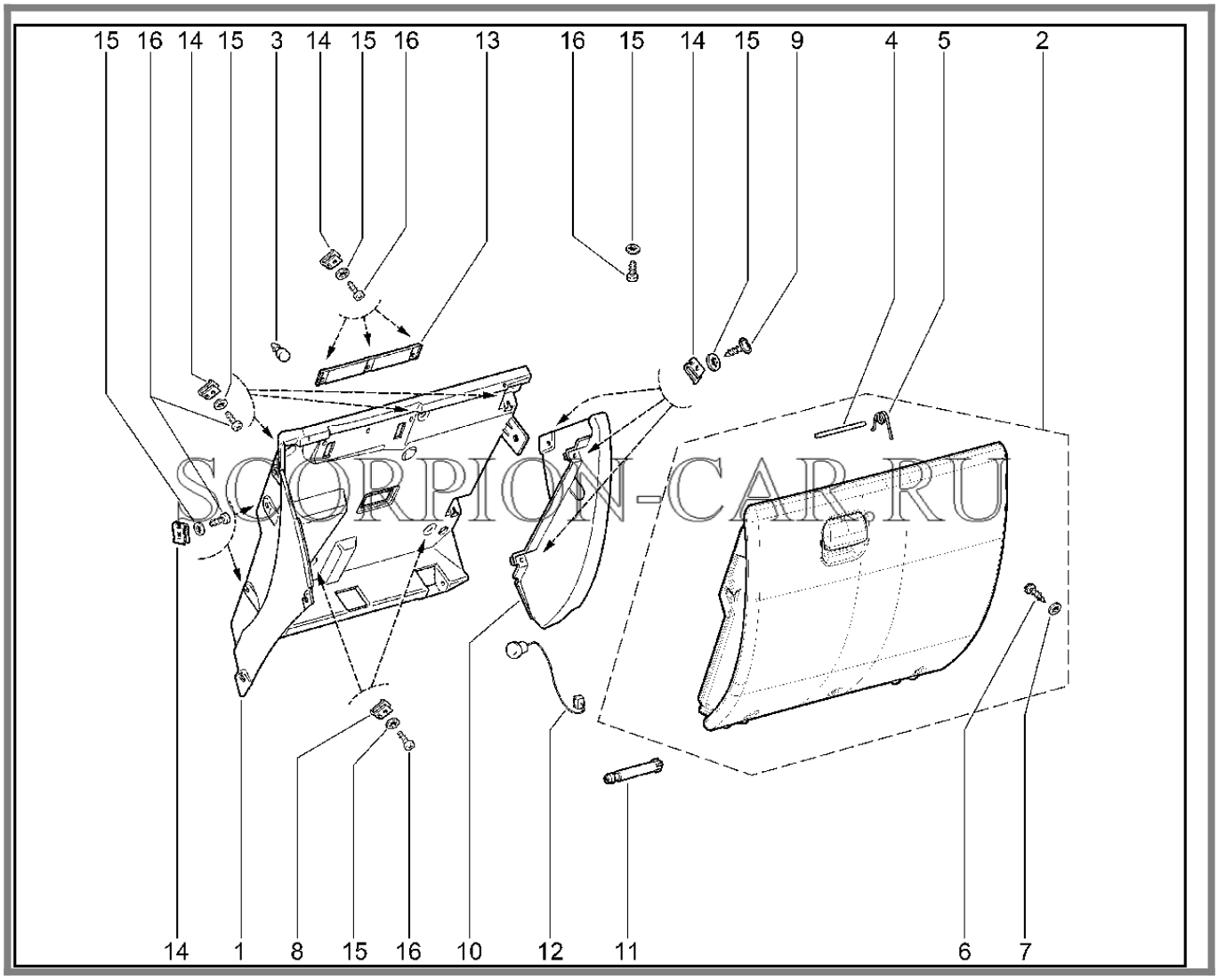

№	Каталожный номер	Доп. номер	Наименование	Кол-во	Номер замены
1	21230-5303514-00	8450085427	Корпус вещевого ящика	1	
2	21230-5303516-00	8450085425	Крышка вещевого ящика в сборе	1	
3	21080-5303044-00	8450001932	Буфер крышки вещевого ящика	2	
4	21230-5303058-00	8450058741	Ось замка крышки вещевого ящика	1	
5	21140-5303226-00	8450056826	Пружина замка вещевого ящика	1	

Каталог предоставлен сайтом scorpion-car.ru. При размещении каталога ссылка на страницу загрузки обязательна!

6	21140-5325378-00	8450001305	Винт самонарезающий крепления панели приборов	7	
7	00001-0025980-71	8450004500	Шайба 4 стопорная	7	
8	00001-0041897-76	8450002356	Клемма для винтов с резьбой АВ № 10-12	3	
9	21140-5325388-00	8450001274	Винт самонарезающий крепления панели приборов	3	
10	21230-5303528-00	8450085477	Облицовка вещевого ящика	1	
11	21230-5303038-00	8450058740	Ось крышки вещевого ящика	2	
12	00001-7504722-00	8450085429	Ограничитель крышки вещевого ящика	2	21230530328000
12	21230-5303280-00	8460004149	Ограничитель крышки вещевого ящика	2	00001750472200
13	21230-5303214-00	8450085428	Фиксатор замка	1	
14	21010-8109137-00	8450001636	Гайка пружинная	10	
15	00001-0025991-73	8450001647	Шайба 5	18	
16	00001-0076702-07	8450001914	Винт 4,3х15,9 самонарезающий	15	

Каталог предоставлен сайтом scorpion-car.ru. При размещении каталога ссылка на страницу загрузки обязательна!

540110. Облицовка тоннеля пола (до 03.2009)

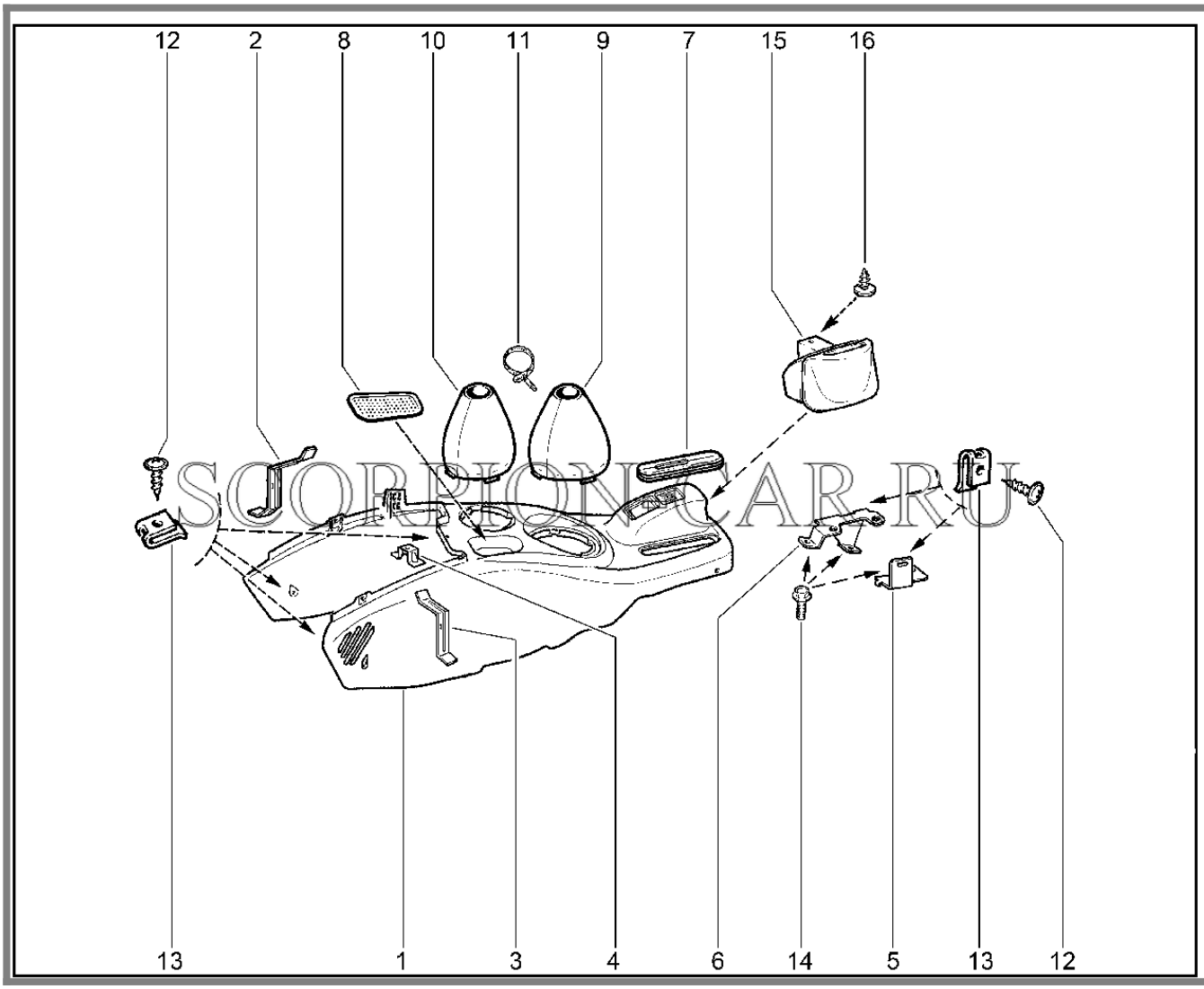

SCORPION-CAR.RU

№	Каталожный номер	Доп. номер	Наименование	Кол-во	Номер замены
1	21230-5109154-00	8460004122	Облицовка туннеля пола	1	
2	21230-5109114-00	8450058719	Кронштейн облицовки туннеля пола передний правый	1	
3	21230-5109115-00	8450058720	Кронштейн облицовки туннеля пола передний левый	1	
4	21230-5109124-00	8450058721	Кронштейн облицовки туннеля пола средний	1	
5	21230-5109129-00	8460004120	Кронштейн облицовки туннеля пола левый	1	

Каталог предоставлен сайтом scorpion-car.ru. При размещении каталога ссылка на страницу загрузки обязательна!

6	21230-5109128-00	8460007472	Кронштейн облицовки туннеля пола правый	1	
7	21230-5109159-00	8460007473	Уплотнитель рычага ручного тормоза	1	
8	00001-7501391-00		Коврик туннеля пола	1	
9	21230-5109140-00	8460004121	Чехол рычага раздаточной коробки	1	
10	21230-5109070-00	8460007468	Чехол рычага переключения передач	1	
11	21100-3724308-00	8450001140	Хомут крепления проводов	2	
12	21140-5325388-00	8450001274	Винт самонарезающий крепления панели приборов	5	
13	00001-0041897-76	8450002356	Клемма для винтов с резьбой АВ № 10-12	5	
14	00001-0038360-21	8450001067	Болт М6х12	3	
15	21230-5109157-55	8450085360	Ящик для мелких вещей	1	
16	21100-8212772-00	8450055832	Винт самонарезающий	1	

Каталог предоставлен сайтом scorpion-car.ru. При размещении каталога ссылка на страницу загрузки обязательна!

540210. Облицовка тоннеля пола (с 03.2009)

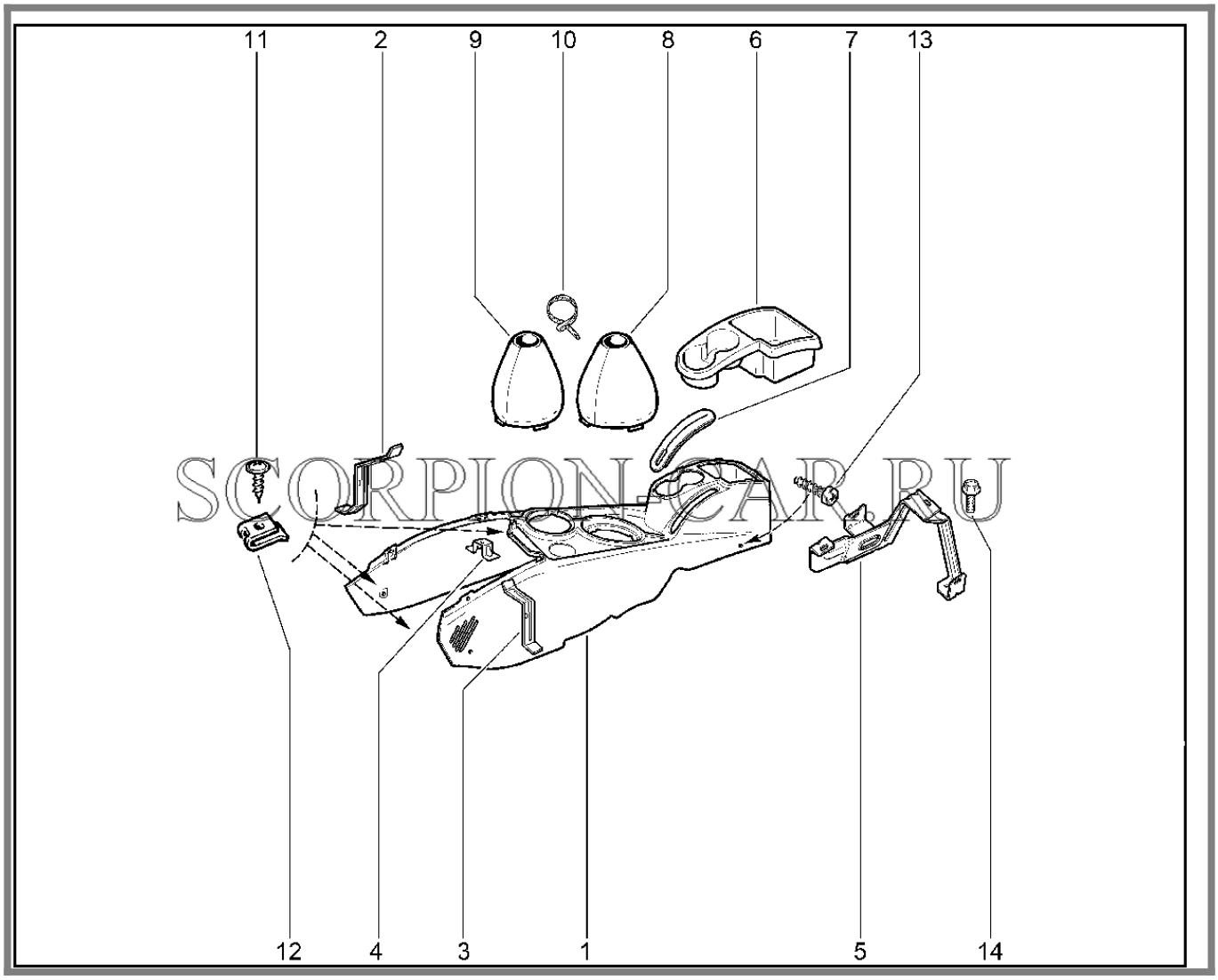

№	Каталожный номер	Доп. номер	Наименование	Кол-во	Номер замены
1	21230-5109154-55	8450085353	Облицовка туннеля пола литьё	1	
2	21230-5109114-00	8450058719	Кронштейн облицовки туннеля пола передний правый	1	
3	21230-5109115-00	8450058720	Кронштейн облицовки туннеля пола передний левый	1	
4	21230-5109124-00	8450058721	Кронштейн облицовки туннеля пола средний	1	

Каталог предоставлен сайтом scorpion-car.ru. При размещении каталога ссылка на страницу загрузки обязательна!

5	00001-7504429-55	8460050066	Кронштейн крепления облицовки туннеля пола	1	
5	00001-7504429-57	8460050067	Кронштейн крепления облицовки тоннеля в сборе	1	00001750442958
5	00001-7504429-58	8450085355	Кронштейн крепления облицовки туннеля в сборе	1	00001750442957
6	21230-5109157-55	8450085360	Ящик для мелких вещей	1	
7	21230-5109159-55	8450085354	Уплотнитель рычага ручного тормоза	1	
8	21230-5109140-00	8460004121	Чехол рычага раздаточной коробки	1	
8	21230-5109140-20	8450058722	Чехол рычага раздаточной коробки	1	
8	21230-5109140-21	8450085356	Чехол рычага раздаточной коробки	1	
8	21230-5109140-30		Чехол рычага раздаточной коробки	1	
9	21230-5109070-00	8460007468	Чехол рычага переключения передач	1	
9	21230-5109070-20	8450058718	Чехол рычага коробки передач	1	
9	21230-5109070-21	8450085357	Чехол рычага коробки передач	1	
9	21230-5109070-30		Чехол рычага коробки передач	1	
10	21100-3724308-00	8450001140	Хомут крепления проводов	2	

Каталог предоставлен сайтом scorpion-car.ru. При размещении каталога ссылка на страницу загрузки обязательна!

11	21140-5325388-00	8450001274	Винт самонарезающий крепления панели приборов	3	
12	00001-0041897-76	8450002356	Клемма для винтов с резьбой АВ № 10-12	3	
13	21140-5325388-00	8450001274	Винт самонарезающий крепления панели приборов	5	
14	00001-0038360-21	8450001067	Болт М6х12	3	

Каталог предоставлен сайтом scorpion-car.ru. При размещении каталога ссылка на страницу загрузки обязательна!

542110. Козырьки, поручни (до 03.2009)

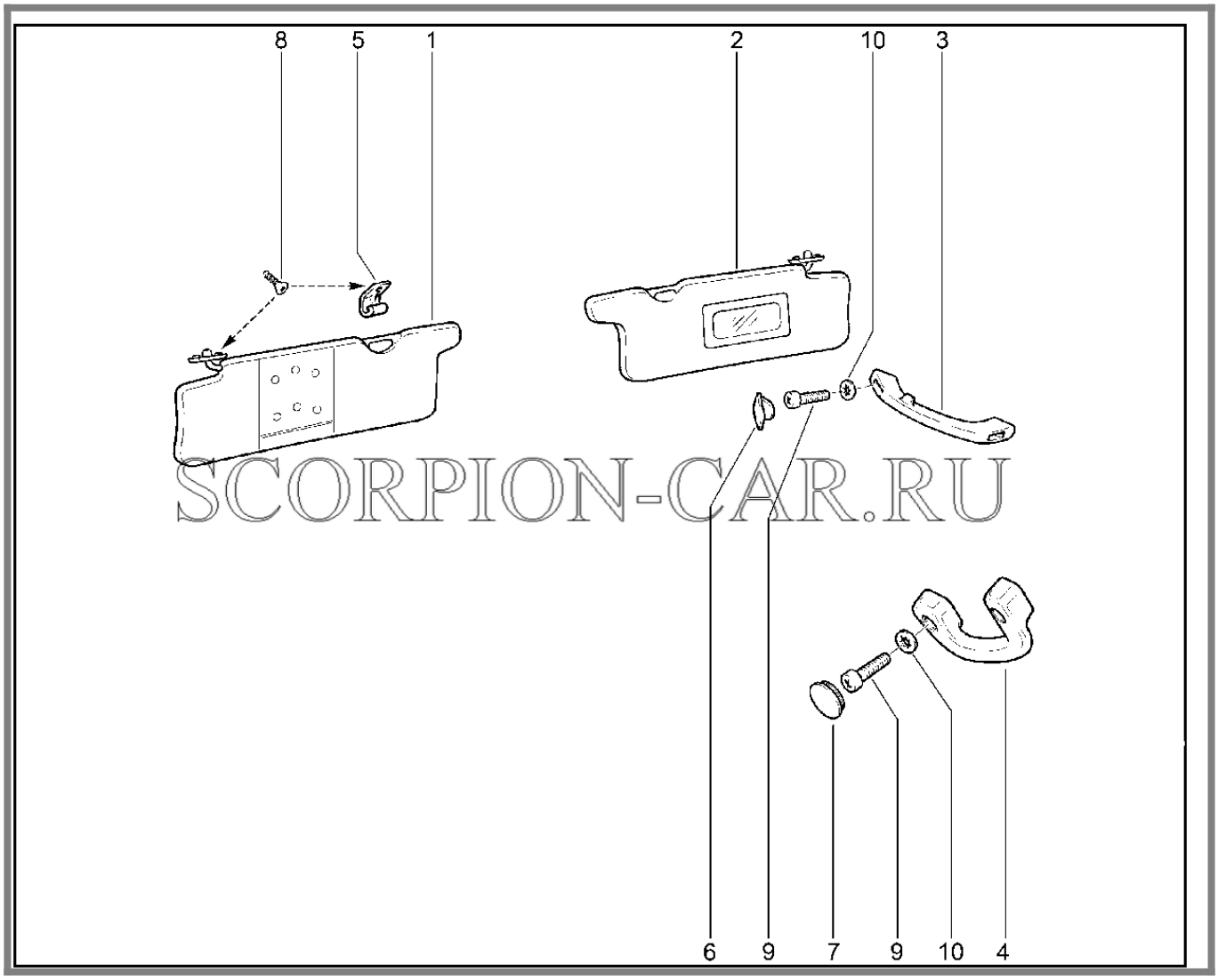

SCORPION-CAR.RU

№	Каталожный номер	Доп. номер	Наименование	Кол-во	Номер замены
1	21230-8204011-00	8460008081	Козырек противосолнечный левый	1	
1	21230-8204011-10		Козырек противосолнечный левый	1	
2	21230-8204010-01	8460008080	Козырек противосолнечный правый	1	
2	21230-8204010-11		Козырек противосолнечный правый	1	
3	21100-8202010-10	8450002354	Поручень правый	1	
3	21100-8202011-10	8450002355	Поручень левый в сборе	2	

Каталог предоставлен сайтом scorpion-car.ru. При размещении каталога ссылка на страницу загрузки обязательна!

4	21230-8202090-00	8460008076	Поручень центральный правый	1	
4	21230-8202091-00	8460008077	Поручень центральный левый	1	
5	21100-8204096-00	8450055821	Держатель противосолнечного козырька	2	
6	21100-8202043-10	8450002122	Заглушка поручня	6	
7	21100-8212772-00	8450055832	Облицовка винта крепления накладки	4	
8	00001-0076806-01	8450001855	Винт 4,9х19 самонарезающий	6	
9	00001-0032768-01	8450001742	Винт М6х30	10	
10	00001-0025990-71	8450001089	Шайба 6 стопорная	10	

Каталог предоставлен сайтом scorpion-car.ru. При размещении каталога ссылка на страницу загрузки обязательна!

542210. Козырьки, поручни (с 03.2009)

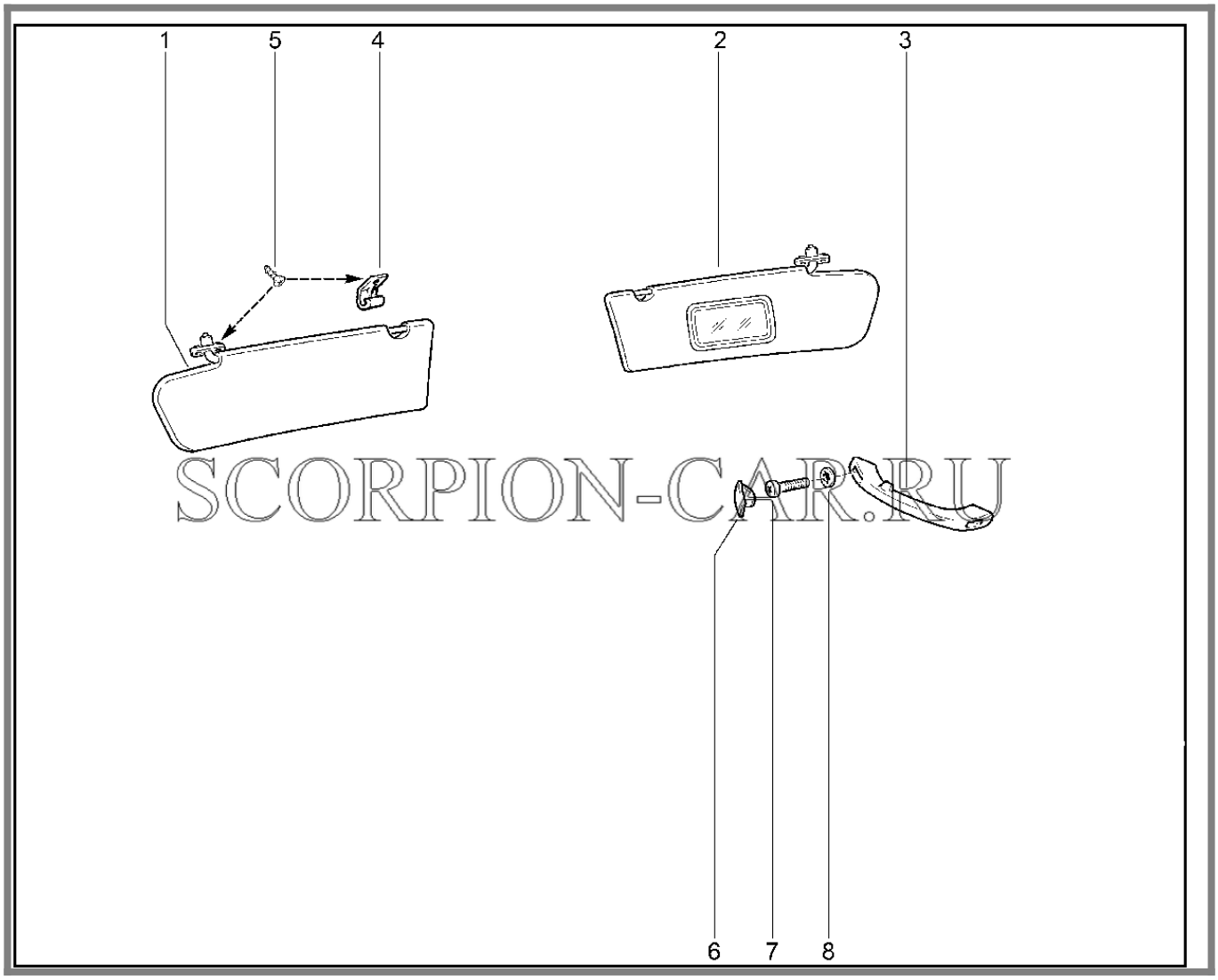

SCORPION-CAR.RU

№	Каталожный номер	Доп. номер	Наименование	Кол-во	Номер замены
1	21230-8204011-56	8450085731	Козырек противосолнечный левый	1	21230820401155
1	21230-8204011-70	8450085733	Козырёк противосолнечный левый в сборе	1	
2	21230-8204010-56	8460004357	Козырек противосолнечный правый	1	21230820401055
2	21230-8204010-57	8450085730	Козырек противосолнечный правый	1	

Каталог предоставлен сайтом scorpion-car.ru. При размещении каталога ссылка на страницу загрузки обязательна!

2	21230-8204010-61	8450085732	Козырек противосолнечный правый с наклейкой детского сиденья	1	
2	21230-8204010-80	8450085734	Козырёк противосолнечный правый с накладкой в сборе (черный)	1	
2	21230-8204010-81	8450085735	Козырек противосолнечный правый без наклейки (черный)	1	
3	21100-8202010-10	8450002354	Поручень правый	1	
3	21100-8202010-50	8450085727	Поручень правый черный в сборе	1	
3	21100-8202011-10	8450002355	Поручень левый в сборе	2	
3	21100-8202011-50	8450085728	Поручень левый черный в сборе	2	
4	21990-8204096-00	8450085525	Держатель	2	
4	21990-8204096-10	8450085524	Держатель противосолнечного козырька черный	2	
5	00001-0076806-01	8450001855	Винт 4,9х19 самонарезающий	6	
6	21100-8202043-10	8450002122	Заглушка поручня	6	
6	21100-8202043-50	8450085729	Заглушка поручня черная	6	
7	00001-0032764-01	8450001674	Винт м6х35	6	00001003276801
7	00001-0032768-01	8450001742	Винт М6х30	6	00001003276401
8	00001-0025990-71	8450001089	Шайба 6 стопорная	6	

Каталог предоставлен сайтом scorpion-car.ru. При размещении каталога ссылка на страницу загрузки обязательна!

550110. Ремни безопасности

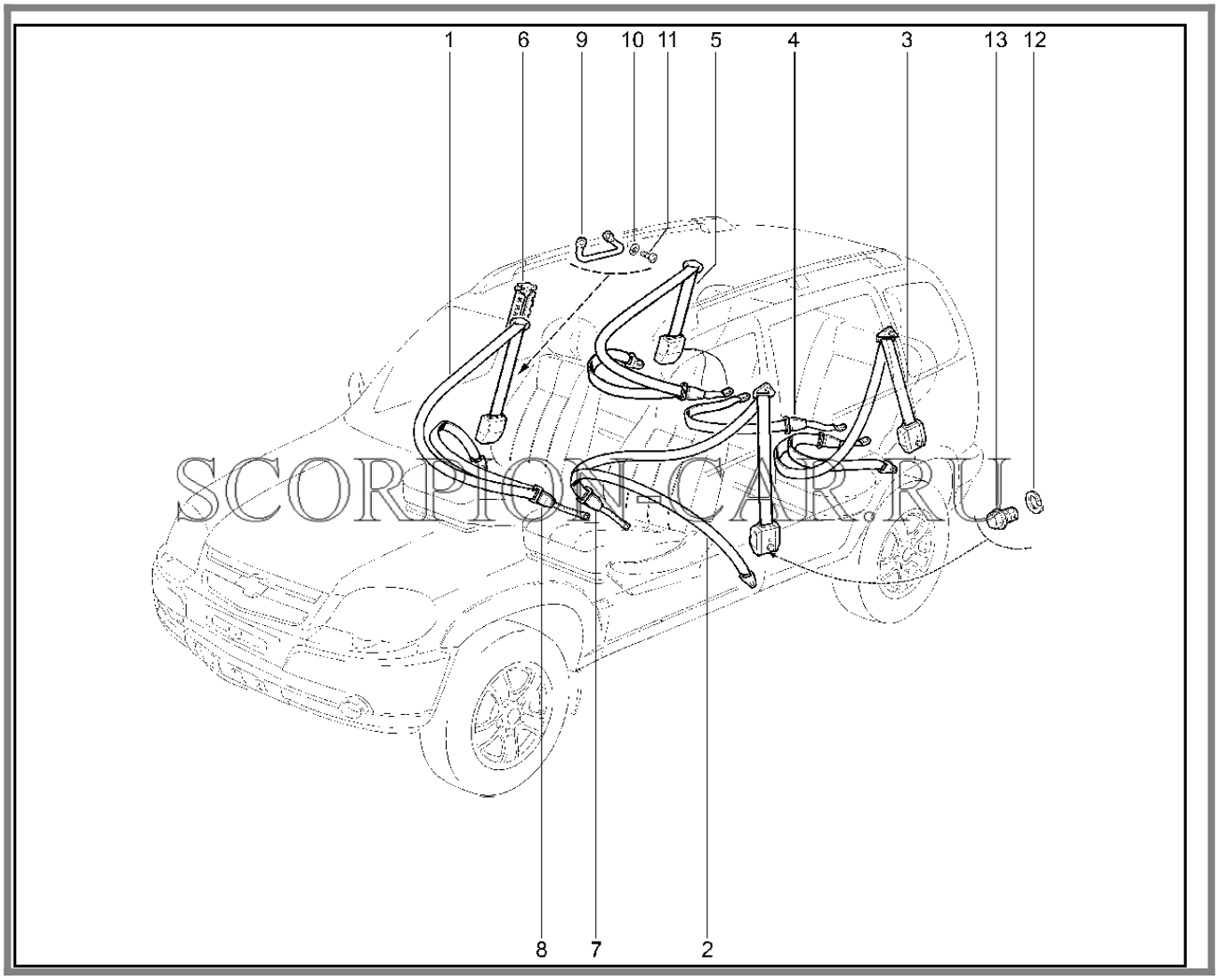

№	Каталожный номер	Доп. номер	Наименование	Кол-во	Номер замены
1	21230-8217020-10		Ремень безопасности передний правый - комплект	1	21230821702020
1	21230-8217020-20	8460004374	Ремень безопасности передний правый - комплект	1	21230821702030
1	21230-8217020-30		Ремень безопасности передний правый - комплект	1	21230821702031

Каталог предоставлен сайтом scorpion-car.ru. При размещении каталога ссылка на страницу загрузки обязательна!

1	21230-8217020-31	8460004375	Ремень безопасности передний правый - комплект	1	21230821702070
1	21230-8217020-70	8450085777	Ремень безопасности передний правый - комплект	1	
2	21230-8217021-10		Ремень безопасности передний левый	1	
2	21230-8217021-20	8460004376	Ремень безопасности передний левый	1	
2	21230-8217021-30	8460004377	Ремень безопасности передний левый	1	21230821702131
2	21230-8217021-31	8460004378	Ремень безопасности передний левый	1	
2	21230-8217021-60	8450085775	Ремень безопасности передний левый - комплект	1	
3	21230-8217211-00	8460004386	Ремень безопасности задний боковой левый - комплект	1	21230821721120
3	21230-8217211-20	8460004387	Ремень безопасности задний боковой левый - комплект	1	
4	21230-8217310-00	8460004389	Ремень безопасности задний средний - комплект	1	
5	21230-8217210-00	8460004383	Ремень безопасности задний боковой правый - комплект	1	21230821721020
5	21230-8217210-20	8460004384	Ремень безопасности задний боковой правый - комплект	1	

Каталог предоставлен сайтом scorpion-car.ru. При размещении каталога ссылка на страницу загрузки обязательна!

6	21230-8217160-00	8450085779	Регулятор крепления переднего ремня безопасности	2	
7	21230-8217029-10	8460004379	Замок переднего ремня с выключателем (левый)	1	
7	21230-8217030-00	8460008091	Замок переднего ремня безопасности (левый)	1	
7	21230-8217030-20	8460004381	Замок переднего ремня безопасности (левый)	1	
7	21230-8217031-10	8450085676	Замок переднего ремня безопасности левый с выключателем и преднатяжителем	1	
8	21230-8217030-00	8460008091	Замок переднего ремня безопасности (левый)	1	
8	21230-8217030-10	8460004380	Замок переднего ремня безопасности (правый)	1	
8	21230-8217030-20	8460004381	Замок переднего ремня безопасности (правый)	1	
9	21230-8217136-00	8450001872	Направляющая переднего ремня безопасности	2	21230821713601
9	21230-8217136-01	8450030736	Направляющая переднего ремня безопасности	2	
10	00001-0026053-71	8450001100	Шайба 6 стопорная	4	
11	00001-0032760-01	8450001671	Винт М6х12	4	
12	00001-0005170-70	8450001003	Шайба 12 пружинная	2	
12	00001-7504678-00		Шайба	2	00001000517070
13	00001-7504677-00		Болт	2	00001750468700

Каталог предоставлен сайтом scorpion-car.ru. При размещении каталога ссылка на страницу загрузки обязательна!

13	00001-7504687-00	8450085778	Болт 356-72413	2	

Каталог предоставлен сайтом scorpion-car.ru. При размещении каталога ссылка на страницу загрузки обязательна!

550210. Ремни безопасности (AIRBAG)

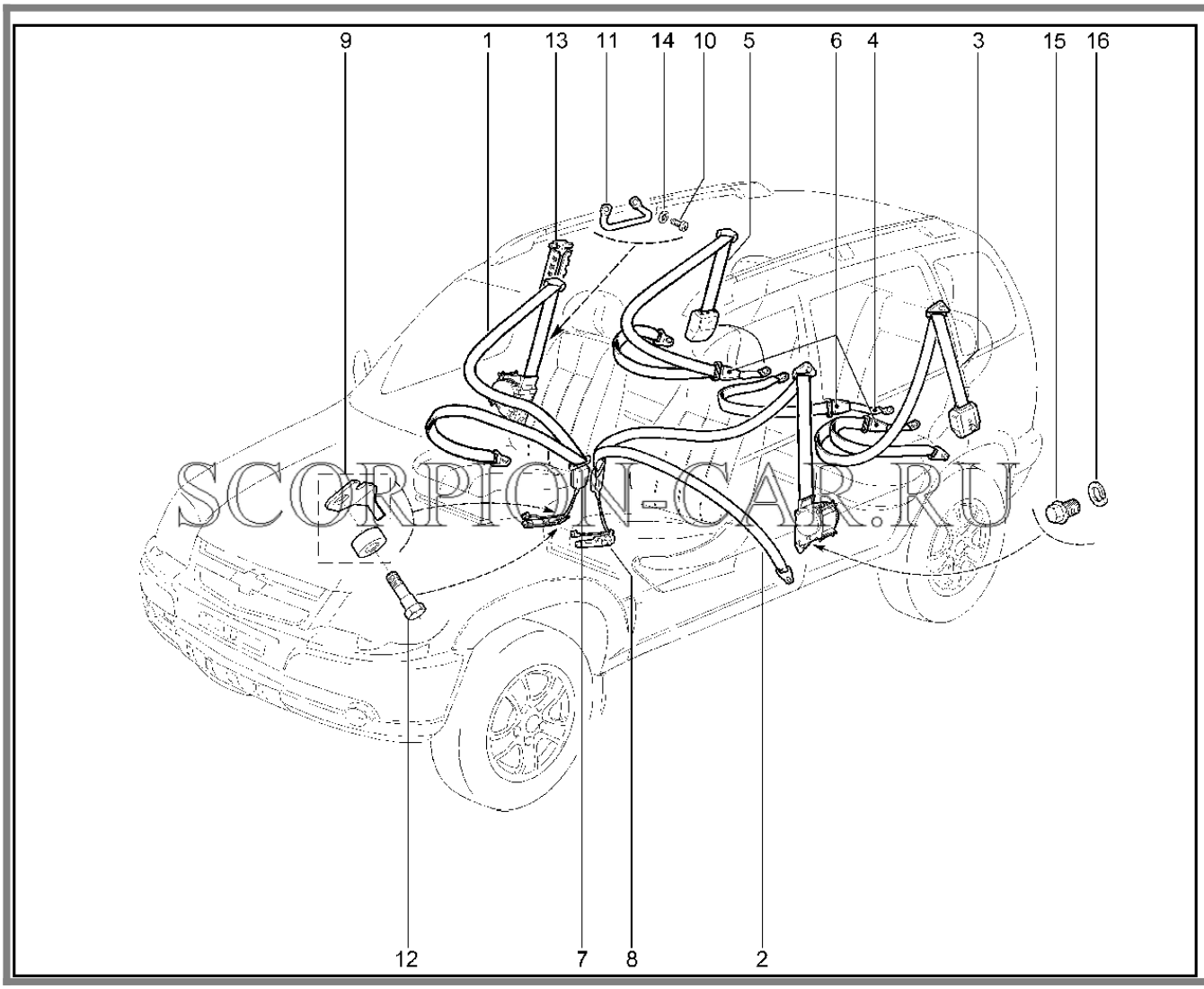

№	Каталожный номер	Доп. номер	Наименование	Кол-во	Номер замены
1	21230-8217020-60	8450085776	Ремень безопасности передний правый - комплект	1	
2	21230-8217021-60	8450085775	Ремень безопасности передний левый - комплект	1	
3	21230-8217211-00	8460004386	Ремень безопасности задний боковой левый - комплект	1	
3	21230-8217211-20	8460004387	Ремень безопасности задний боковой левый - комплект	1	

Каталог предоставлен сайтом scorpion-car.ru. При размещении каталога ссылка на страницу загрузки обязательна!

4	21230-8217310-00	8460004389	Ремень безопасности задний средний - комплект	1	
5	21230-8217210-00	8460004383	Ремень безопасности задний боковой правый - комплект	1	
5	21230-8217210-20	8460004384	Ремень безопасности задний боковой правый - комплект	1	
7	21230-8217032-60	8450085674	Замок переднего ремня безопасности правый	1	
8	21230-8217031-10	8450085676	Замок переднего ремня безопасности левый с выключателем и преднатяжителем	1	
8	21230-8217031-60	8460004382	Замок переднего ремня безопасности левый	1	
9	21231-8217130-00	8460004440	Фиксатор правый в сборе	1	
9	21231-8217131-00	8460004441	Фиксатор левый в сборе	1	
10	00001-0032760-01	8450001671	Винт М6х12	4	
11	21230-8217136-00	8450001872	Направляющая переднего ремня безопасности	2	21230821713601
11	21230-8217136-01	8450030736	Направляющая переднего ремня безопасности	2	
12	21231-8217136-00	8460010172	Болт крепления замка TRW ремня безопасности передний	2	
13	21230-8217160-00	8450085779	Регулятор крепления переднего ремня безопасности	2	

Каталог предоставлен сайтом [scorpion-car.ru](). При размещении каталога ссылка на страницу [загрузки]() обязательна!

14	00001-0026053-71	8450001100	Шайба 6 стопорная	4	
15	00001-7504677-00		Болт	2	00001750468700
15	00001-7504687-00	8450085778	Болт 356-72413	2	
16	00001-0005170-70	8450001003	Шайба 12 пружинная	2	
16	00001-7504678-00		Шайба	2	00001000517070

Каталог предоставлен сайтом scorpion-car.ru. При размещении каталога ссылка на страницу загрузки обязательна!

551110. Ремни безопасности задние (с 06.2016)

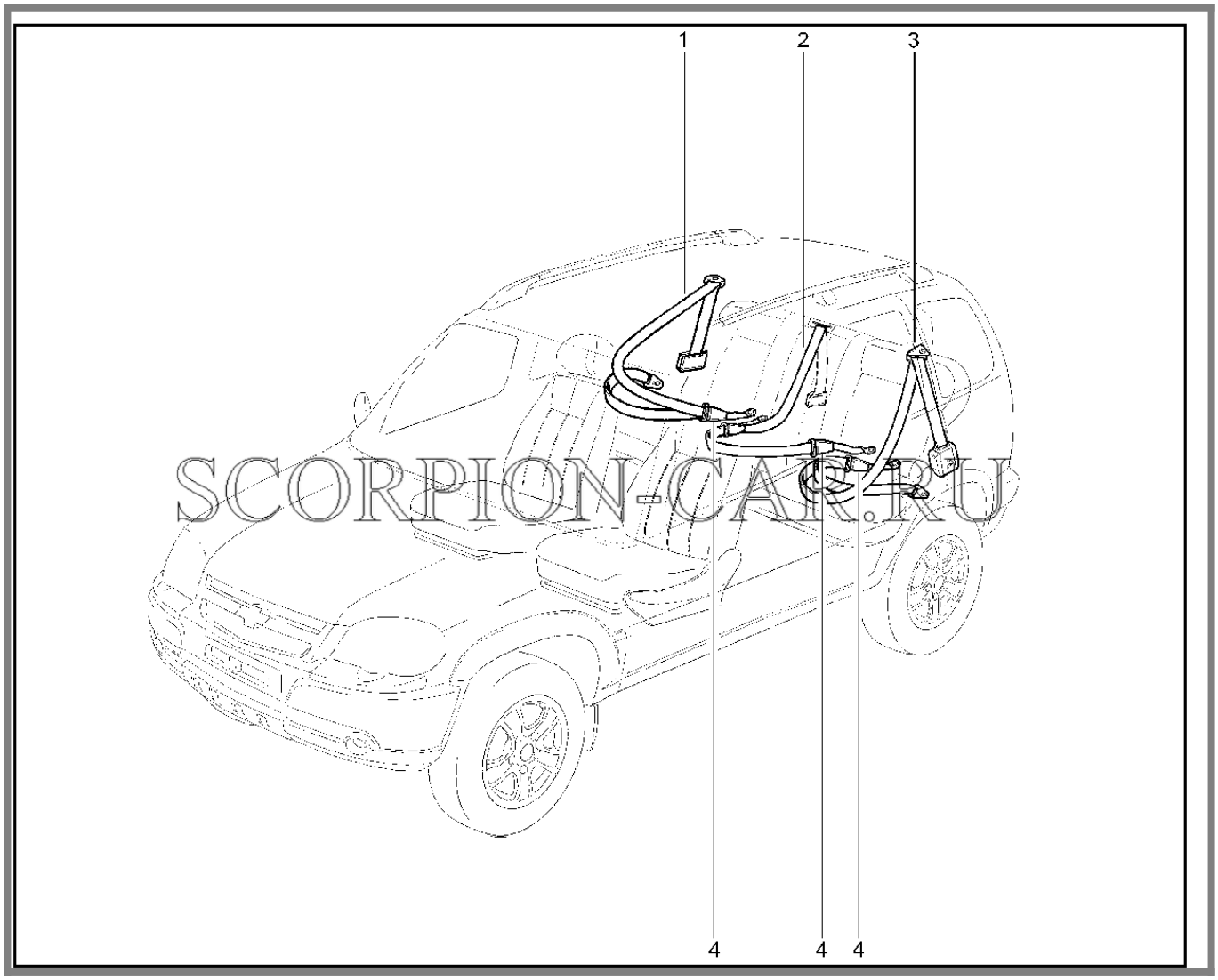

№	Каталожный номер	Доп. номер	Наименование	Кол-во	Номер замены
1	21230-8217210-30	8460004385	Ремень безопасности задний правый	1	21230821721031
1	21230-8217210-31	8450085780	Ремень безопасности задний правый	1	
2	21990-8217310-00	8460008662	Ремень безопасности задний средний - комплект	1	
3	21230-8217211-30	8460004388	Ремень безопасности задний левый	1	21230821721131
3	21230-8217211-31	8450085781	Ремень безопасности задний левый	1	
4	21990-8217230-00	8450085782	Замок заднего ремня безопасности в сборе	3	

Каталог предоставлен сайтом scorpion-car.ru. При размещении каталога ссылка на страницу загрузки обязательна!

552110. Надувные подушки безопасности

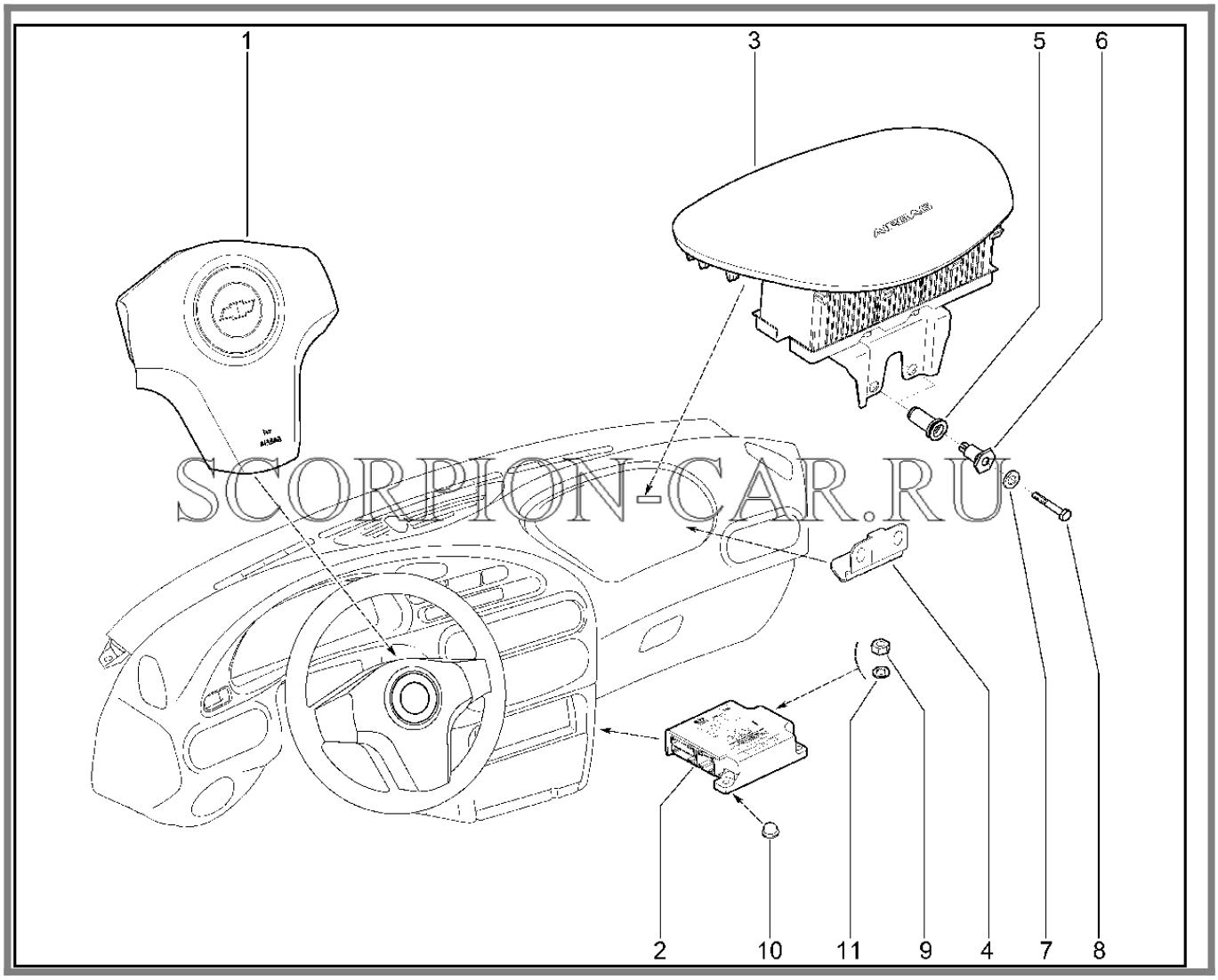

SCORPION-CAR.RU

№	Каталожный номер	Доп. номер	Наименование	Кол-во	Номер замены
1	21230-8232010-60	8450085835	Модуль подушки безопасности водителя в сборе	1	
2	21230-3824010-10	8460004063	Блок электронный управления подушками безопасности	1	
2	21230-3824010-30	8460004064	Блок электронный управления подушками безопасности	1	
2	21230-3824010-40	8460004065	Блок электронный управления подушками безопасности	1	

Каталог предоставлен сайтом scorpion-car.ru. При размещении каталога ссылка на страницу загрузки обязательна!

3	21230-8233020-60	8450085836	Модуль подушки безопасности пассажира в сборе	1	
4	21230-8233042-10	8450085435	Кронштейн правый	1	
5	00001-7504628-00	8450085837	Флекситол, базовый элемент	2	
6	00001-7504629-00	8450085838	Флекситол, регулировочный элемент	2	
7	00001-0026437-01	8450001123	Шайба 6х18	2	
8	00001-0009032-21	8450050057	Болт М6х40	2	
10	11110-6824176-00	8460010233	Колпачок гайки рычага	1	
11	00001-0025995-71	8450001172	Шайба 6х18 упругая	3	
12	00001-0058962-11	8450001091	Гайка М6	3	

Каталог предоставлен сайтом scorpion-car.ru. При размещении каталога ссылка на страницу загрузки обязательна!

560110. Термошумоизоляция моторного отсека

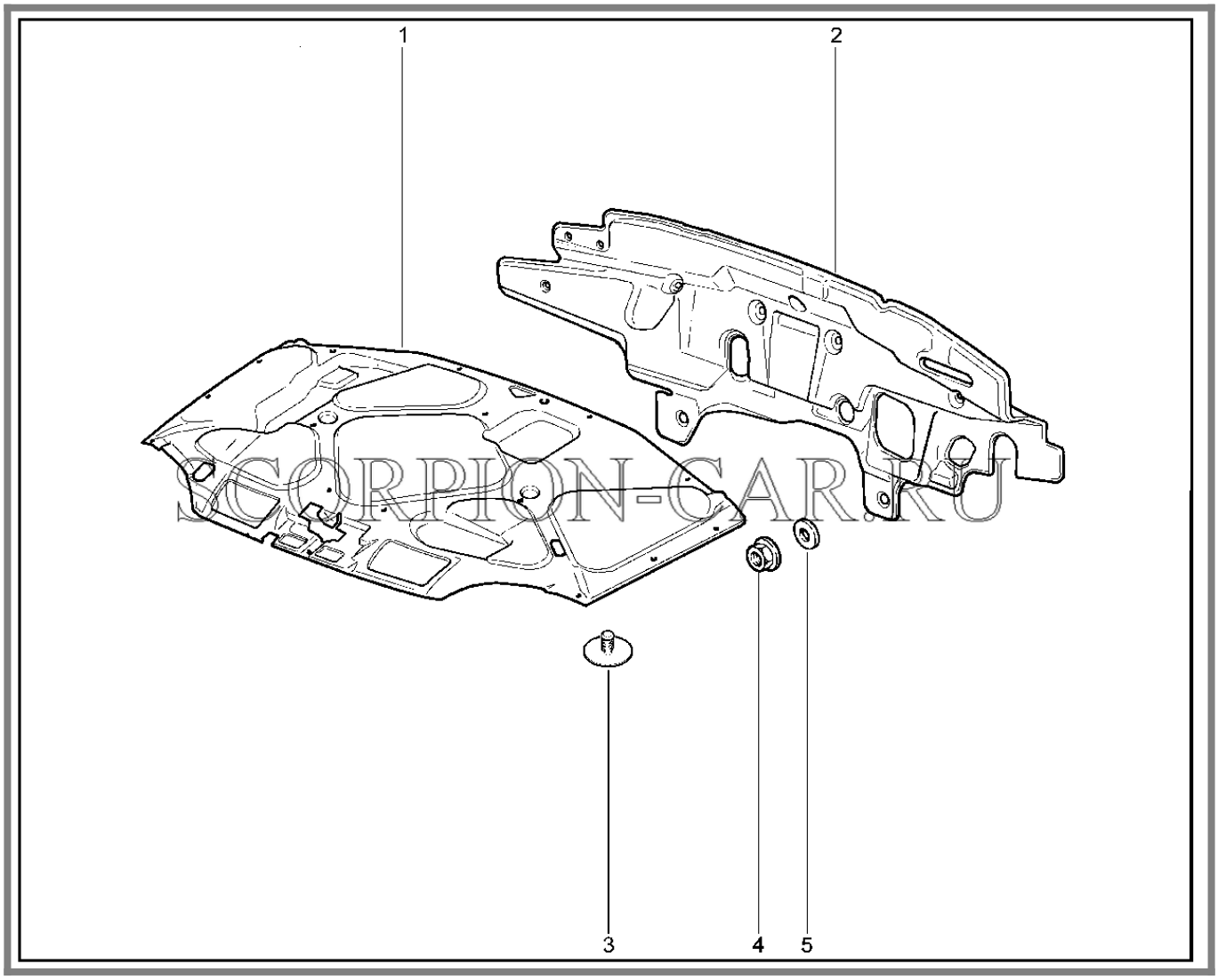

№	Каталожный номер	Доп. номер	Наименование	Кол-во	Номер замены
1	21230-5007402-00	8460004088	Обивка шумоизоляционная капота	1	21230500740201
1	21230-5007402-01	8460004089	Обивка шумоизоляционная капота	1	
1	21236-5007402-00	8460008444	Обивка шумоизоляционная капота	1	21230500740201
2	21230-5007502-42	8450085335	Обивка шумоизоляционная моторного отсека	1	
2	21230-5007502-50		Обивка шумоизоляционная моторного отсека	1	21230500750251

Каталог предоставлен сайтом scorpion-car.ru. При размещении каталога ссылка на страницу загрузки обязательна!

2	21230-5007502-51		Обивка шумоизоляционная моторного отсека	1	21230500750252
2	21230-5007502-52	8450085334	Обивка шумоизоляционная моторного отсека	1	
3	00001-7501479-00	8450085333	Кнопка	1	
4	00001-0038321-01	8450001066	Гайка М6	1	
5	00001-0026437-01	8450001123	Шайба 6х18	1	

Каталог предоставлен сайтом scorpion-car.ru. При размещении каталога ссылка на страницу загрузки обязательна!

561110. Термошумоизоляция щитка передка

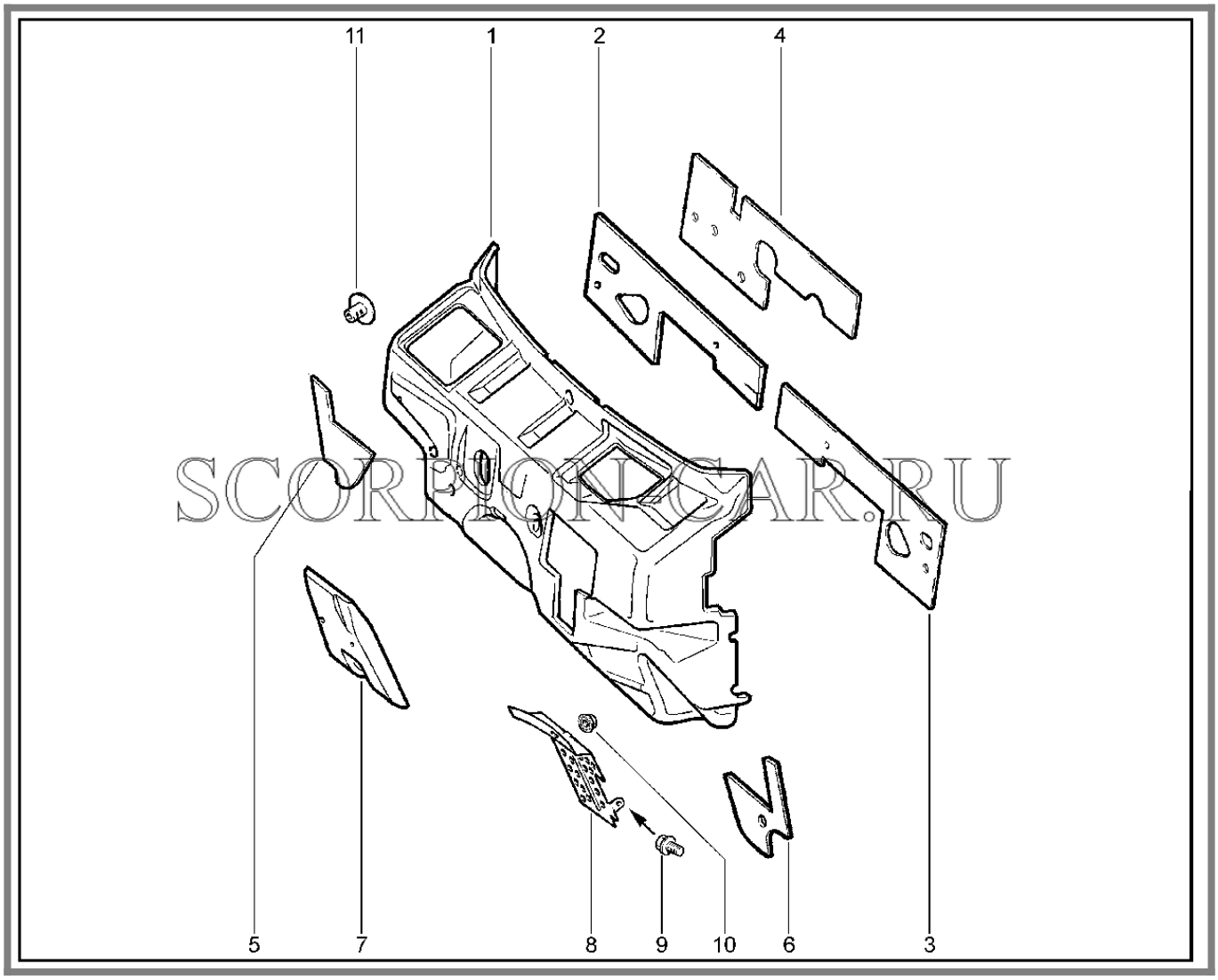

SCORPION-CAR.RU

№	Каталожный номер	Доп. номер	Наименование	Кол-во	Номер замены
1	21230-5007032-11	8460004083	Обивка шумоизоляционная щитка передка	1	21230500703212
1	21230-5007032-12	8460004084	Обивка шумоизоляционная щитка передка	1	21230500703211
1	21230-5007032-21		Обивка шумоизоляционная щитка передка	1	21230500703222
1	21230-5007032-22	8450085322	Обивка шумоизоляционная щитка передка	1	21230500703223

Каталог предоставлен сайтом scorpion-car.ru. При размещении каталога ссылка на страницу загрузки обязательна!

1	21230-5007032-23	8450085323	Обивка шумоизоляционная щитка передка	1	21230500703222
2	21230-5007120-00		Прокладка изоляционная щитка передка правая	1	21230500712024
2	21230-5007120-24	8450085332	Прокладка изоляционная щитка передка правая	1	21230500712000
3	21230-5007121-00	8460007391	Прокладка изоляционная щитка передка левая	1	21230500712104
3	21230-5007121-04	8450085326	Прокладка изоляционная щитка передка левая	1	21230500712100
4	21230-5007120-21		Прокладка изоляционная щитка передка правая	1	21230500712024
4	21230-5007120-24	8450085332	Прокладка изоляционная щитка передка правая	1	21230500712021
5	21230-5007122-00		Прокладка изоляционная брызговика переднего крыла	1	21230500712204
5	21230-5007122-04	8450085327	Прокладка изоляционная брызговика переднего правого крыла	1	
6	21230-5007123-00		Прокладка изоляционная брызговика переднего крыла левая	1	21230500712304
6	21230-5007123-04	8450085328	Прокладка изоляционная брызговика переднего левого крыла	1	
7	21230-5007060-00	8460004085	Подушка выравнивающая	1	21230500706010

Каталог предоставлен сайтом scorpion-car.ru. При размещении каталога ссылка на страницу загрузки обязательна!

7	21230-5007060-10	8450085320	Подушка выравнивающая	1	21230500706000
8	21230-5007075-00	8450085321	Пластина опорная	1	
9	00001-0038360-21	8450001067	Болт М6х12	1	
10	00001-0038321-01	8450001066	Гайка М6	1	
11	21100-5007248-00	8450001587	Пистон	1	

Каталог предоставлен сайтом scorpion-car.ru. При размещении каталога ссылка на страницу загрузки обязательна!

562110. Коврики

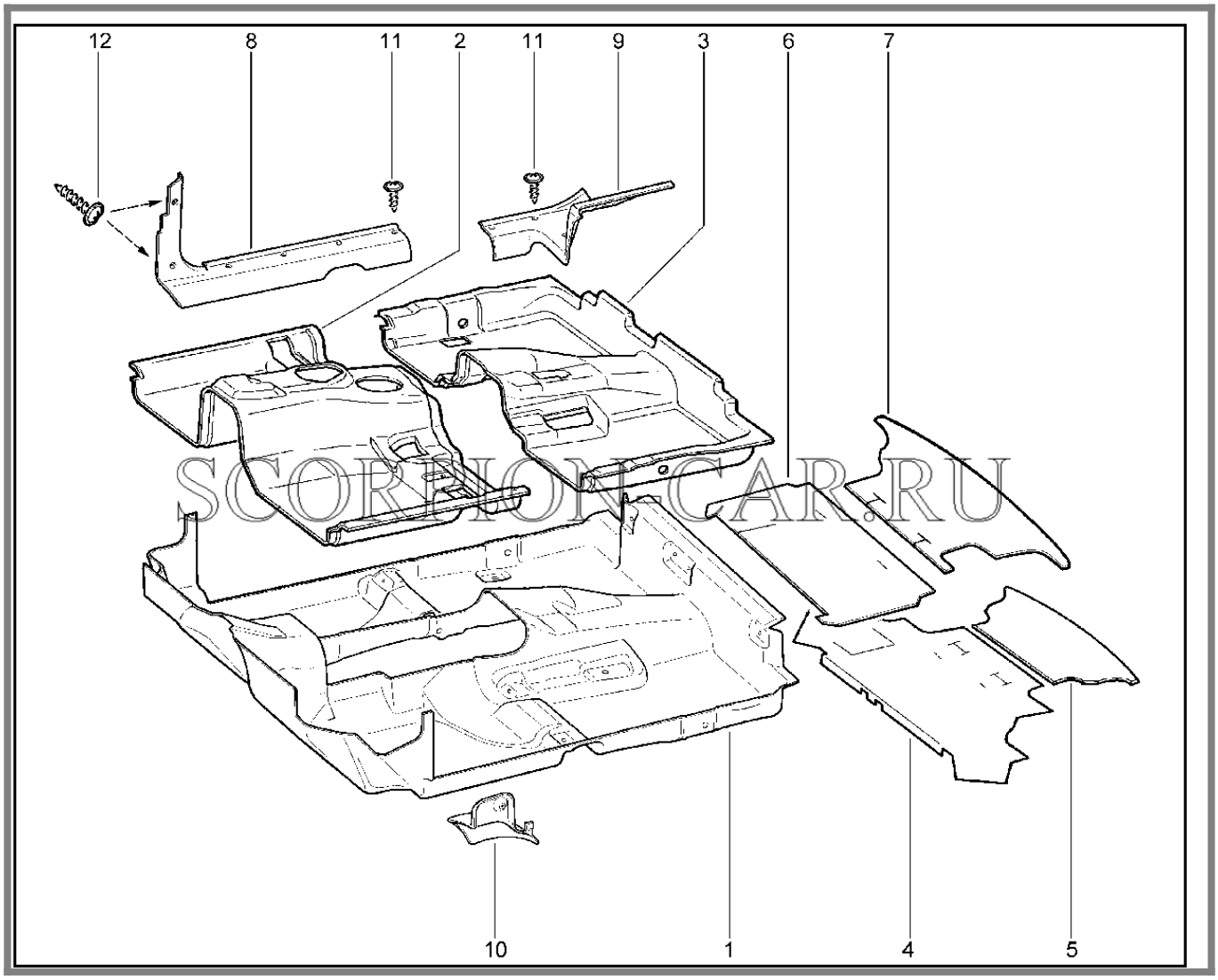

№	Каталожный номер	Доп. номер	Наименование	Кол-во	Номер замены
1	21230-5109008-00	8460007463	Коврик пола	1	21230510900810
1	21230-5109008-10	8460007464	Коврик пола	1	21236510900820
1	21236-5109008-20		Коврик пола	1	
2	21230-5109006-50		Ковер пола передний с шумоизоляцией в сборе	1	21230510900652
2	21230-5109006-52		Ковер пола передний с шумоизоляцией в сборе	1	21230510900650

Каталог предоставлен сайтом scorpion-car.ru. При размещении каталога ссылка на страницу загрузки обязательна!

2	21230-5109006-60	8460004117	Ковер пола передний с шумоизоляцией в сборе	1	21230510900662
2	21230-5109006-62	8460004118	Ковер пола передний с шумоизоляцией в сборе	1	21230510900660
2	21230-5109006-70	8450085310	Ковер пола передний с шумоизоляцией в сборе	1	
2	21230-5109006-71	8450085311	Ковер пола передний с шумоизоляцией в сборе	1	
3	21230-5109040-50	8460004119	Ковер пола средний с шумоизоляцией в сборе	1	
3	21230-5109040-52	8450085308	Ковер пола средний с шумоизоляцией в сборе	1	
3	21230-5109040-53	8450085309	Ковер пола средний с шумоизоляцией в сборе	1	8450085308
3	21230-5109040-60		Ковер пола средний с шумоизоляцией в сборе	1	
4	21230-5007250-01		Обивка изоляционная пола багажника передняя	1	21230500725002
4	21230-5007250-02	8450085307	Обивка изоляционная пола багажника передняя	1	21230500725001
5	21230-5007252-01		Обивка изоляционная пола багажника задняя	1	21230500725202
5	21230-5007252-02		Обивка изоляционная пола багажника задняя	1	21230500725203

Каталог предоставлен сайтом scorpion-car.ru. При размещении каталога ссылка на страницу загрузки обязательна!

5	21230-5007252-03	8450085325	Обивка изоляционная пола багажника задняя	1	21230500725201
6	21230-5109256-00	8460004123	Коврик багажника передний	1	21230510925610
6	21230-5109256-10	8460004124	Коврик багажника передний	1	21230510925621
6	21230-5109256-20	8460004125	Коврик багажника передний	1	21230510925621
6	21230-5109256-21		Коврик багажника передний	1	21230510925600
7	21230-5109266-00	8460004126	Коврик багажника задний	1	21230510926620
7	21230-5109266-10	8460004127	Коврик багажника задний	1	21230510926620
7	21230-5109266-20	8450085352	Коврик багажника задний	1	
7	21230-5109266-21		Коврик багажника задний	1	21230510926620
7	21230-5109266-30	8460004128	Коврик багажника задний	1	21230510926620
8	21230-5109076-00	8450085348	Облицовка порога пола передняя правая	1	
8	21230-5109077-00	8450085349	Облицовка порога пола передняя левая	1	
9	21230-5109078-00	8450085350	Облицовка порога пола задняя правая	1	
9	21230-5109079-00	8450085351	Облицовка порога пола задняя левая	1	
10	21230-5109443-10	8460010173	Накладка облицовки порога пола	1	
11	21230-6302332-00	8450001702	Винт самонарезающий 4,9x16	20	21230630233220
11	21230-6302332-20	8450085381	Винт самонарезающий	20	21230630233200

Каталог предоставлен сайтом scorpion-car.ru. При размещении каталога ссылка на страницу загрузки обязательна!

12	21230-6302334-00	8450001703	Винт самонарезающий	4	

Каталог предоставлен сайтом scorpion-car.ru. При размещении каталога ссылка на страницу загрузки обязательна!

566110. Схема установки заглушек

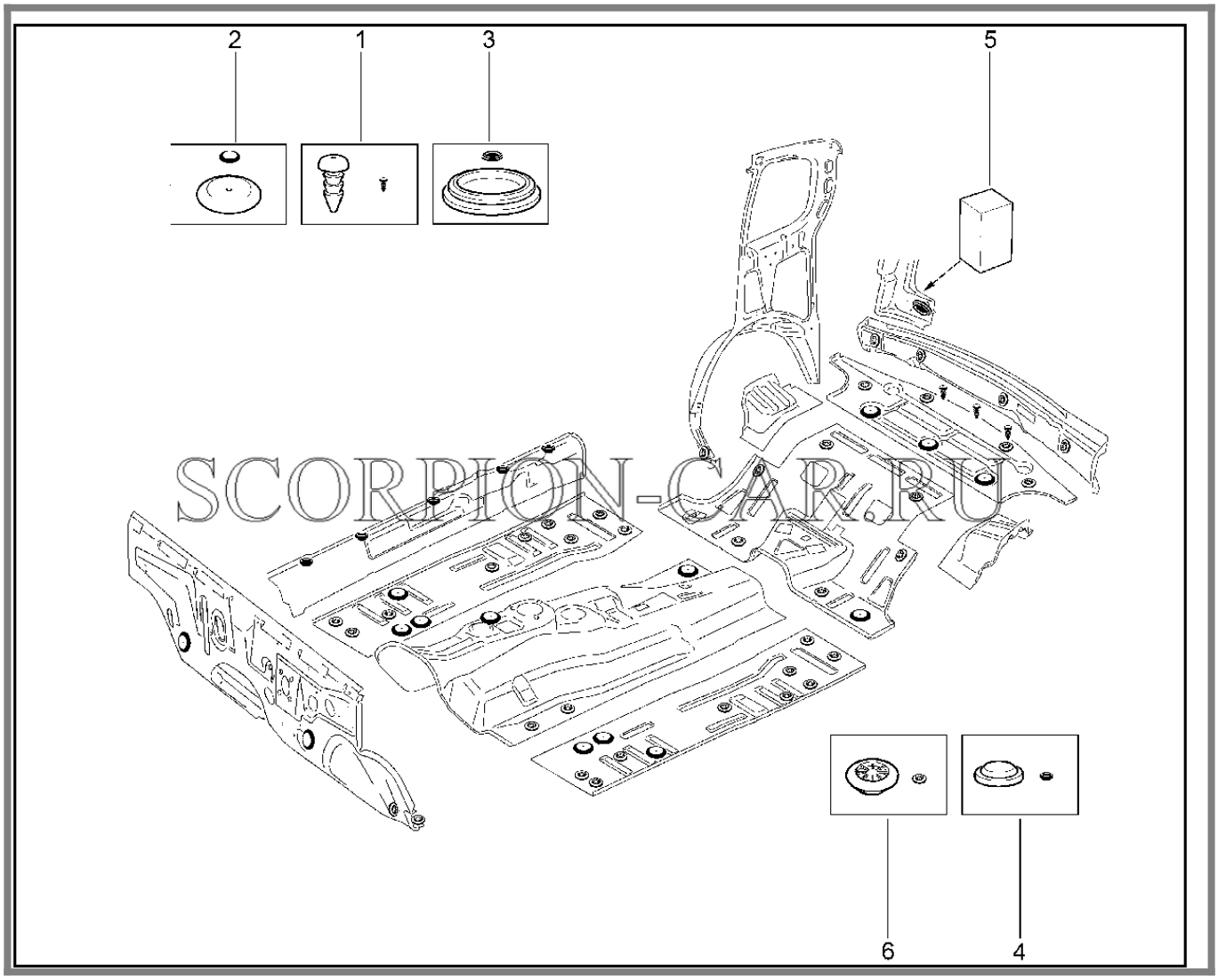

SCORPION-CAR.RU

№	Каталожный номер	Доп. номер	Наименование	Кол-во	Номер замены
1	00001-0045672-80	8450050227	Кнопка резиновая 4x3	3	
2	21100-5007090-00	8450055432	Заглушка d35	12	21100500709001
2	21100-5007090-01	8450085300	Заглушка D35	12	8450055432
3	21100-5402382-00	8450085331	Заглушка	2	
4	21100-5007091-00	8450002146	Буфер d12	10	21100500709101
4	21100-5007091-01	8450085286	Буфер D12	11	8450002146
5	21230-5007752-00	8450085319	Заглушка заднего крыла	2	
6	21100-5007092-00	8450055433	Заглушка d20	39	21100500709201

Каталог предоставлен сайтом scorpion-car.ru. При размещении каталога ссылка на страницу загрузки обязательна!

6	21100-5007092-01	8450085287	Заглушка D20	39	8450055433

Каталог предоставлен сайтом scorpion-car.ru. При размещении каталога ссылка на страницу загрузки обязательна!

570110. Обивка салона (до 03.2009)

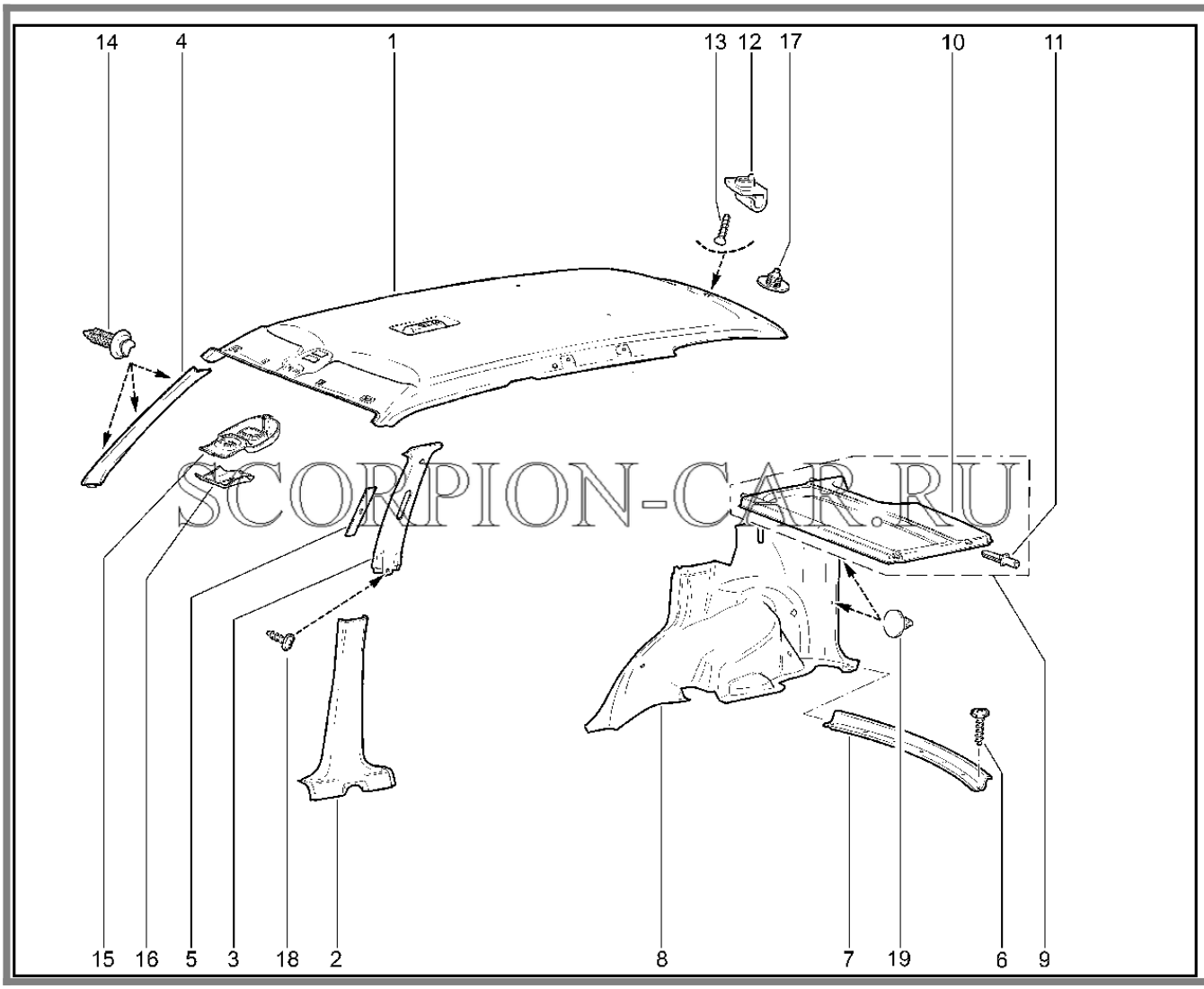

SCORPION-CAR.RU

№	Каталожный номер	Доп. номер	Наименование	Кол-во	Номер замены
1	21230-5702012-02	8460004184	Обивка крыши	1	
2	21230-5402124-00	8450085499	Обивка нижняя правая	1	
2	21230-5402125-00	8450085500	Обивка нижняя левая	1	
3	21230-5402128-00	8450085501	Обивка верхняя правая	1	
3	21230-5402129-00	8450085502	Обивка верхняя левая	1	
4	21230-5402114-00	8460007577	Обивка стойки ветрового окна правая	1	

Каталог предоставлен сайтом scorpion-car.ru. При размещении каталога ссылка на страницу загрузки обязательна!

4	21230-5402114-01	8450085505	Обивка стойки ветрового окна правая	1	
4	21230-5402115-00	8460007578	Обивка стойки ветрового окна левая	1	
4	21230-5402115-01	8450085506	Обивка стойки ветрового окна левая	1	
5	21230-5402172-00	8450006246	Вставка обивки центральной стойки	2	
6	21230-6302336-00	8450058840	Винт самонарезающий	7	
7	21230-5602016-00	8450085516	Облицовка поперечины задка	1	
8	21230-5402190-00	8460007585	Обивка арки и боковины правая	1	21230540219021
8	21230-5402190-21		Обивка арки и боковины правая	1	21230540219100
8	21230-5402191-00	8460007586	Обивка арки и боковины левая	1	21230540219121
8	21230-5402191-21		Обивка арки и боковины левая	1	21230540219000
9	21230-5607010-00	8460007594	Полка багажника в сборе	1	21230560701001
9	21230-5607010-01	8460004176	Полка багажника в сборе	1	21230560701000
10	21230-5607014-00	8460010175	Полка багажника	1	
11	21120-5607042-00	8450073423	Ось полки багажника	4	
12	21230-8204096-01	8460004358	Держатель	1	
13	00001-0076806-01	8450001855	Винт 4,9x19 самонарезающий	1	
13	00001-7501479-00	8450085333	Кнопка	4	
14	21080-6102053-00	8450054442	Пистон	6	

Каталог предоставлен сайтом scorpion-car.ru. При размещении каталога ссылка на страницу загрузки обязательна!

15	21230-5702160-00	8460007609	Накладка обивки крыши передняя	1	
16	21230-5702162-00	8460004185	Вставка передней накладки	1	
17	21120-5702154-01	8450001726	Пистон	4	
18	21230-6302332-00	8450001702	Винт самонарезающий 4,9х16	2	

Каталог предоставлен сайтом scorpion-car.ru. При размещении каталога ссылка на страницу загрузки обязательна!

570210. Обивка салона (с 03.2009)

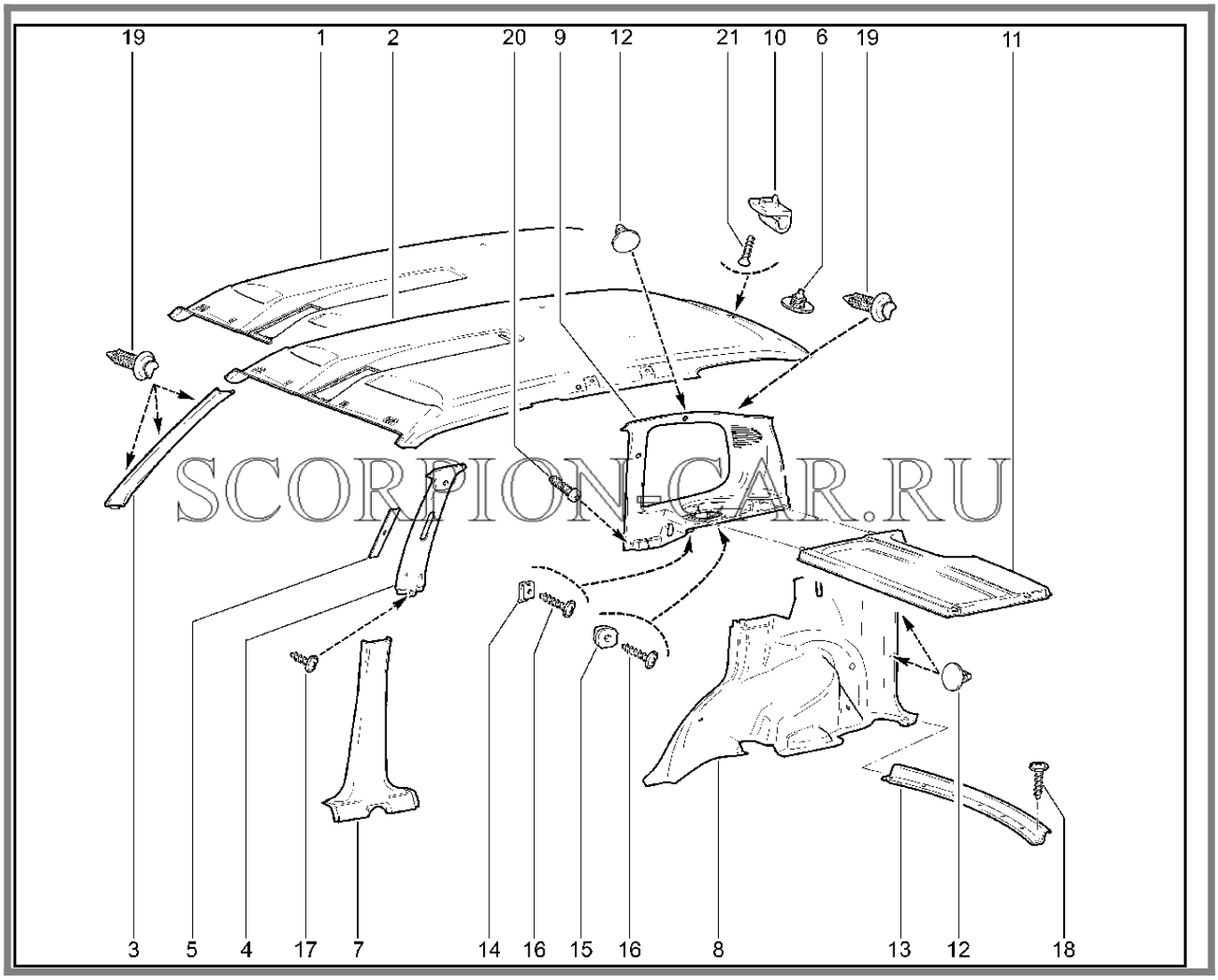

№	Каталожный номер	Доп. номер	Наименование	Кол-во	Номер замены
1	21230-5702010-10	8450085519	Обивка крыши	1	
1	21230-5702010-55		Обивка крыши	1	21230570201060
1	21230-5702010-60	8460004181	Обивка крыши	1	21230570201071
1	21230-5702010-71	8450085523	Обивка крыши (чёрная)	1	
2	21230-5702010-11	8450085521	Обивка крыши	1	
2	21230-5702010-56		Обивка крыши	1	21230570201061
2	21230-5702010-61	8460004182	Обивка крыши	1	21230570201056
2	21230-5702010-70	8460004183	Обивка крыши черная	1	

Каталог предоставлен сайтом scorpion-car.ru. При размещении каталога ссылка на страницу загрузки обязательна!

3	21230-5402114-01	8450085505	Обивка стойки ветрового окна правая	1	
3	21230-5402128-00	8450085501	Обивка верхняя правая	1	
4	21230-5402115-01	8450085506	Обивка стойки ветрового окна левая	1	
4	21230-5402129-00	8450085502	Обивка верхняя левая	1	
5	21230-5402172-00	8450006246	Вставка обивки центральной стойки	2	
6	21120-5702154-01	8450001726	Пистон	4	
6	21120-5702154-10	8450085526	Пистон	2	
7	21230-5402124-00	8450085499	Обивка нижняя правая	1	
7	21230-5402125-00	8450085500	Обивка нижняя левая	1	
8	21230-5402190-20		Обивка арки и боковины правая	1	
8	21230-5402190-21		Обивка арки и боковины правая	1	
8	21230-5402190-22	8460004173	Обивка арки и боковины правая в сборе	1	21230540219023
8	21230-5402190-23	8450085497	Обивка арки и боковины правая в сборе	1	21230540219022
8	21230-5402191-20	8460004174	Обивка арки и боковины левая	1	
8	21230-5402191-21		Обивка арки и боковины левая	1	
8	21230-5402191-23	8450085498	Обивка арки и боковины левая в сборе	1	
9	21230-5402140-01	8450085503	Обивка стойки задка правая в сборе	1	21230540214100

Каталог предоставлен сайтом scorpion-car.ru. При размещении каталога ссылка на страницу загрузки обязательна!

9	21230-5402141-01	8450085504	Обивка стойки задка левая в сборе	1	
10	21230-8204096-01	8460004358	Держатель	1	21990820409600
10	21990-8204096-00	8450085525	Держатель	1	21990820409601
10	21990-8204096-10	8450085524	Держатель противосолнечного козырька черный	1	
11	21230-5607010-01	8460004176	Полка багажника в сборе	1	21230560701002
11	21230-5607010-02	8450085517	Полка багажника со шнуром в сборе	1	21230560701001
12	00001-7501479-00	8450085333	Кнопка	4	
13	21230-5602016-00	8450085516	Облицовка поперечины задка	1	
14	00001-0041897-76	8450002356	Клемма для винтов с резьбой АВ № 10-12	2	
15	21050-6816096-00	8450001704	Гайка	2	
16	21230-5402162-00	8450001933	Винт самонарезающий	4	
17	21230-6302332-00	8450001702	Винт самонарезающий 4,9х16	2	
18	21230-6302336-20	8450085407	Винт самонарезающий 3,6х19	7	21230630233600
19	21080-6102053-00	8450054442	Пистон	8	
19	21700-6102053-00	8450001690	Клипса	6	
20	00001-0076711-07	8450050275	Винт 4,9х12,7 самонарезающий	2	
21	00001-0076806-01	8450001855	Винт 4,9х19 самонарезающий	1	

Каталог предоставлен сайтом scorpion-car.ru. При размещении каталога ссылка на страницу загрузки обязательна!

571110. Обивка передних дверей

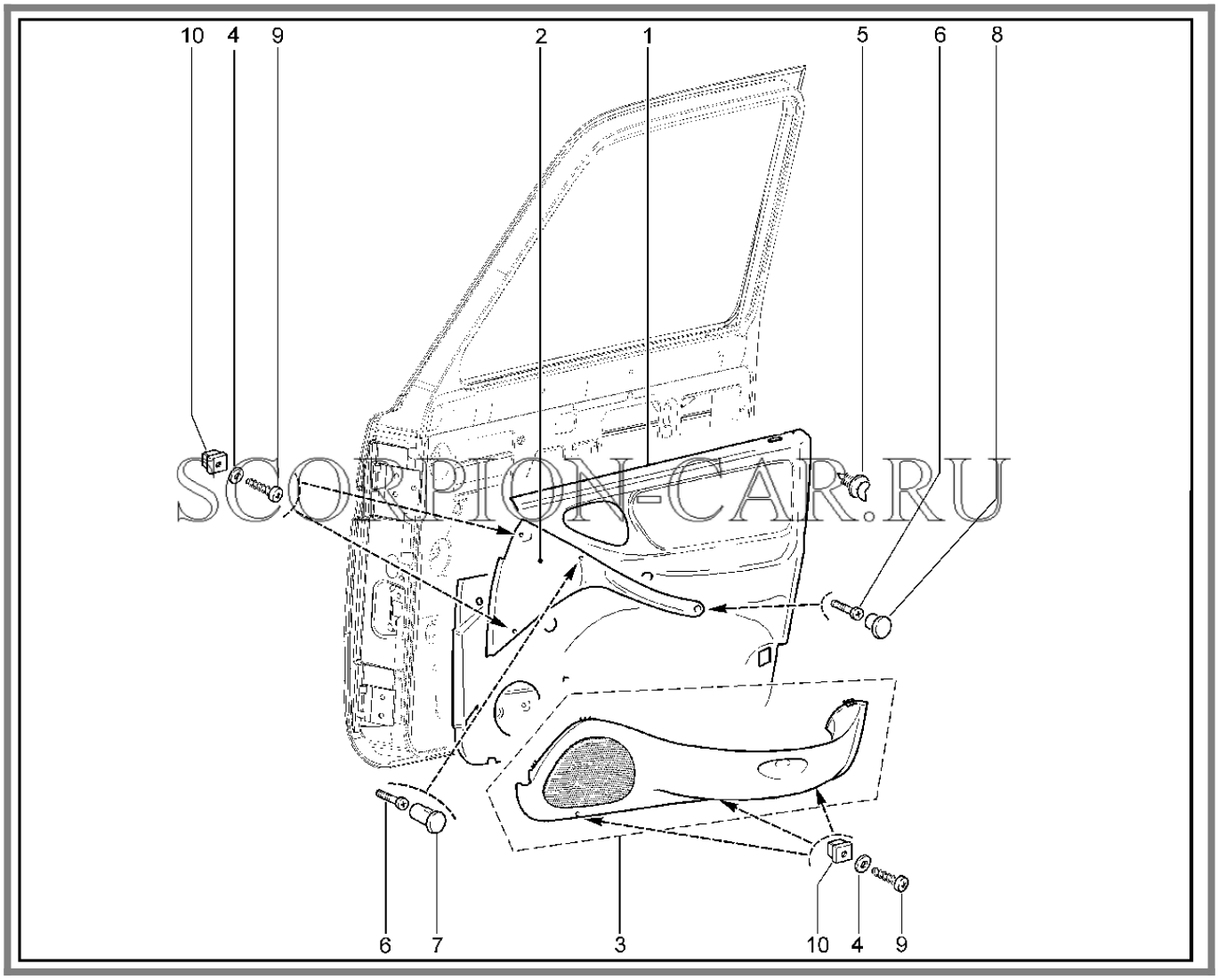

№	Каталожный номер	Доп. номер	Наименование	Кол-во	Номер замены
1	21230-6102012-01	8460007625	Обивка передней двери правая с кронштейнами в сборе	1	21230610201221
1	21230-6102012-05	8450085550	Обивка двери передняя правая в сборе	1	
1	21230-6102012-13	8460004188	Обивка передней двери правая	1	
1	21230-6102012-14	8450085549	Обивка передней двери правая	1	
1	21230-6102012-15		Обивка передней двери с накладкой правая в сборе	1	

Каталог предоставлен сайтом scorpion-car.ru. При размещении каталога ссылка на страницу загрузки обязательна!

1	21230-6102012-20	8460007628	Обивка передней двери правая с кронштейнами в сборе	1	
1	21230-6102012-21	8460007629	Обивка передней двери правая с кронштейнами в сборе	1	21230610201201
1	21230-6102013-01	8460007631	Обивка передней двери левая с кронштейнами в сборе	1	21230610201321
1	21230-6102013-05	8450085561	Обивка двери передняя левая в сборе (искр)	1	
1	21230-6102013-13	8460004189	Обивка передней двери левая	1	
1	21230-6102013-14	8450085560	Обивка передней двери левая	1	
1	21230-6102013-15		Обивка передней двери с накладкой левая в сборе	1	
1	21230-6102013-20	8460007634	Обивка передней двери левая с кронштейнами в сборе	1	
1	21230-6102013-21	8460007635	Обивка передней двери левая с кронштейнами в сборе	1	21230610201301
2	21230-6816082-00	8450085551	Ручка подлокотника правая	1	
2	21230-6816083-00	8450085555	Ручка подлокотника левая	1	
3	21230-6102018-00	8460004190	Карман обивки двери в сборе правый	1	21236610201800
3	21230-6102019-00	8460004191	Карман обивки двери в сборе левый	1	21236610201900

Каталог предоставлен сайтом scorpion-car.ru. При размещении каталога ссылка на страницу загрузки обязательна!

3	21236-6102018-00	8450085554	Карман обивки двери в сборе правый	1	21230610201800
3	21236-6102019-00	8450085558	Карман обивки двери в сборе левый	1	21230610201900
4	00001-0005193-07	8460010178	Шайба 5	10	
5	21080-6102053-00	8450054442	Пистон	9	
6	00001-0032768-01	8450001742	Винт М6х30	1	
7	21230-6816092-00	8450085552	Заглушка верхняя правая	1	
7	21230-6816093-00	8450085556	Заглушка верхняя левая	1	
8	21230-6816098-00	8450085553	Заглушка нижняя правая	1	
8	21230-6816099-00	8450085557	Заглушка нижняя левая	1	
9	00001-0076705-07	8450001743	Винт самонарезающий	10	00001041405100
10	21050-6816096-00	8450001704	Гайка	10	

Каталог предоставлен сайтом scorpion-car.ru. При размещении каталога ссылка на страницу загрузки обязательна!

572110. Обивка задних дверей

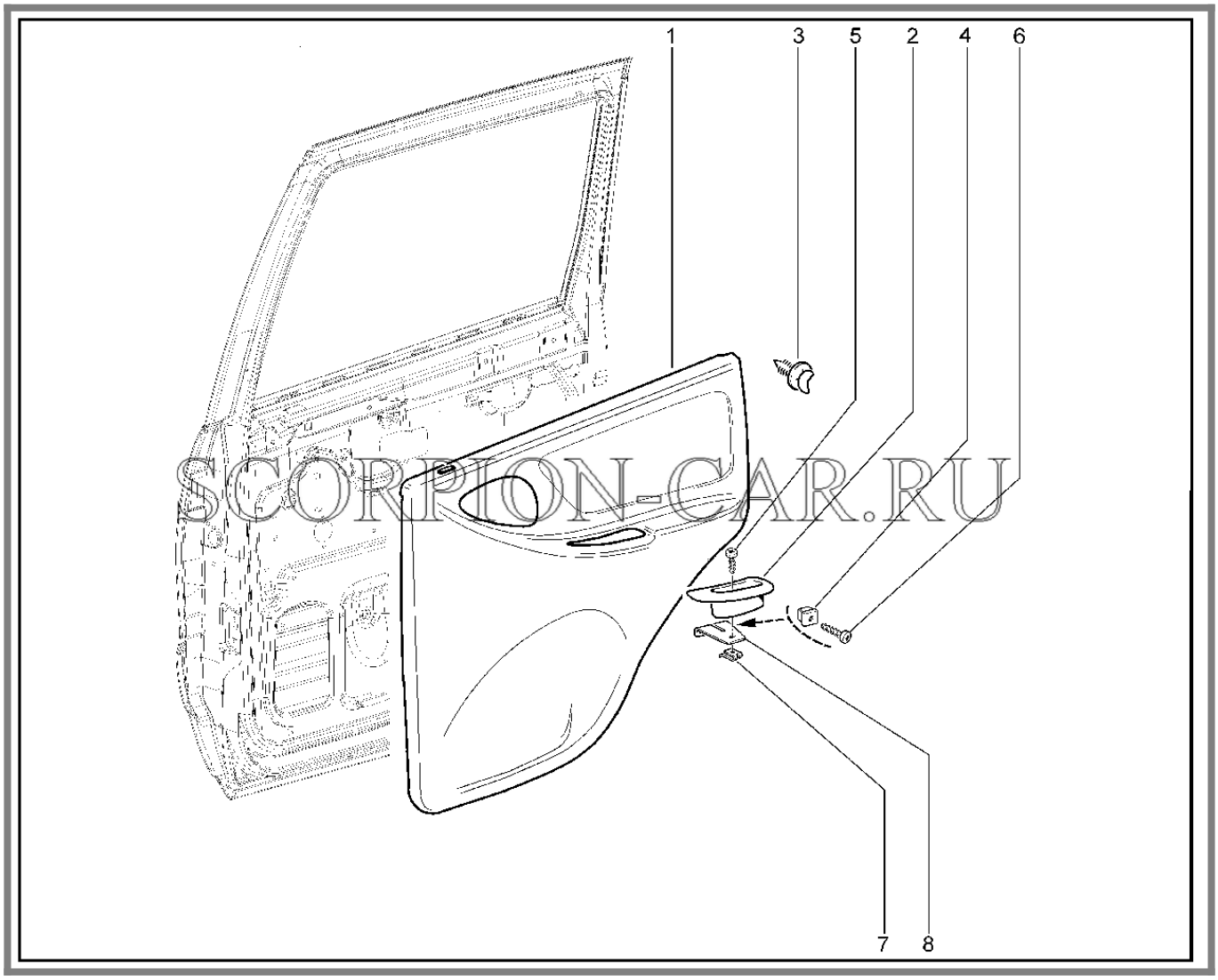

№	Каталожный номер	Доп. номер	Наименование	Кол-во	Номер замены
1	21230-6202012-01	8460007767	Обивка задней двери правая	1	21230620201221
1	21230-6202012-05	8450085617	Обивка двери, задняя правая в сборе	1	
1	21230-6202012-13	8460004227	Обивка задней двери правая	1	
1	21230-6202012-14	8450085616	Обивка двери задняя правая в сборе (искр)	1	
1	21230-6202012-15	8460004228	Обивка задней двери с накладкой правая в сборе	1	

Каталог предоставлен сайтом scorpion-car.ru. При размещении каталога ссылка на страницу загрузки обязательна!

1	21230-6202012-20	8460007770	Обивка задней двери в сборе правая	1	
1	21230-6202012-21	8460004230	Обивка задней двери правая	1	21230620201201
1	21230-6202013-01	8460004231	Обивка задней двери левая	1	21230620201321
1	21230-6202013-05	8450085621	Обивка двери, задняя левая в сборе	1	
1	21230-6202013-13	8460004232	Обивка задней двери левая	1	
1	21230-6202013-14	8450085620	Обивка двери задняя левая в сборе (искр)	1	
1	21230-6202013-15		Обивка задней двери с накладкой левая в сборе	1	
1	21230-6202013-20	8460007774	Обивка задней двери в сборе левая	1	
1	21230-6202013-21	8460004234	Обивка задней двери левая	1	21230620201301
2	21230-6202402-00	8450085618	Ниша обивки задней двери правая	1	
2	21230-6202403-00	8450085622	Ниша обивки задней двери левая	1	
3	21080-6102053-00	8450054442	Пистон	12	
3	21700-6102053-00	8450001690	Клипса	12	
4	21050-6816096-00	8450001704	Гайка	8	
5	00001-0076700-07	8460010180	Винт 4,3х9,5 самонарезающий	2	21140532538800
5	21140-5325388-00	8450001274	Винт самонарезающий крепления панели приборов	2	00001007670007
6	00001-0076702-07	8450001914	Винт 4,3х15,9 самонарезающий	4	
7	21230-6202320-00	8450085614	Кронштейн крепления ниши обивки	2	

Каталог предоставлен сайтом scorpion-car.ru. При размещении каталога ссылка на страницу загрузки обязательна!

8	00001-0041897-76	8450002356	Клемма для винтов с резьбой АВ № 10-12	2	

Каталог предоставлен сайтом scorpion-car.ru. При размещении каталога ссылка на страницу загрузки обязательна!

573110. Обивка двери задка

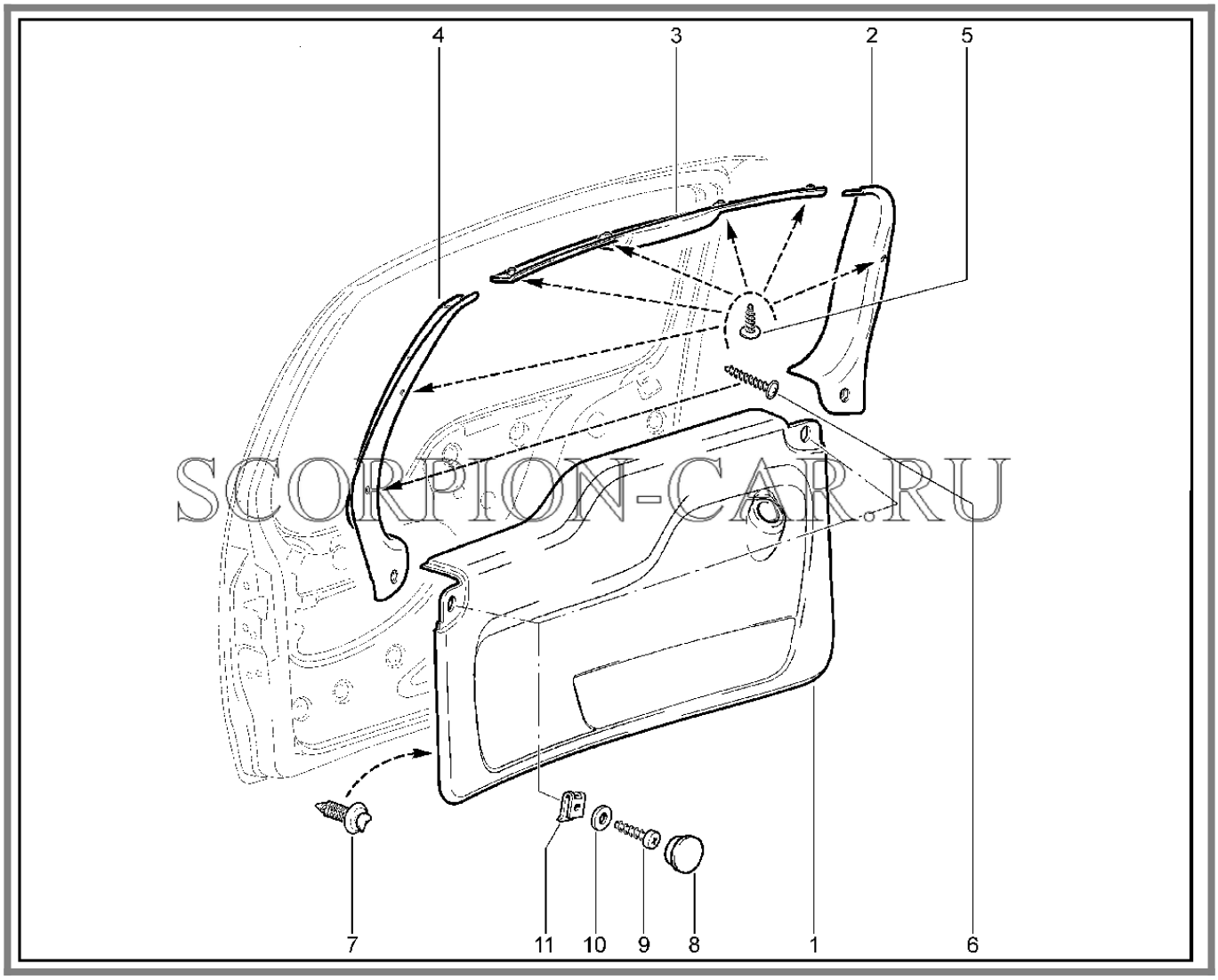

SCORPION-CAR.RU

№	Каталожный номер	Доп. номер	Наименование	Кол-во	Номер замены
1	21230-6302012-01		Обивка двери задка	1	21230630201202
1	21230-6302012-02	8450085642	Обивка двери задка	1	
1	21230-6302012-10		Обивка двери задка	1	21230630201202
1	21230-6302012-11		Обивка двери задка	1	21213063201202
2	21230-6302075-00	8450085647	Обивка двери задка верхняя левая	1	21230630233420
3	21230-6302078-00	8450085648	Обивка двери задка верхняя	1	
4	21230-6302074-00	8450085645	Обивка двери задка верхняя правая	1	

Каталог предоставлен сайтом scorpion-car.ru. При размещении каталога ссылка на страницу загрузки обязательна!

5	21230-6302334-00	8450001703	Винт самонарезающий	6	21230630233420
5	21230-6302334-20	8450085409	Винт самонарезающий 3,6х31,8	6	21230630233400
6	21230-6302334-00	8450001703	Винт самонарезающий	1	21230630233400
6	21230-6302334-20	8450085409	Винт самонарезающий 3,6х31,8	1	21230630201202
7	21080-6102053-00	8450054442	Пистон	14	
8	21100-8212772-00	8450055832	Облицовка винта крепления накладки	2	
9	00001-0076713-01	8450006080	Винт 4,9х19	2	
10	00001-0005194-01	8450001254	Шайба 6	2	
11	00001-0041897-71	8450001181	Клемма 10 табл.12790	2	

Каталог предоставлен сайтом scorpion-car.ru. При размещении каталога ссылка на страницу загрузки обязательна!

580110. Полка багажника

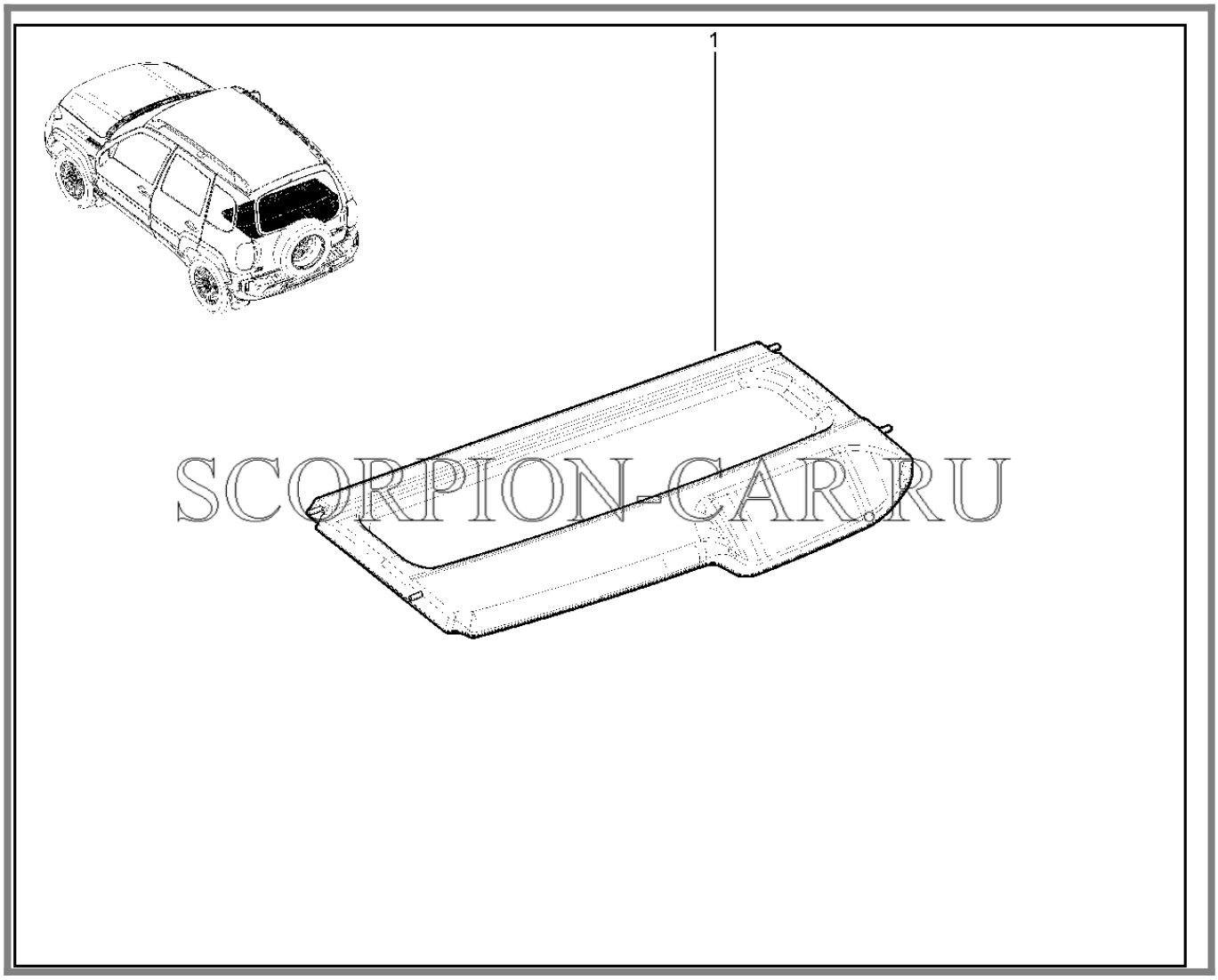

№	Каталожный номер	Доп. номер	Наименование	Кол-во	Номер замены
1	21230-5607010-02	8450085517	Полка багажника со шнуром в сборе	1	

Каталог предоставлен сайтом scorpion-car.ru. При размещении каталога ссылка на страницу загрузки обязательна!

590110. Ложемент багажника

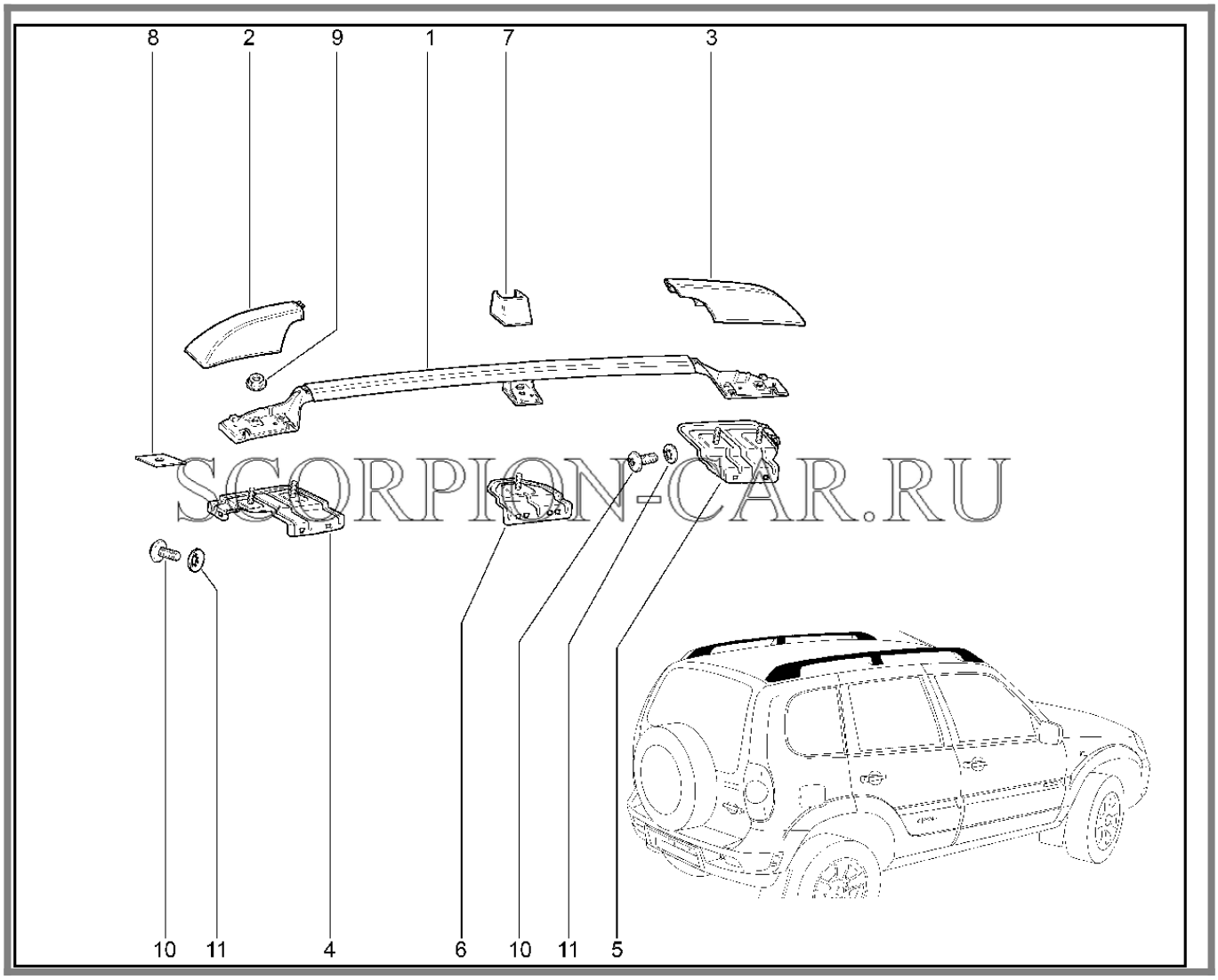

SCORPION-CAR.RU

№	Каталожный номер	Доп. номер	Наименование	Кол-во	Номер замены
1	21230-5707110-00	8450085862	Рейлинг правый в сборе	1	
1	21230-5707111-00	8450085863	Рейлинг левый в сборе	1	
2	21230-5707146-00	8450085866	Крышка заднего кронштейна правая	1	
2	21230-5707147-00	8450085867	Крышка заднего кронштейна левая	1	
3	21230-5707126-00	8450085864	Крышка переднего кронштейна правая	1	
3	21230-5707127-00	8450085865	Крышка переднего кронштейна левая	1	

Каталог предоставлен сайтом scorpion-car.ru. При размещении каталога ссылка на страницу загрузки обязательна!

4	21230-5707182-00	8450085873	Кронштейн крепления задний правый в сборе	1	
4	21230-5707183-00	8450085874	Кронштейн крепления задний левый в сборе	1	
5	21230-5707162-00	8450085870	Кронштейн крепления передний правый в сборе	1	
5	21230-5707163-00	8450085871	Кронштейн крепления передний левый в сборе	1	
6	21230-5707172-00	8450085872	Кронштейн крепления центральный в сборе	2	
7	21230-5707136-00	8450085868	Крышка среднего кронштейна правая	1	
7	21230-5707137-00	8450085869	Крышка среднего кронштейна левая	1	
8	00001-7504455-00		Прокладка	10	
8	00001-7504455-10	8450085305	Прокладка	10	
9	00001-0040396-11	8450085204	Гайка М6	10	
10	00001-0009022-21	8450001158	Болт М6х16	16	
10	00001-7504454-00	8450085127	Винт М6х16	16	
11	00001-0025990-71	8450001089	Шайба 6 стопорная	2	
11	00001-0025995-71	8450001172	Шайба 6х18 упругая	14	

Каталог предоставлен сайтом scorpion-car.ru. При размещении каталога ссылка на страницу загрузки обязательна!

600110. Воздуховоды

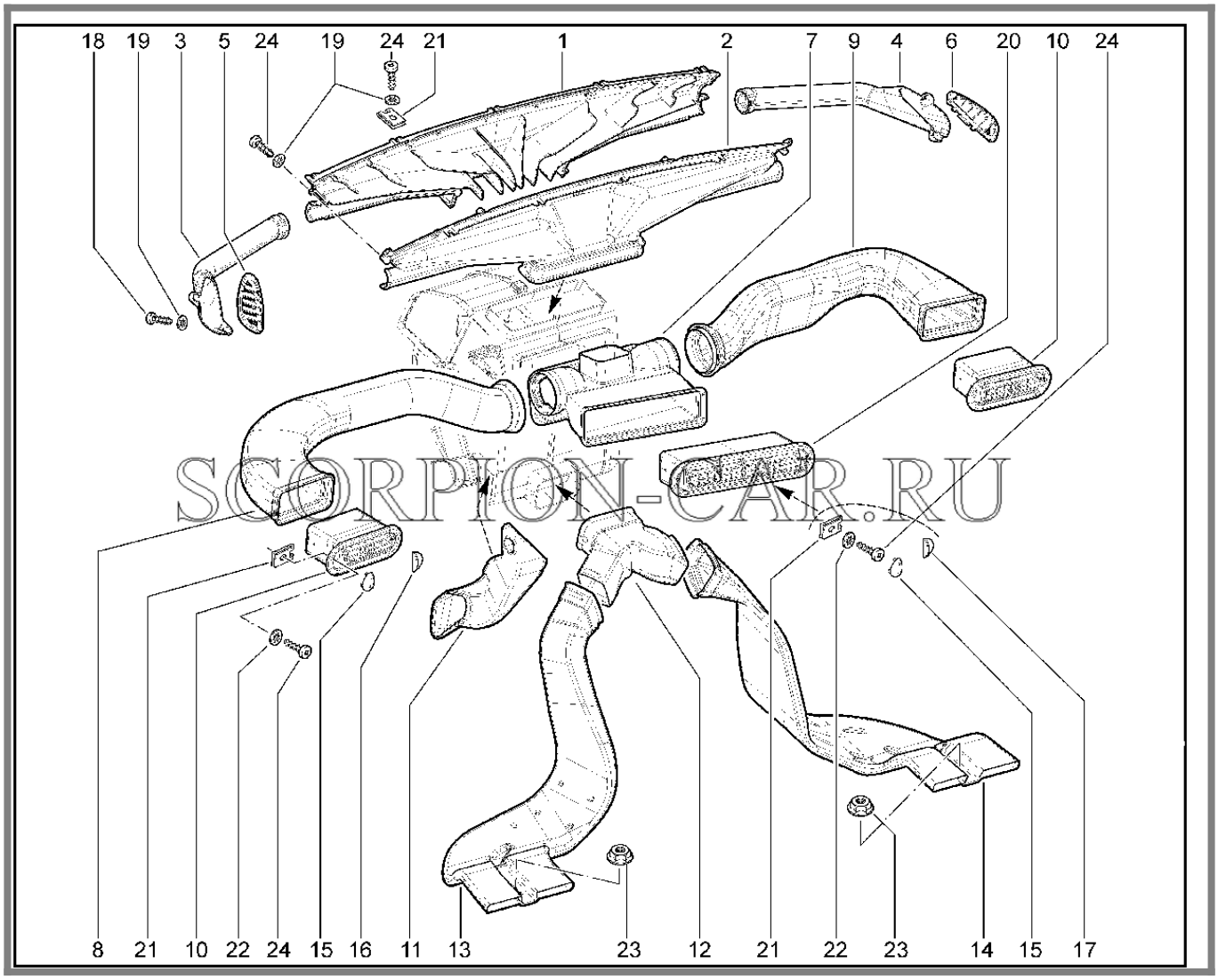

№	Каталожный номер	Доп. номер	Наименование	Кол-во	Номер замены
1	21230-8102122-00	8450085388	Воздухопровод обогрева ветрового стекла передний	1	
2	21230-8102124-00	8450085389	Воздухопровод обогрева ветрового стекла задний	1	
3	21230-8108033-00	8450085712	Воздухопровод обогрева бокового стекла левый	1	
4	21230-8108032-00	8450085711	Воздухопровод обогрева бокового стекла правый	1	
5	21230-8108063-00	8450085399	Сопло обогрева бокового стекла левое	1	
6	21230-8108062-00	8450085398	Сопло обогрева бокового стекла правое	1	

Каталог предоставлен сайтом scorpion-car.ru. При размещении каталога ссылка на страницу загрузки обязательна!

7	21230-8104202-01	8450085392	Корпус промежуточный центрального сопла	1	
8	21230-8104403-00	8450085397	Воздухопровод вентиляции левый	1	
9	21230-8104402-00	8450085396	Воздухопровод вентиляции правый	1	
10	21230-8104041-00	8450085393	Сопло вентиляции боковое	2	
11	21230-8101349-00	8450085713	Воздухопровод обогрева ног водителя	1	
12	21230-8104034-00	8450085716	Воздухопровод обогрева салона передний	1	
13	21230-8104033-00	8450085715	Воздухопровод обогрева салона задний левый	1	
14	21230-8104032-00	8450085714	Воздухопровод обогрева салона задний правый	1	
15	21230-8104045-00	8450085403	Заглушка сопла левая	3	
16	21230-8104044-20	8450085402	Заглушка сопла правая	2	
17	21230-8104044-00	8450085401	Заглушка сопла правая	1	
18	00001-0076701-01	8450001357	Винт 4,3х12,7	4	
19	00001-0026052-71	8450001903	Шайба 5	19	
20	21230-8104090-20	8450085395	Сопло вентиляции центральное	1	
21	21010-8109137-00	8450001636	Гайка пружинная	10	
22	00001-0025991-71	8450001169	Шайба 5	8	
23	00001-0038321-01	8450001066	Гайка М6	2	
24	00001-0076702-01	8450001645	Винт 4,3х15,9 самонарезающий	10	

Каталог предоставлен сайтом scorpion-car.ru. При размещении каталога ссылка на страницу загрузки обязательна!

601010. Дефлекторы вытяжной вентиляции

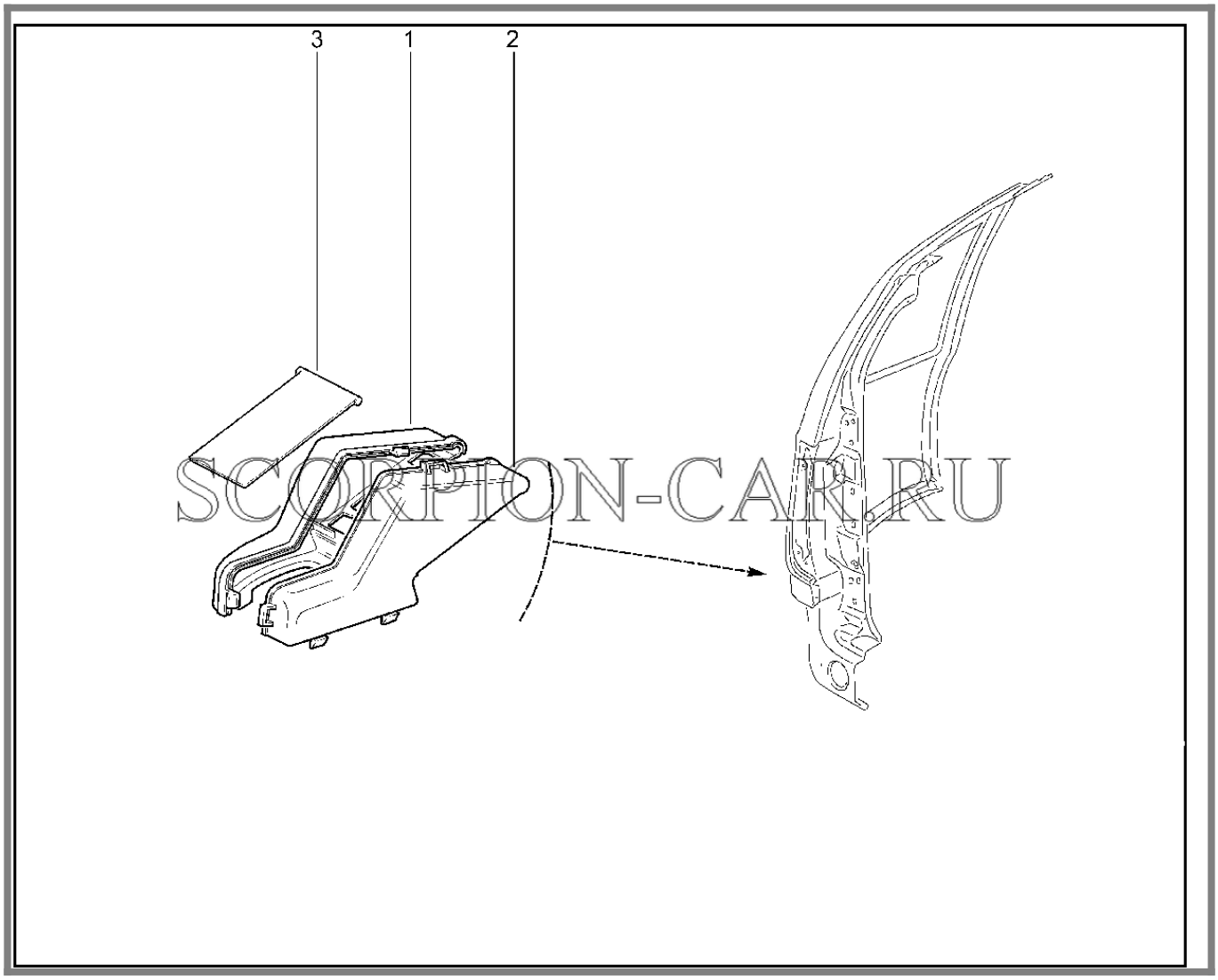

№	Каталожный номер	Доп. номер	Наименование	Кол-во	Номер замены
1	21230-8104104-00	8450085705	Корпус дефлектора вытяжной вентиляции правый	1	
1	21230-8104105-00	8450085709	Корпус дефлектора вытяжной вентиляции наружный левый	1	
2	21230-8104106-00	8450085706	Корпус дефлектора вытяжной вентиляции правый	1	
2	21230-8104107-00	8450085710	Корпус дефлектора вытяжной вентиляции левый	1	
3	21230-8104112-00	8450085707	Клапан	2	

Каталог предоставлен сайтом scorpion-car.ru. При размещении каталога ссылка на страницу загрузки обязательна!

601110. Отопитель и вентилятор (без КУ)

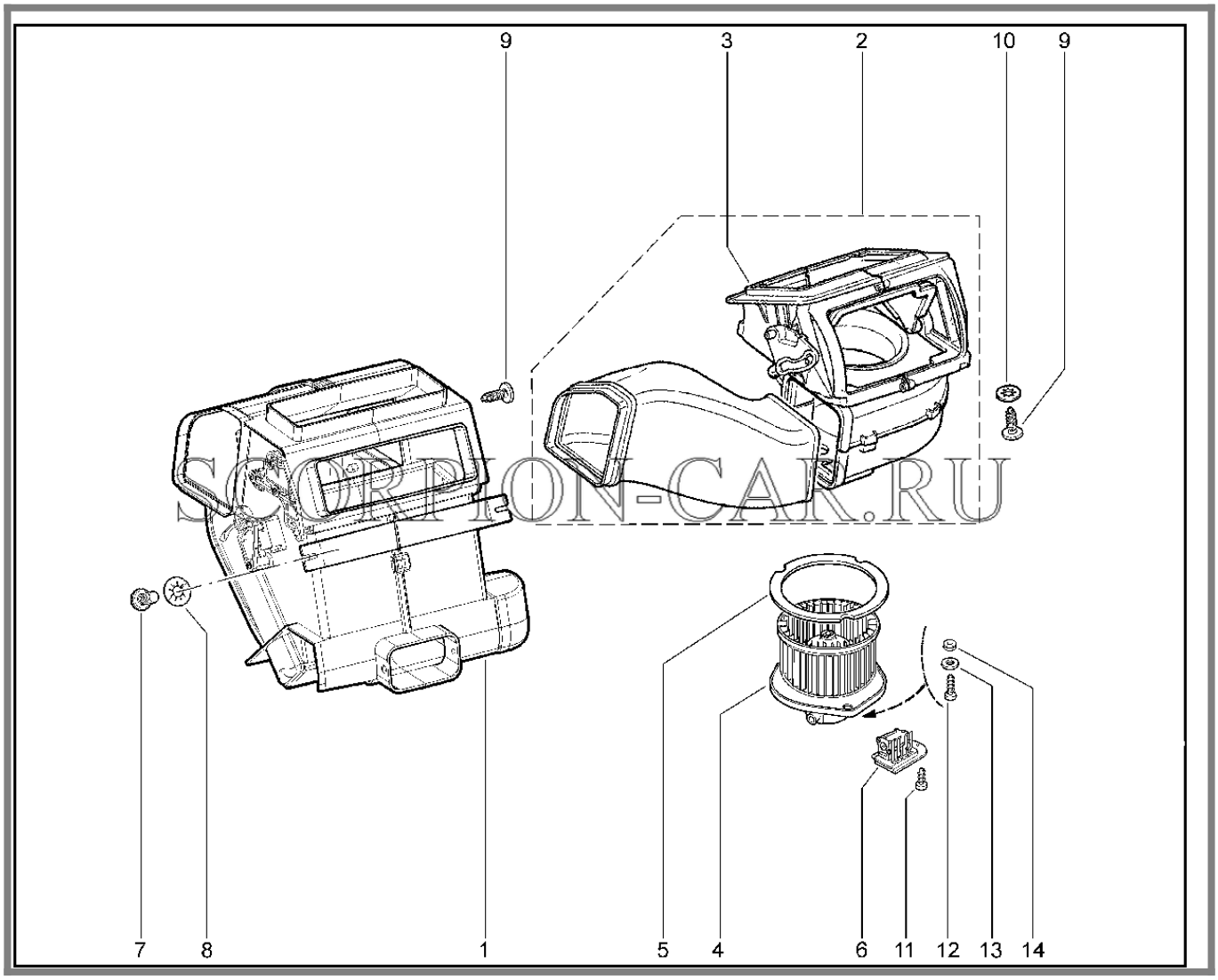

SCORPION-CAR.RU

№	Каталожный номер	Доп. номер	Наименование	Кол-во	Номер замены
1	21230-8101012-00	8460004291	Отопитель в сборе	1	21230810101202
1	21230-8101012-01	8460004292	Отопитель в сборе	1	21230810101202
1	21230-8101012-02	8460004293	Отопитель в сборе	1	21230810101202
2	21230-8118015-00	8450085468	Кожух вентилятора отопителя с воздуховодом в сборе	1	
3	21236-8118015-00	8450085469	Кожух вентилятора отопителя в сборе (без электровентилятора)	1	
4	11180-8118020-00	8450051626	Электровентилятор отопителя	1	

Каталог предоставлен сайтом scorpion-car.ru. При размещении каталога ссылка на страницу загрузки обязательна!

5	21230-8118097-00	8450058860	Уплотнитель фланца вентилятора	1	
6	21230-8118022-00	8450109384	Резистор добавочный	1	21230811802201
6	21230-8118022-01	8460004317	Резистор добавочный	1	21230811802200
7	00001-0032760-01	8450001671	Винт М6х12	4	
8	00001-0025982-71	8450001557	Шайба 6	4	
9	21140-5325388-00	8450001274	Винт самонарезающий крепления панели приборов	4	
10	00001-0026052-71	8450001903	Шайба 5	4	
11	00001-0076691-01	8450001178	Винт 3,6х12,7	1	
12	00001-0076692-01	8450050270	Винт 3,6х15,9 самонарезающий	3	
13	00001-0006153-70	8460010205	Шайба 5 стопорная	3	
14	21080-8101137-00	8450073053	Шайба крепления вентилятора	3	

Каталог предоставлен сайтом scorpion-car.ru. При размещении каталога ссылка на страницу загрузки обязательна!

601210. Отопитель, вентилятор, воздухоохладитель (с КУ)

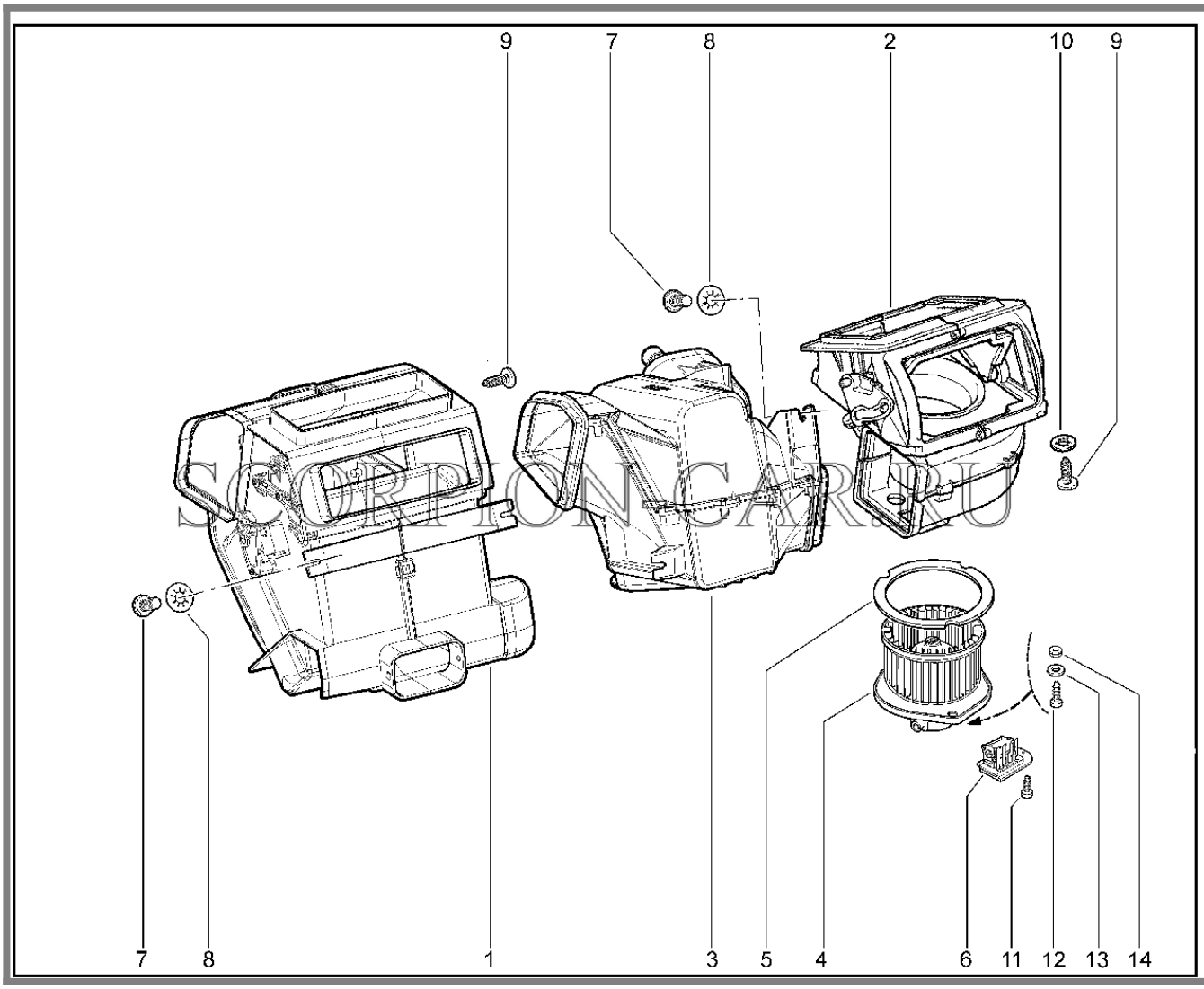

№	Каталожный номер	Доп. номер	Наименование	Кол-во	Номер замены
1	21230-8101012-01		Отопитель в сборе	1	21230810101202
1	21230-8101012-02	8460004293	Отопитель в сборе	1	
1	21230-8101012-40		Отопитель в сборе	1	21230810101202
1	21230-8101012-41	8450085443	Отопитель в сборе	1	21230810101202
2	21236-8118015-00	8450085469	Кожух вентилятора отопителя в сборе (без электровентилятора)	1	
3	21230-8116008-21	8450085472	Воздухоохладитель в сборе	1	

Каталог предоставлен сайтом scorpion-car.ru. При размещении каталога ссылка на страницу загрузки обязательна!

4	11180-8118020-00	8450051626	Электровентилятор отопителя	1	
5	21230-8118097-00	8450058860	Уплотнитель фланца вентилятора	1	
6	21230-8118022-00	8450109384	Резистор добавочный	1	21230811802201
6	21230-8118022-01	8460004317	Резистор добавочный	1	21230811802200
7	00001-0032760-01	8450001671	Винт М6х12	4	
8	00001-0025982-71	8450001557	Шайба 6	4	
9	21140-5325388-00	8450001274	Винт самонарезающий крепления панели приборов	4	
10	00001-0026052-71	8450001903	Шайба 5	4	
11	00001-0076691-01	8450001178	Винт 3,6х12,7	1	
12	00001-0076692-01	8450050270	Винт 3,6х15,9 самонарезающий	3	
13	00001-0006153-70	8460010205	Шайба 5 стопорная	3	
14	21080-8101137-00	8450073053	Шайба крепления вентилятора	3	

Каталог предоставлен сайтом scorpion-car.ru. При размещении каталога ссылка на страницу загрузки обязательна!

602110. Отопитель

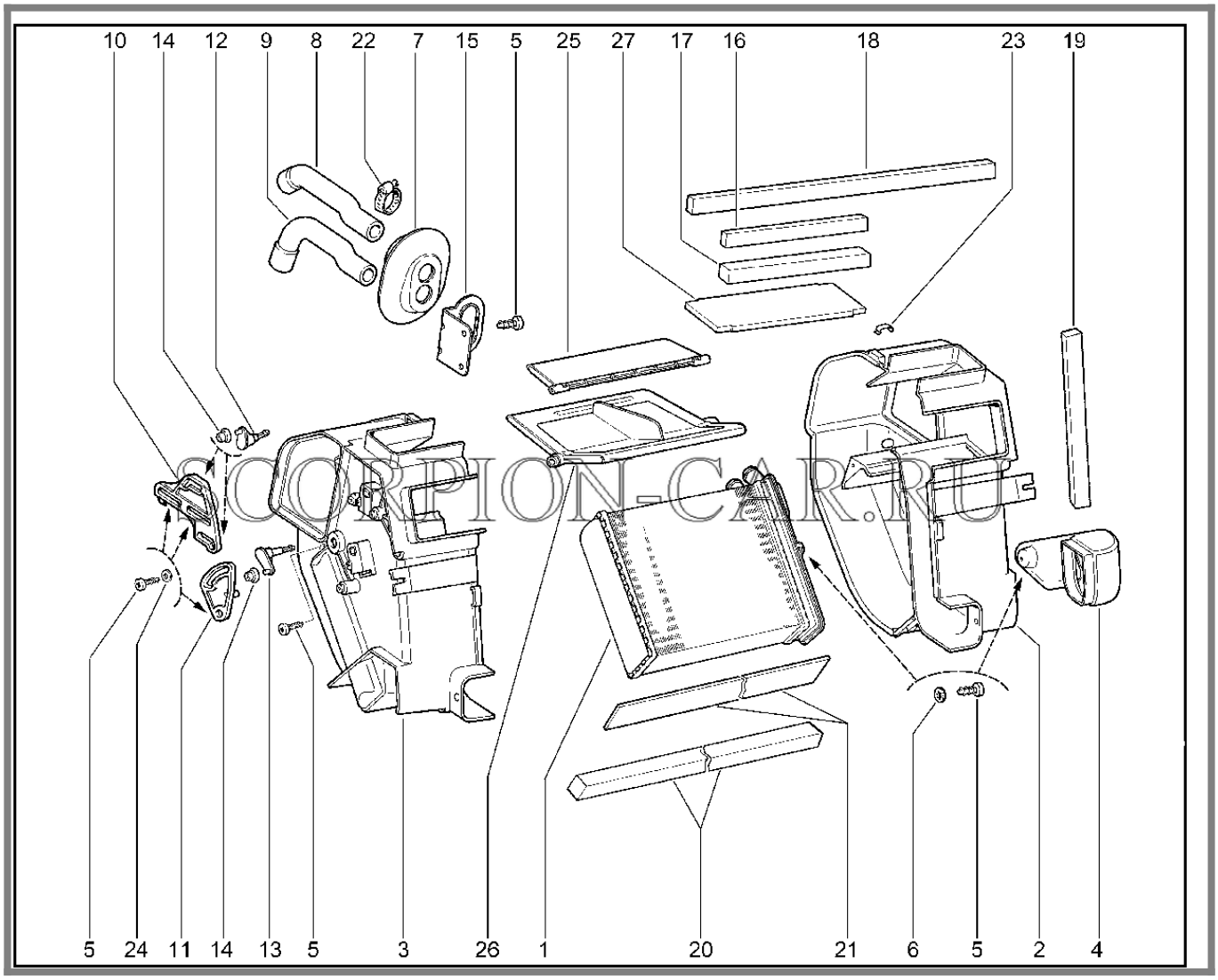

№	Каталожный номер	Доп. номер	Наименование	Кол-во	Номер замены
1	21230-8101060-00	8460004294	Радиатор отопителя	1	21230810106001
1	21230-8101060-01	8450085448	Радиатор отопителя	1	21230810106000
2	21230-8101024-00	8450085452	Кожух отопителя правый	1	
3	21230-8101025-00	8450085460	Кожух отопителя левый	1	
4	21230-8101348-00	8450085458	Воздухопровод обогрева ног пассажира	1	
5	00001-0076701-01	8450001357	Винт 4,3x12,7	9	

Каталог предоставлен сайтом scorpion-car.ru. При размещении каталога ссылка на страницу загрузки обязательна!

6	00001-0026052-70	8450006040	Шайба 5 крепления провода массы обогрева стекла перегородки	3	
7	21230-8101218-00	8460008045	Экран шлангов	1	
7	21230-8101218-10	8450085451	Экран шлангов	1	
8	21230-8101200-00	8450085450	Шланг подводящий	1	
9	21230-8101204-00	8450085449	Шланг отводящий	1	
10	21230-8101522-00	8450085465	Сектор рычагов	1	
11	21230-8101396-00	8450085463	Рычаг промежуточный	1	
12	21230-8101116-00	8450085464	Рычаг привода заслонки	1	
13	21230-8101392-00	8450085461	Рычаг привода заслонки	1	
14	21230-8101569-00	8450085462	Втулка привода заслонки	1	
15	21230-8101606-10	8450085459	Кронштейн нижний	1	
16	00001-7504177-00	8450085446	Прокладка самоклеящаяся	1	
17	00001-7504178-10	8450085455	Прокладка самоклеящаяся	1	
18	21230-8102126-00	8450085445	Уплотнитель воздухопровода	2	
19	21230-8101346-00	8450085444	Уплотнитель воздухопровода	1	
20	00001-7504315-00	8450085447	Прокладка противоскрипная	1	
21	21230-8101074-00	8450058857	Прокладка радиатора	1	
22	00001-7501403-10	8450085785	Хомут винтовой	2	00001750140311
22	00001-7501403-11	8450085014	Хомут винтовой D16-27	2	00001750140310
22	21080-1300080-60	8450001025	Хомут винтовой	2	
23	21080-8101110-00	8450054576	Скоба	5	

Каталог предоставлен сайтом scorpion-car.ru. При размещении каталога ссылка на страницу загрузки обязательна!

24	00001-0026381-01	8450050121	Шайба 5	3	
25	21230-8101104-00	8450085453	Заслонка распределителя воздуха	2	
26	21230-8101542-00	8450085456	Заслонка управления отопителем	1	
27	21230-8101108-00	8450085939	Уплотнитель заслонки	1	
27	21230-8101546-00	8450085457	Уплотнитель заслонки	1	

Каталог предоставлен сайтом scorpion-car.ru. При размещении каталога ссылка на страницу загрузки обязательна!

603110. Управление вентиляцией и отоплением

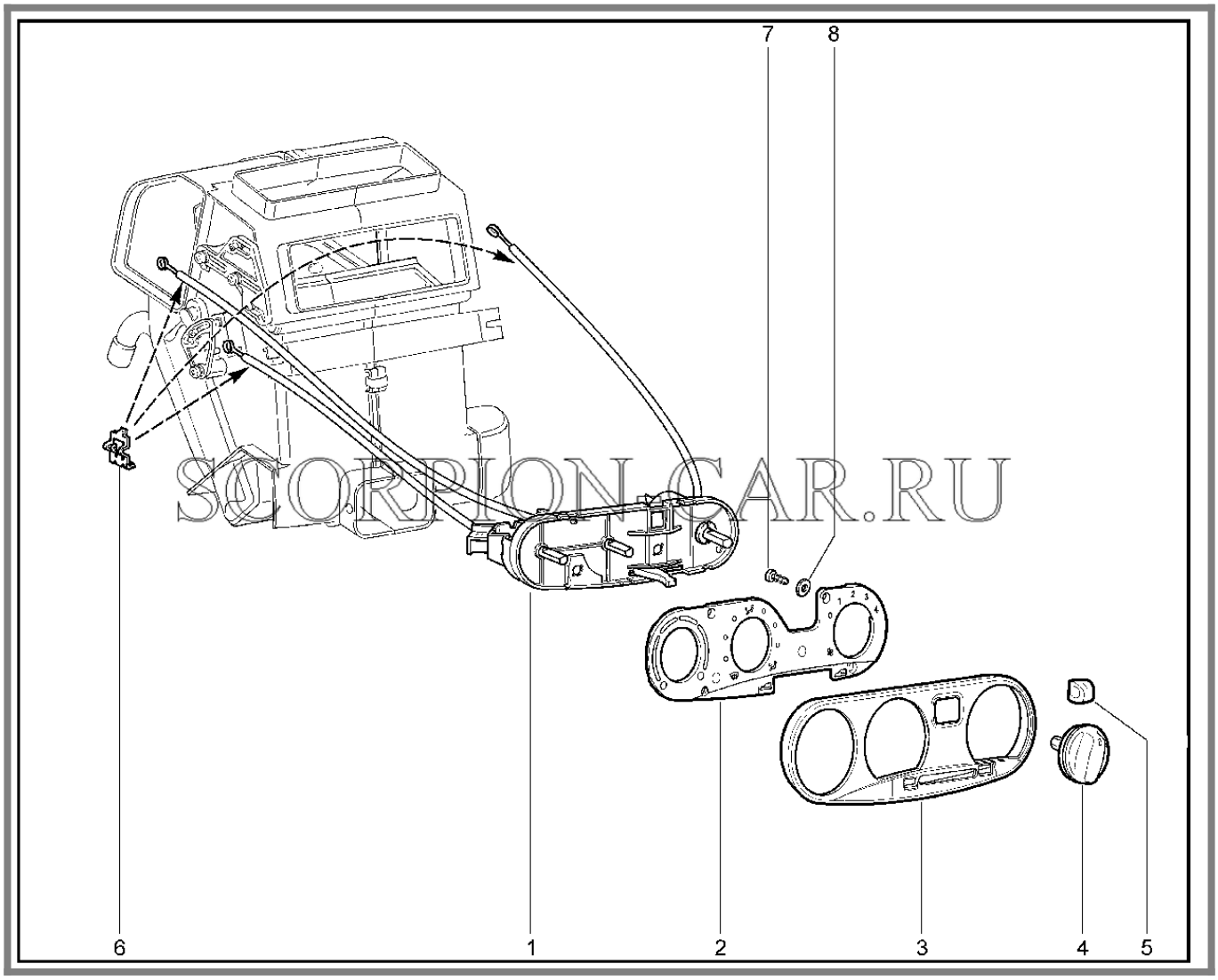

SCORPION-CAR.RU

№	Каталожный номер	Доп. номер	Наименование	Кол-во	Номер замены
1	21230-8109018-10	8450085417	Рычаги управления отопителем в сборе	1	
2	21230-8109458-00	8450085420	Пластина символов	1	
3	21230-8109452-00	8450085419	Облицовка рычагов управления отопителем	1	
4	21230-8109220-10	8450085421	Рукоятка привода управления отопителем	3	
5	21230-8109044-10	8450085424	Рукоятка рычага управления рециркуляцией	1	
6	21080-8109135-00	8450036898	Скоба крепления тяги	3	

Каталог предоставлен сайтом scorpion-car.ru. При размещении каталога ссылка на страницу загрузки обязательна!

7	00001-0076689-01	8450009397	Винт 3,6х6,4 самонарезающий	4	
8	00001-0005192-01	8450050038	Шайба 4	4	

Каталог предоставлен сайтом scorpion-car.ru. При размещении каталога ссылка на страницу загрузки обязательна!

605210. Фильтр салонный

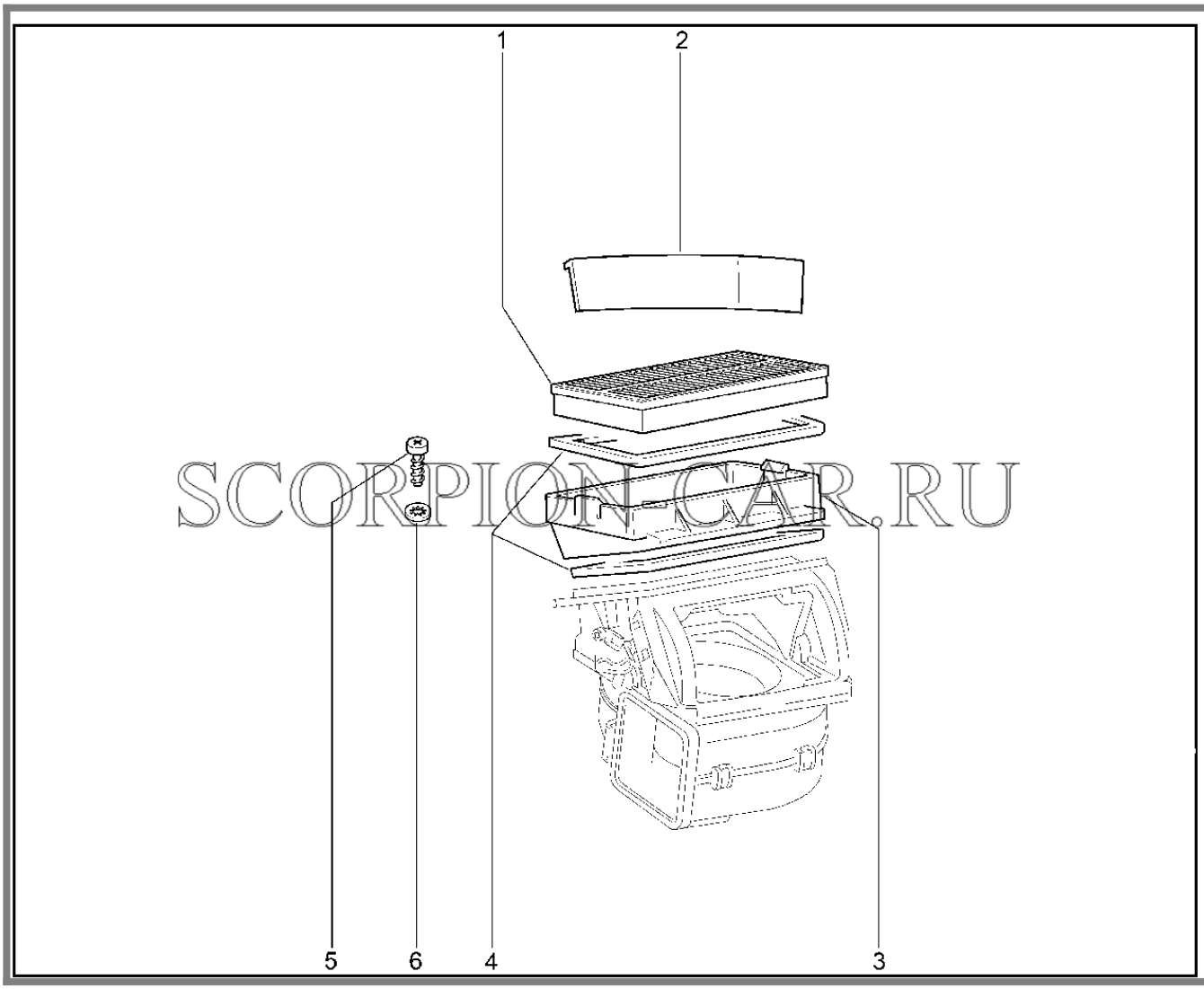

SCORPION-CAR.RU

№	Каталожный номер	Доп. номер	Наименование	Кол-во	Номер замены
1	21230-8122010-10		Фильтр салонный	1	21230812201011
1	21230-8122010-11	8450085718	Фильтр салонный	1	21230812201010
2	21230-8119054-00	8450085773	Щиток водоотражательный	1	
3	21230-8119114-00	8450085474	Корпус приемный фильтра воздухозаборника	1	
4	21230-8122018-00	8450058861	Уплотнитель фильтра	2	21230812201801
4	21230-8122018-01	8450085717	Уплотнитель фильтра	2	21230812201800
5	00001-0076701-01	8450001357	Винт 4,3x12,7	4	

Каталог предоставлен сайтом scorpion-car.ru. При размещении каталога ссылка на страницу загрузки обязательна!

6	00001-0026052-71	8450001903	Шайба 5	4	

Каталог предоставлен сайтом scorpion-car.ru. При размещении каталога ссылка на страницу загрузки обязательна!

620110. Система кондиционирования (LC, GLC)

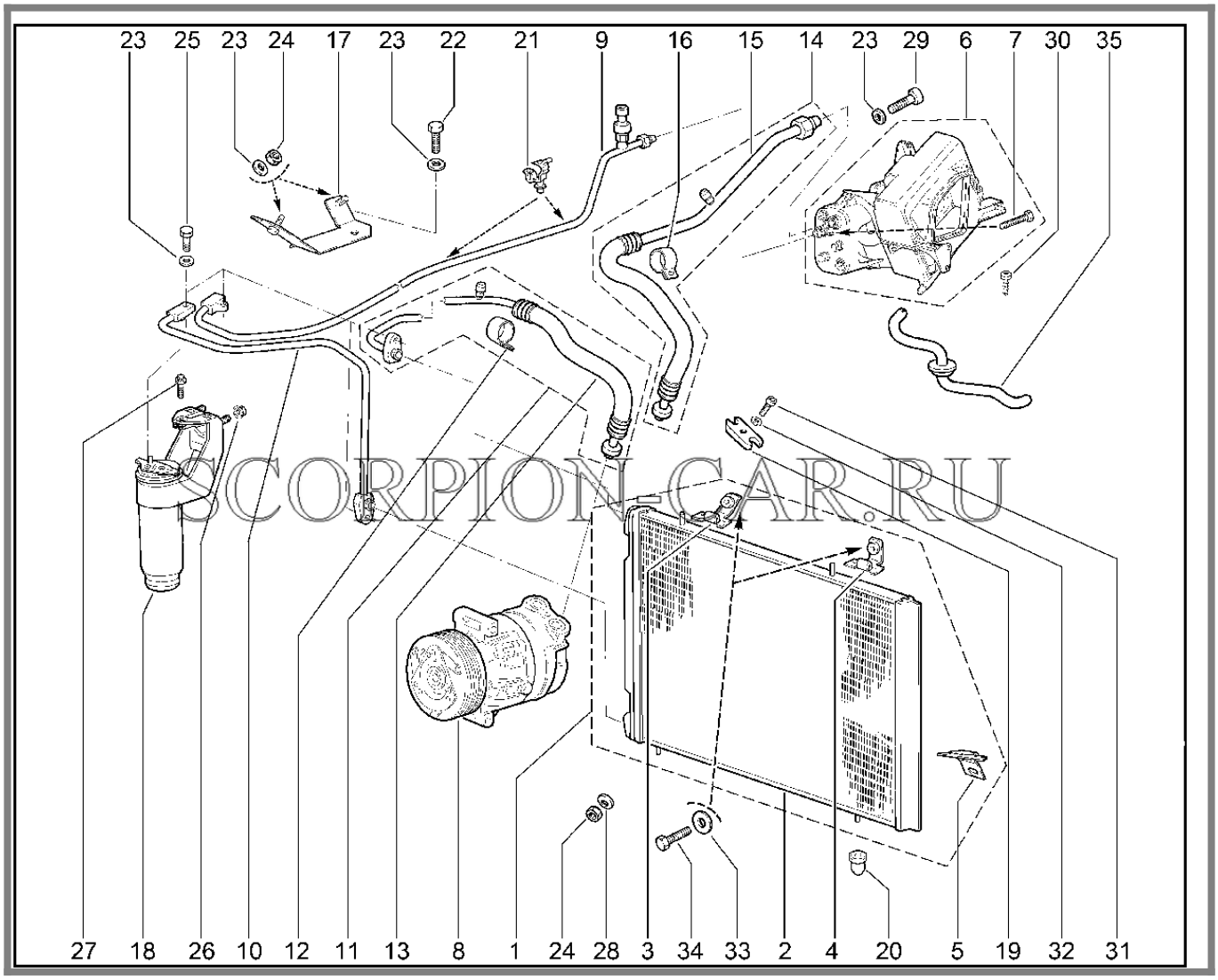

№	Каталожный номер	Доп. номер	Наименование	Кол-во	Номер замены
1	21230-8112010-00		Конденсатор с кронштейнами в сборе	1	
2	21230-8112012-00		Конденсатор	1	21236811201200
2	21236-8112012-00	8460004566	Конденсатор	1	21230811201200
3	21230-8112132-00		Кронштейн конденсатора верхний правый	1	
4	21230-8112133-00		Кронштейн конденсатора верхний левый	1	

Каталог предоставлен сайтом scorpion-car.ru. При размещении каталога ссылка на страницу загрузки обязательна!

5	21230-8112134-00	8460010200	Кронштейн конденсатора нижний	2	
6	21236-8116008-00	8460004570	Воздухоохладитель в сборе	1	
7	00003-0056710-75	8460010201	Болт М6х1,25х35	2	
8	21230-8111012-20	8450085003	Компрессор	1	
9	21236-8120170-00	8460004574	Трубопровод высокого давления в сборе	1	
10	21230-8120052-00		Трубопровод конденсаторный	1	
11	21230-8120790-00		Трубопровод конденсатора с хомутом	1	
12	21230-8120716-40		Хомут	1	
13	21230-8120190-00		Трубопровод нагнетающий	1	
14	21230-8120770-00		Трубопровод от испарителя к компрессору с хомутом	1	
15	21230-8120270-00		Трубопровод от испарителя к компрессору	1	
16	21230-8120715-40		Хомут	1	
17	21230-8120710-40		Кронштейн крепления трубопроводов	1	
18	21236-8113010-00		Ресивер в сборе	1	
19	21236-8111150-00	8460004564	Фланец компрессора	1	
20	21236-8112120-00	8460004567	Буфер	4	
21	21236-8120422-00	8460004578	Клипса	2	
22	00001-0009020-21	8450001555	Болт М6х12	1	
23	00001-0005194-01	8450001254	Шайба 6	8	

Каталог предоставлен сайтом scorpion-car.ru. При размещении каталога ссылка на страницу загрузки обязательна!

24	00001-0058962-11	8450001091	Гайка М6	4	
25	21236-8120346-00	8460004577	Болт	4	
26	00001-0038322-01	8450001150	Гайка М8	2	
27	21100-6810054-00	8450055746	Болт	1	
28	00001-0011977-73	8450006033	Шайба 6	2	
29	00001-0032764-01	8450001674	Винт м6х35	1	
30	00001-0076690-07	8450050268	Винт 3.6х9.5 самонарезающий	1	
31	21236-8111524-00	8460004565	Болт М10х30	1	
32	00001-0026386-01	8450001005	Шайба плоская 10х18	1	
33	00001-0026437-01	8450001123	Шайба 6х18	2	
34	00001-0009024-21	8450001171	Болт М6х20	2	
35	21236-8116038-00	8460004571	Трубка дренажная	1	

Каталог предоставлен сайтом scorpion-car.ru. При размещении каталога ссылка на страницу загрузки обязательна!

620210. Система кондиционирования (LC, GLC) (до 04.2011)

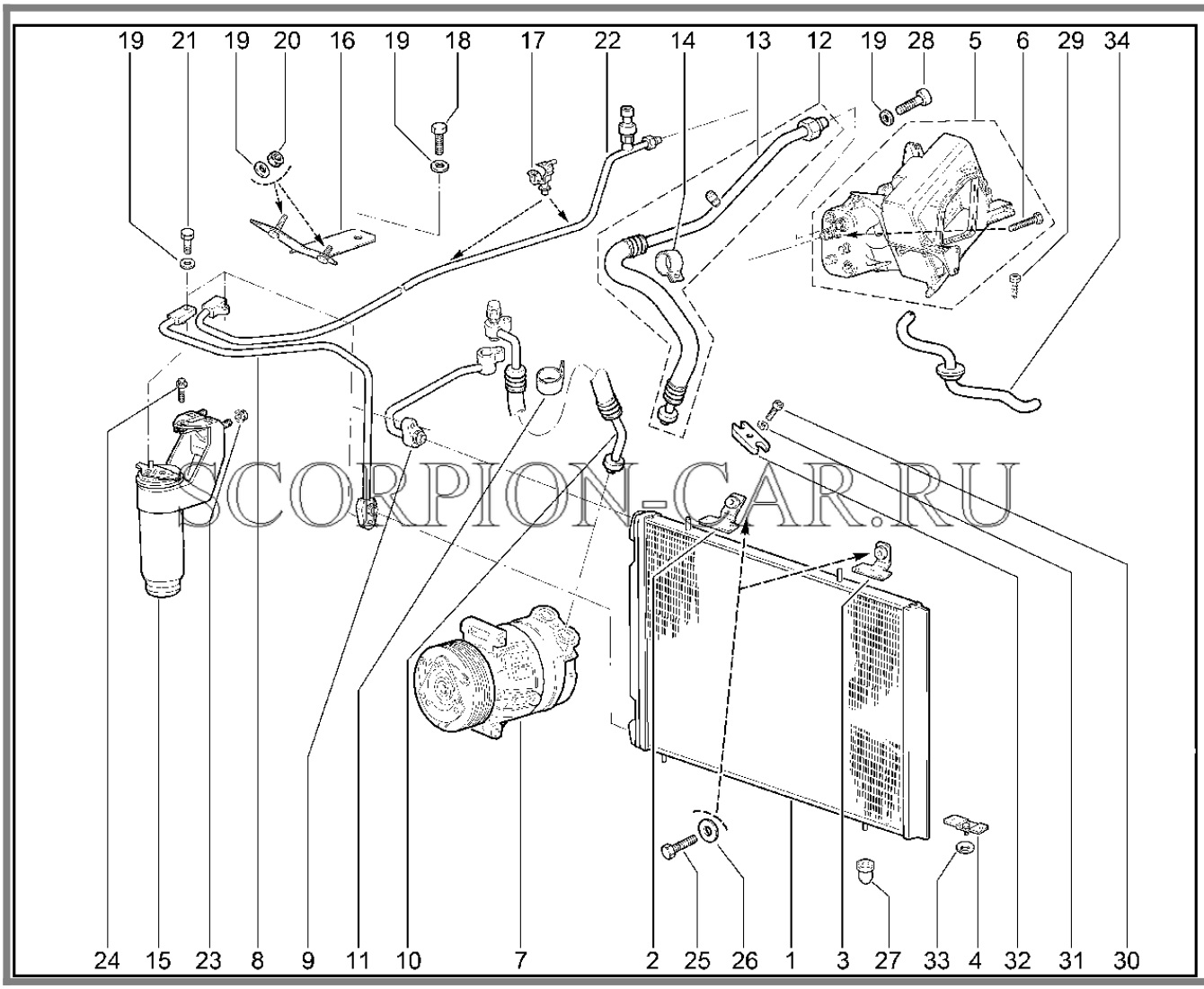

№	Каталожный номер	Доп. номер	Наименование	Кол-во	Номер замены
1	21230-8112012-00		Конденсатор	1	
2	21230-8112132-20		Кронштейн конденсатора верхний правый	1	
3	21230-8112133-20	8460004311	Кронштейн конденсатора верхний левый	1	
4	21230-8112134-20		Кронштейн нижний в сборе	2	
5	21236-8116008-00	8460004570	Воздухоохладитель в сборе	1	

Каталог предоставлен сайтом scorpion-car.ru. При размещении каталога ссылка на страницу загрузки обязательна!

6	00003-0056710-75	8460010201	Болт М6х1,25х35	2	
7	21230-8111012-20	8450085003	Компрессор	1	
8	21230-8120052-20		Трубка 5/16, конденсатор - ресивер	1	21230812005221
8	21230-8120052-21	8460004323	Трубка 5/16, конденсатор - ресивер	1	21230812005220
9	21230-8120790-20		Трубопровод от конденсатора к компрессору	1	21230812079031
9	21230-8120790-21		Трубопровод компрессор-конденсер	1	21230812079020
10	21230-8120790-30		Трубопровод от компрессора к конденсатору	1	21230812079021
10	21230-8120790-31	8450085880	Трубопровод от компрессора к конденсатору	1	21230812079030
11	21230-8120716-40		Хомут	1	
12	21230-8120770-20		Трубопровод от испарителя к компрессору с хомутом	1	21230812077021
12	21230-8120770-21		Трубопровод компрессор-конденсер	1	21230812077020
13	21230-8120270-20		Трубопровод от испарителя к компрессору	1	
14	21230-8120715-50		Хомут	1	
15	21236-8113010-00		Ресивер в сборе	1	
16	21230-8120710-50		Кронштейн крепления трубопроводов	1	21230812071055
16	21230-8120710-55	8450085877	Кронштейн в сборе	1	21230812071050
17	21236-8120422-00	8460004578	Клипса	2	
18	00001-0009020-21	8450001555	Болт М6х12	1	
19	00001-0005194-01	8450001254	Шайба 6	8	
20	00001-0058962-11	8450001091	Гайка М6	2	

Каталог предоставлен сайтом scorpion-car.ru. При размещении каталога ссылка на страницу загрузки обязательна!

21	21236-8120346-00	8460004577	Болт	4	
22	21236-8120170-00	8460004574	Трубопровод высокого давления в сборе	1	
23	00001-0038322-01	8450001150	Гайка М8	2	
24	21100-6810054-00	8450055746	Болт	1	
25	00001-0009024-21	8450001171	Болт М6х20	2	
26	00001-0026437-01	8450001123	Шайба 6х18	2	
27	21236-8112120-00	8460004567	Буфер	4	
28	00001-0032764-01	8450001674	Винт м6х35	1	
29	00001-0076690-07	8450050268	Винт 3.6х9.5 самонарезающий	1	
30	21236-8111524-00	8460004565	Болт М10х30	1	
31	00001-0026386-01	8450001005	Шайба плоская 10х18	1	
32	21236-8111150-00	8460004564	Фланец компрессора	1	
33	00001-0011977-73	8450006033	Шайба 6	2	
34	21236-8116038-00	8460004571	Трубка дренажная	1	

Каталог предоставлен сайтом scorpion-car.ru. При размещении каталога ссылка на страницу загрузки обязательна!

620310. Система кондиционирования (с 04.2011)

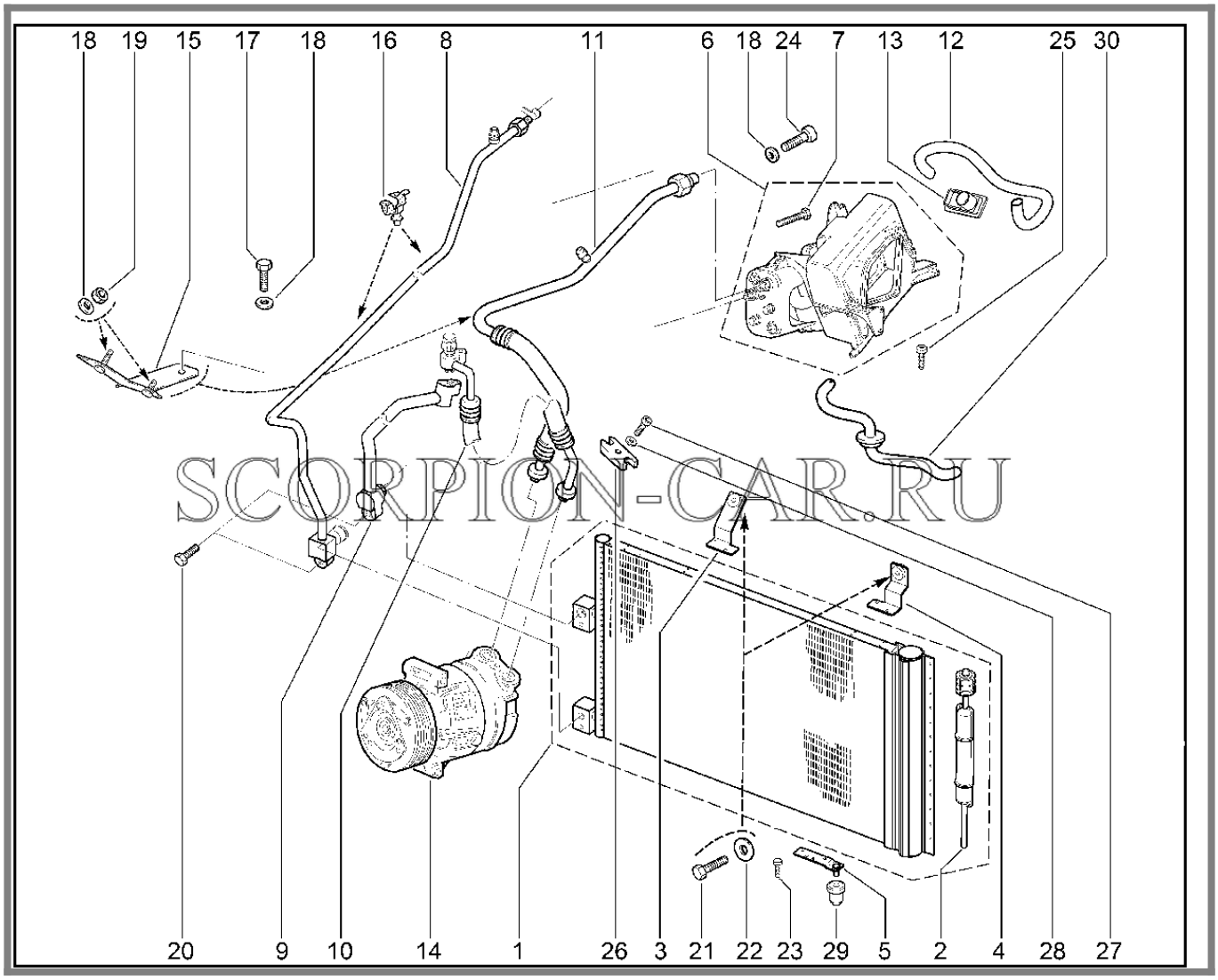

№	Каталожный номер	Доп. номер	Наименование	Кол-во	Номер замены
1	21230-8112012-10	8460004308	Конденсатор	1	
1	21230-8112012-40	8460004309	Конденсатор	1	
2	00001-7505135-00	8460050158	Фильтр-осушитель (комплект)	1	
3	21230-8112132-40	8460004310	Кронштейн конденсатора верхний правый	1	
4	21230-8112133-40	8460004312	Кронштейн конденсатора верхний левый	1	
5	21230-8112134-40	8460004313	Кронштейн нижний в сборе	2	

Каталог предоставлен сайтом scorpion-car.ru. При размещении каталога ссылка на страницу загрузки обязательна!

6	21230-8116008-20	8460004314	Испаритель в сборе	1	
6	21230-8116008-21	8450085472	Воздухоохладитель в сборе	1	
6	21236-8116008-00	8460004570	Воздухоохладитель в сборе	1	
7	00003-0056710-75	8460010201	Болт М6х1,25х35	2	
8	21230-8120170-41	8450085876	Трубка 5/16 от конденсатора к испарителю	1	
9	21230-8120790-41	8450085882	Трубка нагнетающая	1	
10	21230-8120790-31	8450085880	Трубопровод от компрессора к конденсатору	1	
11	21230-8120770-21		Трубопровод компрессор-конденсер	1	21230812077022
11	21230-8120770-22	8450085881	Трубопровод компрессор-испаритель с хомутом в сборе	1	21230812077021
12	21230-8104510-00	8450085431	Воздуховод охлаждаемого вещевого ящика	1	
13	21230-8104520-00	8450085430	Заслонка охлаждаемого вещевого ящика	1	
14	21230-8111012-20	8450085003	Компрессор	1	
15	21230-8120710-55	8450085877	Кронштейн в сборе	1	
16	21230-8120422-20	8450085878	Скоба D16-D10	2	
16	21236-8120422-00	8460004578	Клипса	2	
17	00001-0009020-21	8450001555	Болт М6х12	1	
18	00001-0005194-01	8450001254	Шайба 6	4	
19	00001-0058962-11	8450001091	Гайка М6	2	
20	21230-8120346-20	8450085879	Болт М6х25	2	
20	21236-8120346-00	8460004577	Болт	2	
21	00001-0009024-21	8450001171	Болт М6х20	2	
22	00001-0026437-01	8450001123	Шайба 6х18	2	

Каталог предоставлен сайтом scorpion-car.ru. При размещении каталога ссылка на страницу загрузки обязательна!

23	00001-0076700-01	8450050272	Винт 4,3х9,5 самонарезающий	12	
24	00001-0032764-01	8450001674	Винт м6х35	1	
25	00001-0076690-07	8450050268	Винт 3.6х9.5 самонарезающий	1	
26	21230-8111150-20	8450085883	Фланец компрессора	1	21236811115000
26	21236-8111150-00	8460004564	Фланец компрессора	1	21230811115020
27	21230-8111524-20	8450085884	Болт М10х30	1	21236811152400
27	21236-8111524-00	8460004565	Болт М10х30	1	21230811152420
28	00001-0026386-01	8450001005	Шайба плоская 10х18	1	
29	21230-8112120-20	8450085887	Буфер	2	
29	21236-8112120-00	8460004567	Буфер	2	
30	21230-8116038-20	8450085875	Трубка дренажная	1	21236811603800
30	21236-8116038-00	8460004571	Трубка дренажная	1	21230811603820

Каталог предоставлен сайтом scorpion-car.ru. При размещении каталога ссылка на страницу загрузки обязательна!

621110. Кольца уплотнительные трубопроводов кондиционера (LC, GLC)

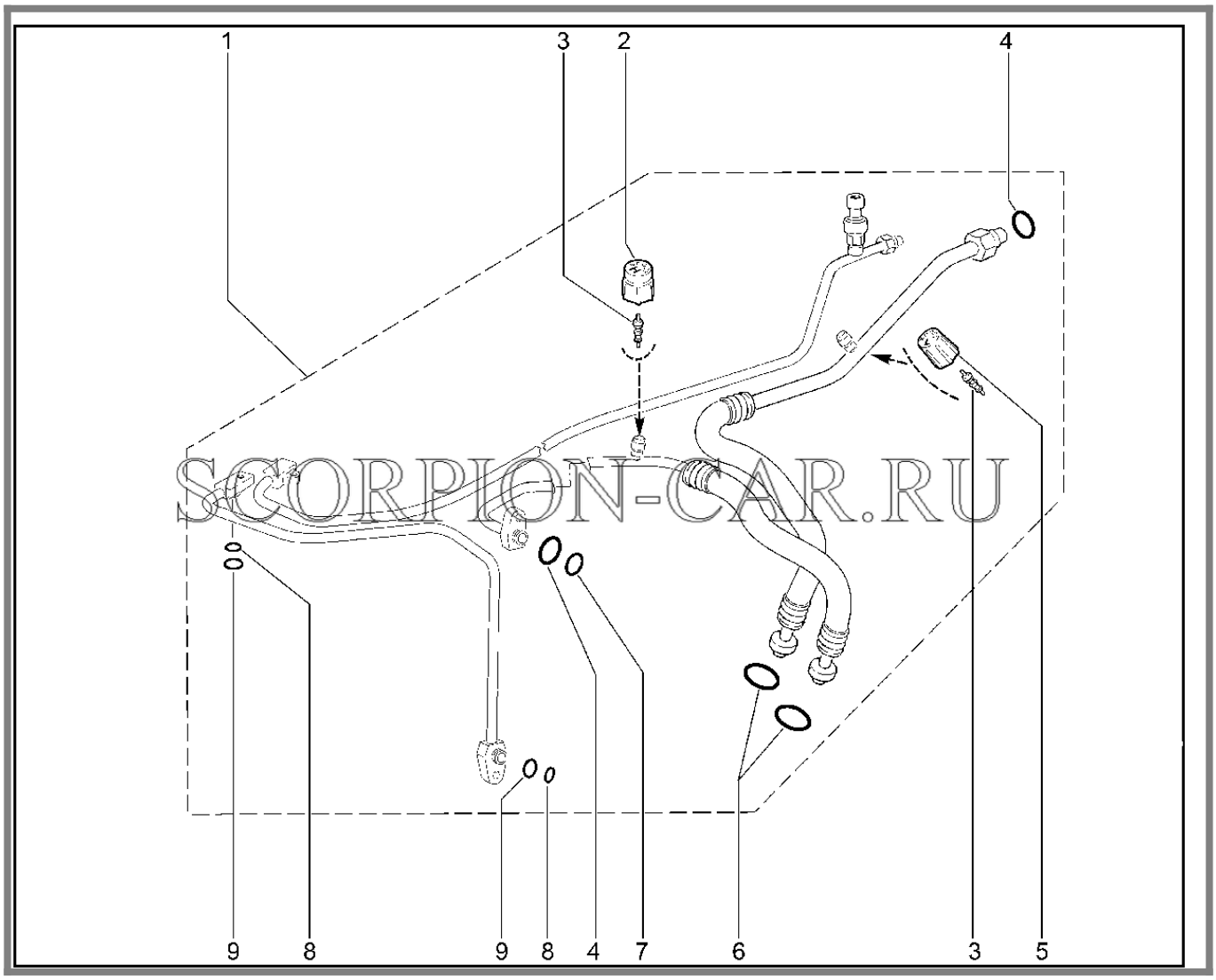

SCORPION-CAR.RU

№	Каталожный номер	Доп. номер	Наименование	Кол-во	Номер замены
1	21230-8120800-01		Комплект запасных частей трубопроводов кондиционера	1	
2	21230-8120818-00		Крышка заправочника (h)	1	
3	21230-8120814-00	8460004329	Золотник	2	
4	21230-8120804-00		Кольцо уплотнительное d=13,8	2	
5	21230-8120822-00		Крышка заправочника (l)	1	
6	21230-8120802-00		Кольцо уплотнительное компрессорное d=20,22	2	

Каталог предоставлен сайтом scorpion-car.ru. При размещении каталога ссылка на страницу загрузки обязательна!

7	21230-8120806-00		Кольцо уплотнительное d=10,77	1	
8	21230-8120810-00		Кольцо уплотнительное d=6,8	2	
9	21230-8120808-00		Кольцо уплотнительное d=7,6	2	

Каталог предоставлен сайтом scorpion-car.ru. При размещении каталога ссылка на страницу загрузки обязательна!

621210. Кольца уплотнительные трубопроводов кондиционера (LC, GLC) до 04.2011

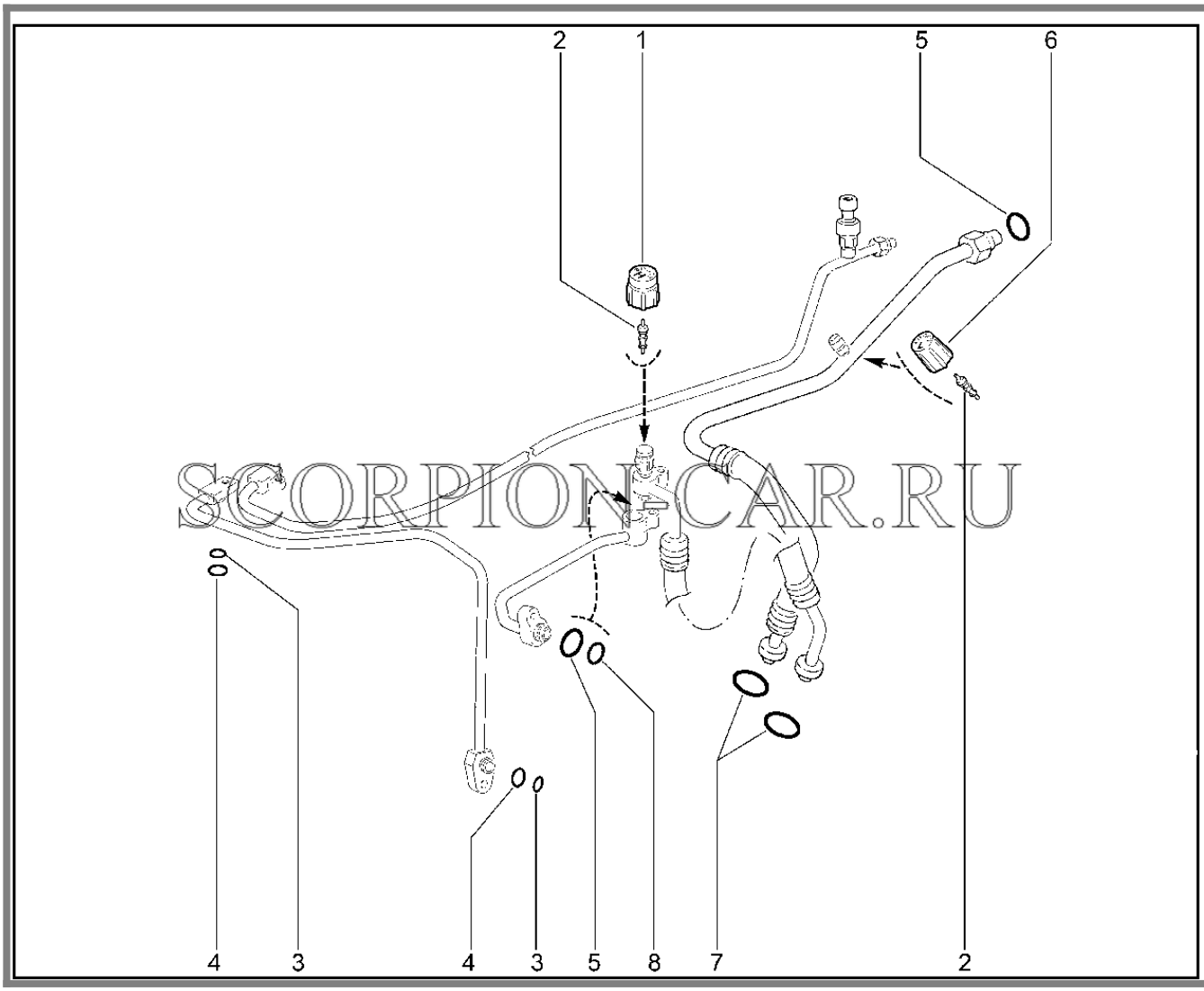

SCORPION-CAR.RU

№	Каталожный номер	Доп. номер	Наименование	Кол-во	Номер замены
1	21230-8120816-01	8460004330	Крышка заправочника (H)	1	
1	21230-8120818-00		Крышка заправочника (h)	1	
2	21230-8120812-01	8460004328	Клапан (Золотник)	2	
2	21230-8120814-00	8460004329	Золотник	2	
3	21230-8120810-00		Кольцо уплотнительное d=6,8	2	
4	21230-8120808-00		Кольцо уплотнительное d=7,6	2	
5	21230-8120804-00		Кольцо уплотнительное d=13,8	3	

Каталог предоставлен сайтом scorpion-car.ru. При размещении каталога ссылка на страницу загрузки обязательна!

6	21230-8120820-01	8460004331	Крышка заправочника (L)	1	
6	21230-8120822-00		Крышка заправочника (l)	1	
7	21230-8120802-00		Кольцо уплотнительное компрессорное d=20,22	2	
7	21236-8120452-01	8460004579	Кольцо уплотнительное 20,32 мм	2	
8	21230-8120806-00		Кольцо уплотнительное d=10,77	2	

Каталог предоставлен сайтом scorpion-car.ru. При размещении каталога ссылка на страницу загрузки обязательна!

621310. Кольца уплотнительные трубопроводов кондиционера (с 04.2011)

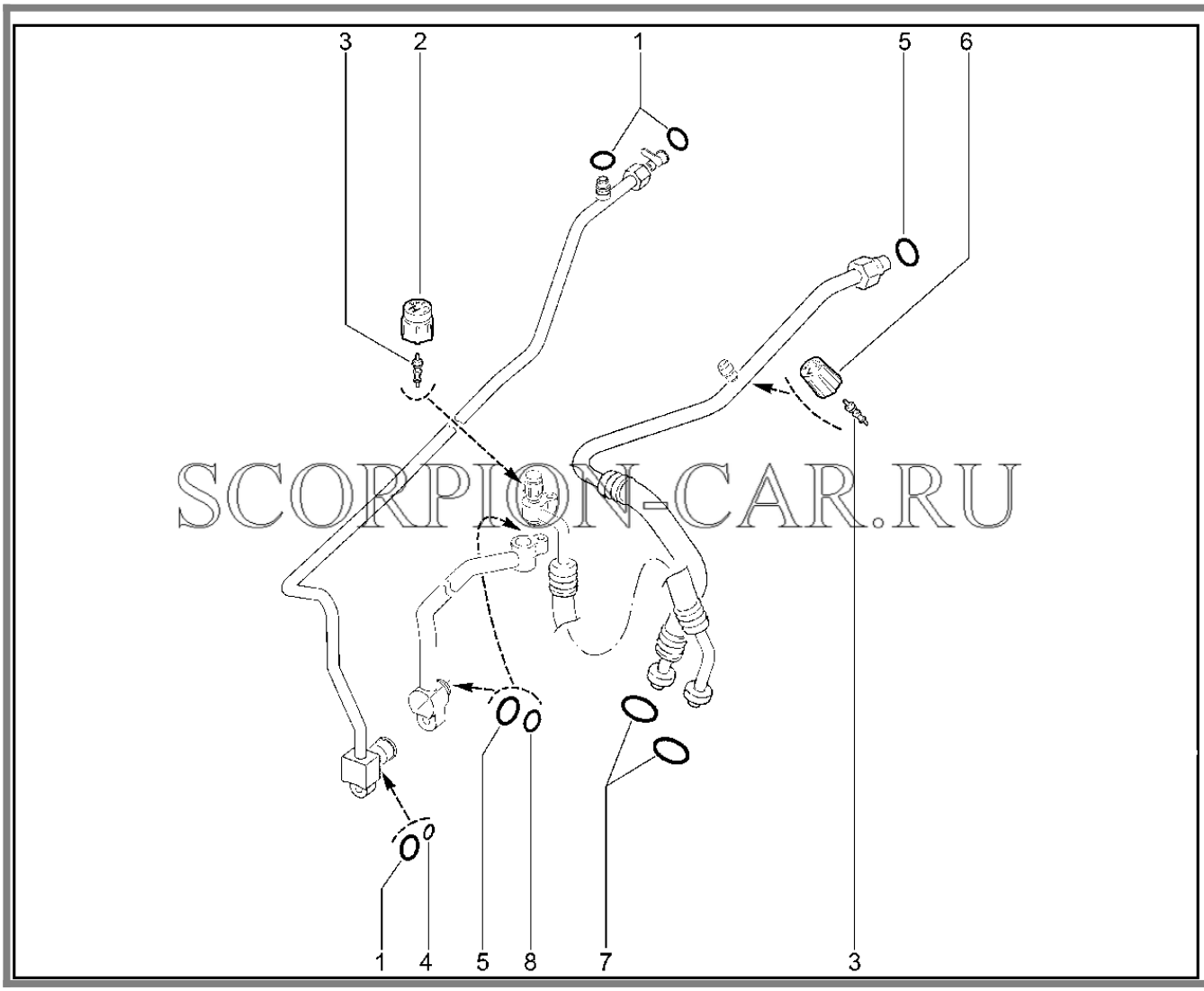

№	Каталожный номер	Доп. номер	Наименование	Кол-во	Номер замены
1	21230-8120808-01	8460004326	Кольцо уплотнительное 7,65 мм	3	
2	21230-8120816-01	8460004330	Крышка заправочника (H)	1	
3	21230-8120812-01	8460004328	Клапан (Золотник)	2	
4	21230-8120810-01	8460004327	Кольцо уплотнительное 6,07 мм	1	
5	21230-8120804-01	8460004324	Кольцо уплотнительное 13,8 мм	3	
6	21230-8120820-01	8460004331	Крышка заправочника (L)	1	

Каталог предоставлен сайтом scorpion-car.ru. При размещении каталога ссылка на страницу загрузки обязательна!

7	21236-8120452-01	8460004579	Кольцо уплотнительное 20,32 мм	2	
8	21230-8120806-01	8460004325	Кольцо уплотнительное 10,8 мм	2	

Каталог предоставлен сайтом scorpion-car.ru. При размещении каталога ссылка на страницу загрузки обязательна!

720110. Сиденья передние в сборе (до 28.06.2016)

№	Каталожный номер	Доп. номер	Наименование	Кол-во	Номер замены
1	21230-6810010-00	8460004273	Сиденье переднее правое	1	
1	21230-6810010-20	8460007929	Сиденье переднее с обогревателем правое	1	
1	21230-6810010-80		Сиденье переднее правое	1	
1	21230-6810010-84		Сиденье переднее правое	1	
1	21230-6810010-86		Сиденье переднее с обогревателем правое	1	
1	21230-6810010-88		Сиденье переднее с обогревателем wet правое	1	
1	21230-6810010-91		Сиденье переднее правое	1	

Каталог предоставлен сайтом scorpion-car.ru. При размещении каталога ссылка на страницу загрузки обязательна!

1	21231-6810010-10		Сиденье переднее с обогревателем (sp) правое	1	
1	21231-6810010-20		Сиденье переднее правое	1	
1	21231-6810012-10		Сиденье переднее (sp) правое с обогревателем (см.21231-6810010-10-0)	1	
1	21231-6810012-20		Сиденье переднее правое без замка (см.21231-6810010-20-0)	1	
1	21232-6810010-10		Сиденье переднее правое с обогревателем и замком	1	
1	21232-6810010-20	8460004468	Сиденье переднее правое с замком	1	
1	21232-6810010-21	8460004469	Сиденье переднее правое с замком	1	
1	21232-6810010-61		Сиденье переднее правое "форс" с обогревателем и замком	1	
1	21232-6810012-10	8460004475	Сидение переднее правое с обогревателем без замка (см.21232-6810010-10-0)	1	
1	21232-6810012-20	8460004476	Сиденье переднее правое без замка (см.21232-6810010-20/40-0)	1	
2	21230-6810011-00	8460007931	Сиденье переднее левое	1	
2	21230-6810011-20	8460007933	Сиденье переднее с обогревателем левое	1	
2	21230-6810011-80		Сиденье переднее левое	1	
2	21230-6810011-84		Сиденье переднее левое	1	
2	21230-6810011-86		Сиденье переднее с обогревателем левое	1	
2	21230-6810011-88		Сиденье переднее с обогревателем wet левое	1	
2	21230-6810011-91		Сиденье переднее левое	1	
2	21231-6810011-10		Сиденье переднее с обогревателем (sp) левое	1	
2	21231-6810011-20		Сиденье переднее левое	1	

Каталог предоставлен сайтом scorpion-car.ru. При размещении каталога ссылка на страницу загрузки обязательна!

2	21231-6810013-10		Сиденье переднее (sp) левое (см.21231-6810011-10-0)	1	
2	21231-6810013-20		Сиденье переднее левое без замка (см.21231-6810011-20-0)	1	
2	21232-6810011-10		Сиденье переднее левое с обогревателем и замком	1	
2	21232-6810011-20		Сиденье переднее левое с замком	1	
2	21232-6810011-21	8460004472	Сиденье переднее левое с замком	1	
2	21232-6810011-60	8460004474	Сидение переднее левое с обогревателем, замком, поддержкой спины	1	
2	21232-6810011-61		Сиденье переднее левое "форс" с обогревателем и замком	1	
2	21232-6810013-10	8460004479	Сиденье переднее левое с обогревателем и без замка (см.21232-6810011-10-0)	1	
2	21232-6810013-20		Сиденье переднее левое без замка (см.21232-6810011-20-0)	1	

Каталог предоставлен сайтом scorpion-car.ru. При размещении каталога ссылка на страницу загрузки обязательна!

720120. Сиденья передние в сборе (с 28.06.2016)

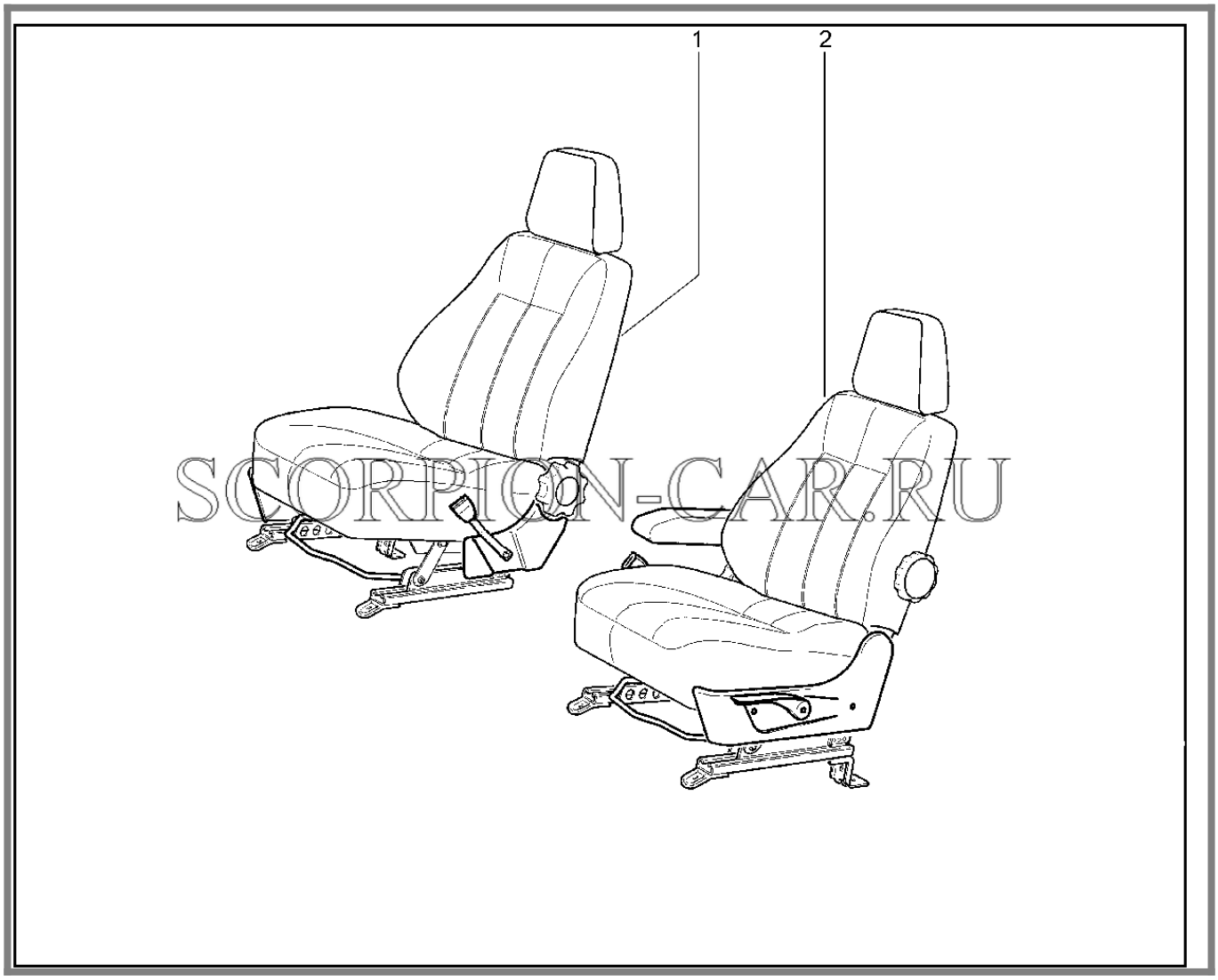

№	Каталожный номер	Доп. номер	Наименование	Кол-во	Номер замены
1	21232-6810010-22	8450085673	Сиденье переднее правое	1	
1	21232-6810010-50	8450085677	Сидение переднее правое с замком	1	
1	21232-6810012-20	8460004476	Сиденье переднее правое	1	
1	21232-6810012-21	8460008627	Сиденье переднее правое	1	
1	21232-6810012-61	8460004478	Сиденье переднее правое	1	
2	21232-6810011-22	8450085675	Сиденье переднее левое	1	

Каталог предоставлен сайтом scorpion-car.ru. При размещении каталога ссылка на страницу загрузки обязательна!

2	21232-6810011-50		Сидение переднее левое с замком	1	21232681001152
2	21232-6810011-52	8450085678	Сиденье переднее левое с замком и подлокотником	1	21232681001150
2	21232-6810013-22	8460008626	Сиденье переднее левое	1	
2	21232-6810013-40	8460004481	Сиденье переднее левое	1	21232681001322
2	21232-6810013-50	8460004482	Сиденье переднее левое	1	
2	21232-6810013-52	8460008638	Сиденье переднее левое без замка	1	

Каталог предоставлен сайтом scorpion-car.ru. При размещении каталога ссылка на страницу загрузки обязательна!

721110. Части передних сидений (до 28.06.2016)

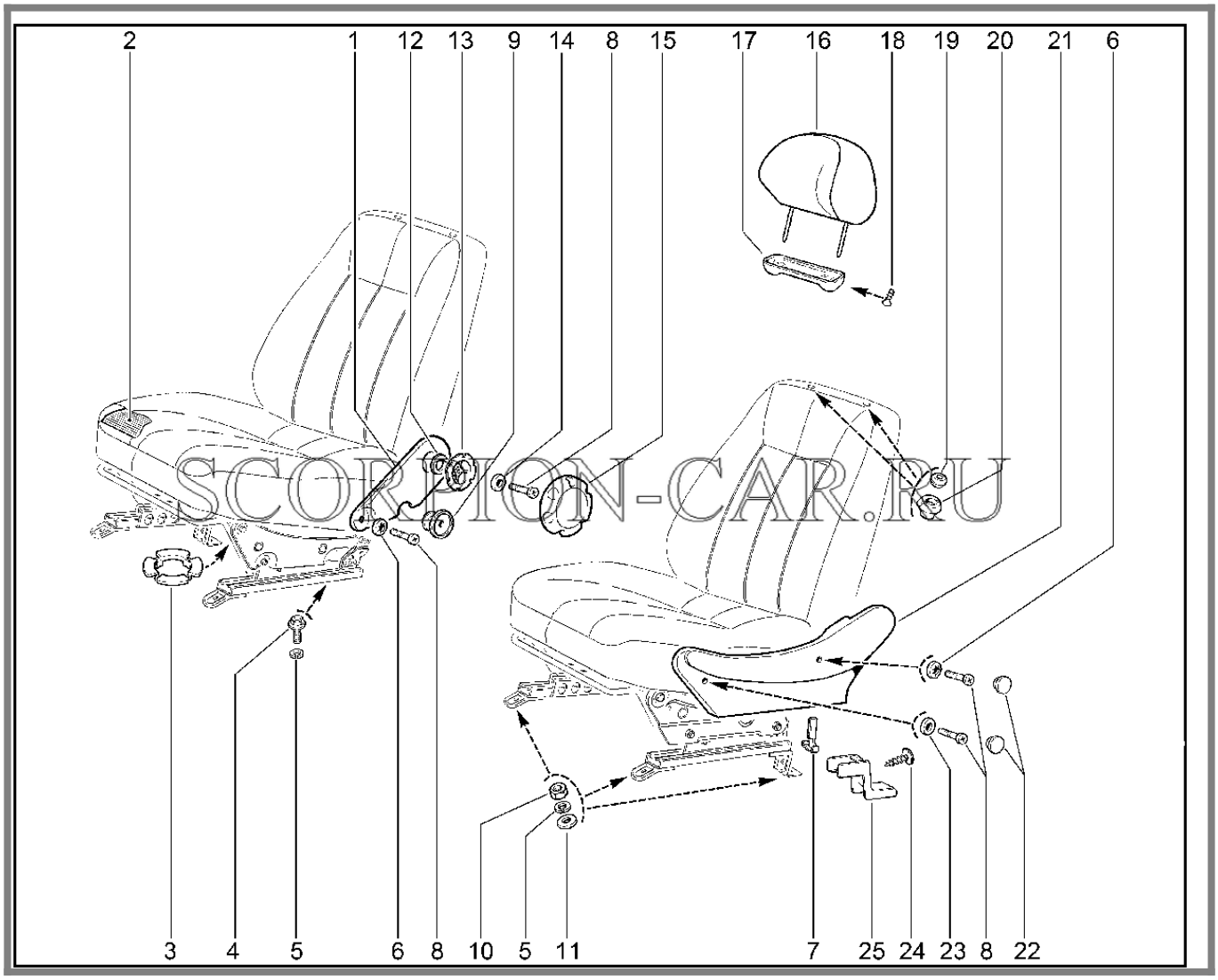

SCORPION-CAR.RU

№	Каталожный номер	Доп. номер	Наименование	Кол-во	Номер замены
1	21080-6814308-00	8450106804	Облицовка механизма регулирования наклона спинки правая	1	
1	21080-6814309-00	8450106805	Облицовка механизма регулирования наклона спинки левая	1	
1	21231-6814308-00		Облицовка механизма правая	1	
1	21231-6814309-00		Облицовка механизма левая	1	

Каталог предоставлен сайтом scorpion-car.ru. При размещении каталога ссылка на страницу загрузки обязательна!

1	21232-6810068-00	8460008685	Облицовка переднего левого сидения внутренняя	1	
1	21232-6810069-00	8460008688	Облицовка переднего правого сиденья внутренняя	1	
2	21230-6513010-00	8460004272	Обогреватель сидений	2	21230651301002
2	21230-6513010-02	8460007926	Обогреватель сидений	2	21230651301003
2	21230-6513010-03	8460007927	Обогреватель сидений	2	21230651301000
2	21230-6513011-04		Обогреватель спинки сидений wet	2	
2	21230-6513012-04		Обогреватель подушки сидений wet	2	
2	21232-6513012-03	8460008690	Обогреватель подушки	2	
2	21232-6513014-03	8460008691	Обогреватель спинки	2	
3	21100-6513032-00	8450106788	Втулка облицовочная	2	
4	11180-6810054-00	8460011153	Болт крепления переднего сиденья	2	21100681005400
4	21100-6810054-00	8450055746	Болт	2	11180681005400
5	21010-6810052-00	8450052942	Шайба пружинная	8	
6	00001-0025982-71	8450001557	Шайба 6	4	
7	21230-6814182-01	8460007959	Облицовка ползуна салазок	2	
8	00001-0032760-01	8450001671	Винт М6х12	8	
9	21100-6814270-00		Наконечник опоры	2	
10	00001-0061008-11	8450001030	Гайка М8	6	
11	00001-0026467-01	8450001687	Шайба 8	6	

Каталог предоставлен сайтом scorpion-car.ru. При размещении каталога ссылка на страницу загрузки обязательна!

12	21080-6814242-00	8450106781	Прокладка механизма наклона спинки переднего сидения	2	
13	21080-6814234-01	8450054546	Держатель ручки	2	
14	00001-0026406-03	8460011144	Шайба 6	2	
15	21230-6814232-00		Рукоятка регулирования наклона спинки	2	
15	21231-6814232-00	8460008696	Ручка механизма регулирования наклона спинки переднего сиденья	2	
16	21100-6818010-30	8460002581	Подголовник переднего сиденья	2	21230681801010
16	21230-6818010-10	8460007964	Подголовник переднего сиденья	2	21100681801030
17	00001-0026467-01	8450001687	Шайба 8	2	
17	21083-6818052-10	8460002020	Облицовка подголовника	2	
18	00001-0076797-01	8450050292	Винт 4,3х15,9 самонарезающий	4	
19	21060-6818142-00	8450072879	Втулка облицовочная направляющей подголовника переднего сиденья	4	
20	21080-6818144-00	8450106785	Втулка облицовочная направляющей подголовника переднего сиденья внутренняя	4	
21	21230-6810048-00	8460004274	Облицовка переднего сиденья правая	1	
21	21230-6810049-00	8460004275	Облицовка переднего сиденья левая	1	

Каталог предоставлен сайтом scorpion-car.ru. При размещении каталога ссылка на страницу загрузки обязательна!

21	21232-6810048-00	8460008689	Облицовка переднего правого сиденья наружняя	1	
21	21232-6810049-00	8460004485	Облицовка переднего левого сиденья (без места для ручки поясничной регулировки)	1	
22	21100-8212772-00	8450055832	Облицовка винта крепления накладки	4	
22	21100-8212772-20		Облицовка винта	4	
23	00001-0026397-01	8450050124	Шайба 6	2	
24	21140-5325388-00	8450001274	Винт самонарезающий крепления панели приборов	2	
25	21230-6814178-00	8460007958	Облицовка заднего кронштейна салазок	2	

Каталог предоставлен сайтом scorpion-car.ru. При размещении каталога ссылка на страницу загрузки обязательна!

721120. Части передних сидений (с 28.06.2016)

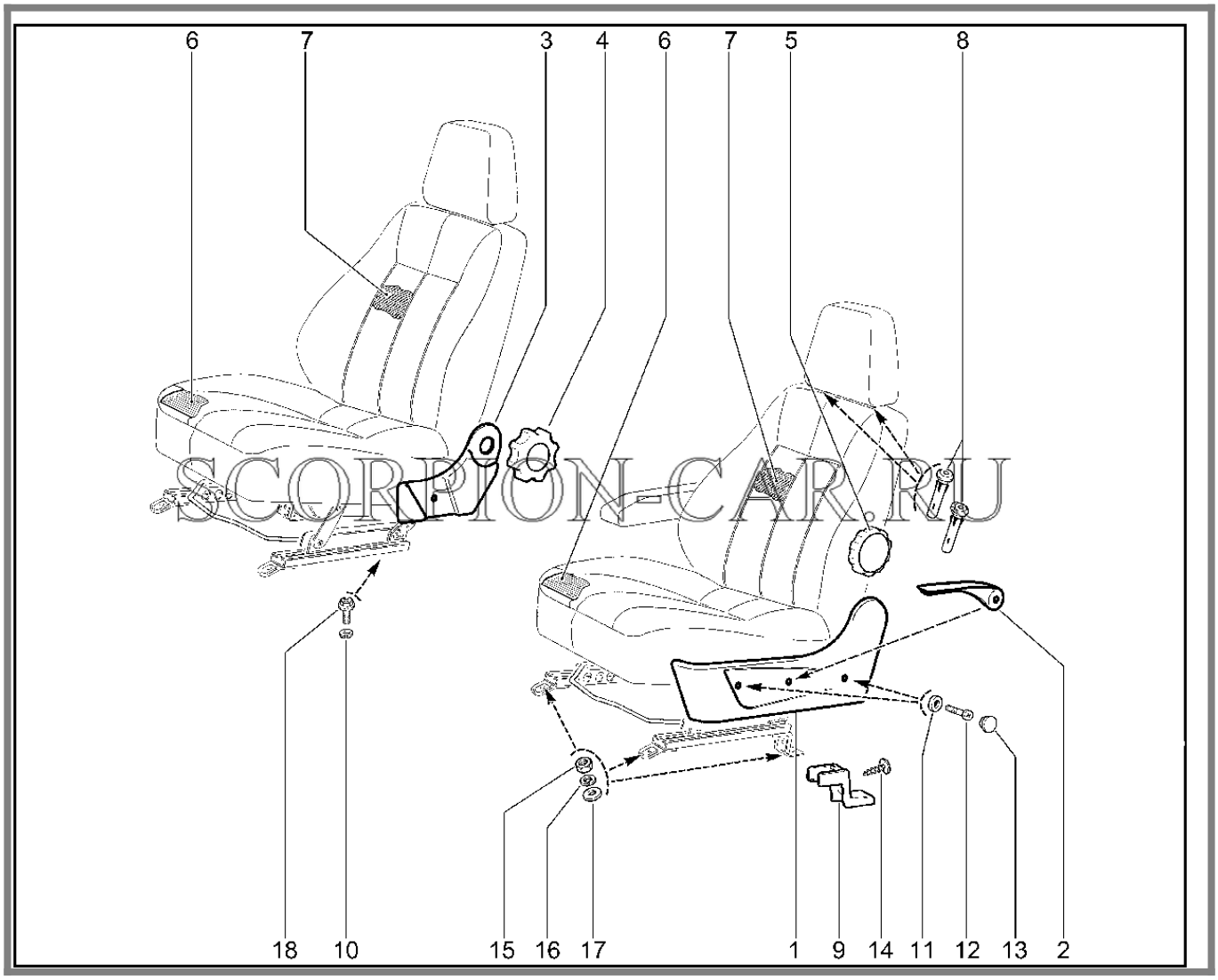

SCORPION-CAR.RU

№	Каталожный номер	Доп. номер	Наименование	Кол-во	Номер замены
1	21232-6810048-00	8460008689	Облицовка переднего правого сиденья наружняя	1	
1	21232-6810049-00	8460004485	Облицовка переднего левого сиденья (без места для ручки поясничной регулировки)	1	
1	21232-6810049-20	8460008686	Облицовка переднего сиденья левая (под рукоятку подъёма)	1	
2	21232-6817039-10	8460008695	Ручка механизма высотной регулировки	1	

Каталог предоставлен сайтом scorpion-car.ru. При размещении каталога ссылка на страницу загрузки обязательна!

3	21232-6810068-00	8460008685	Облицовка переднего левого сидения внутренняя	1	
3	21232-6810069-00	8460008688	Облицовка переднего правого сиденья внутренняя	1	
4	21231-6814232-00	8460008696	Ручка механизма регулирования наклона спинки переднего сиденья	2	
4	8460008693		Ручка механизма поясничного упора	1	
6	21232-6513012-03	8460008690	Обогреватель подушки	2	
6	21232-6513014-03	8460008691	Обогреватель спинки	2	
7	21232-6513014-03	8460008691	Обогреватель спинки	2	
8	8460008679		Направляющая подголовника	2	
8	8460008680		Направляющая подголовника	2	
9	21230-6814178-00	8460007958	Облицовка заднего кронштейна салазок	2	21230681417801
9	21230-6814178-01	8460004277	Облицовка заднего кронштейна салазок переднего сиденья	2	21230681417800
10	21010-6810052-00	8450052942	Шайба пружинная	8	
11	00001-0026397-01	8450050124	Шайба 6	4	
11	00001-0026467-01	8450001687	Шайба 8	6	
12	21050-3711035-00	8460001338	Винт	4	
13	21100-8212772-20		Облицовка винта	4	
14	21140-5325388-00	8450001274	Винт самонарезающий крепления панели приборов	2	

Каталог предоставлен сайтом scorpion-car.ru. При размещении каталога ссылка на страницу загрузки обязательна!

15	00001-0061008-11	8450001030	Гайка М8	6	
16	21010-6810052-00	8450052942	Шайба пружинная	8	
17	00001-0026467-01	8450001687	Шайба 8	2	
18	21100-6810054-00	8450055746	Болт	2	

Каталог предоставлен сайтом scorpion-car.ru. При размещении каталога ссылка на страницу загрузки обязательна!

722110. Салазки передних сидений

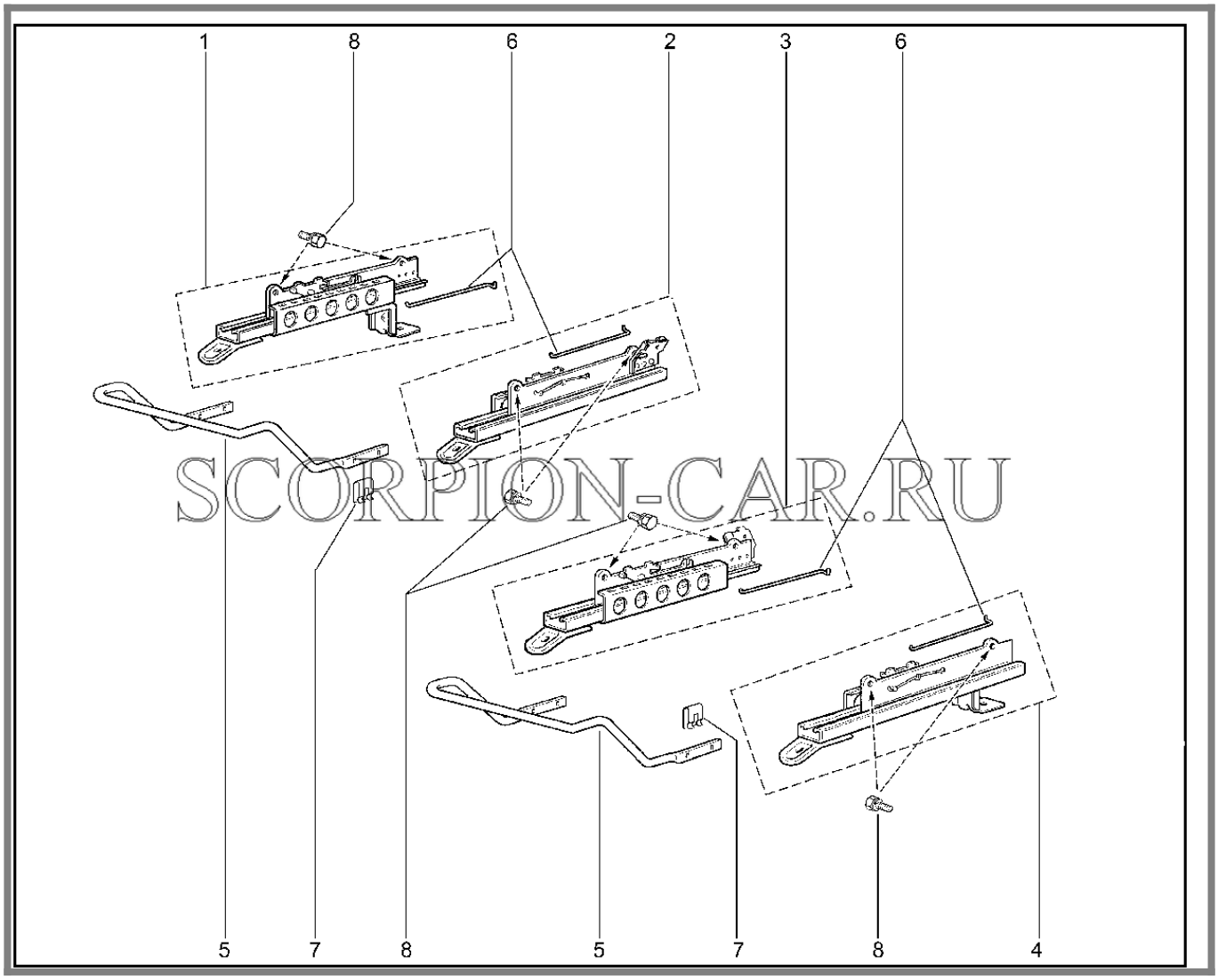

SCORPION-CAR.RU

№	Каталожный номер	Доп. номер	Наименование	Кол-во	Номер замены
1	21230-6814020-01	8460007952	Салазки переднего правого сиденья наружные	1	
1	21230-6814020-05	8460004276	Салазки переднего правого сиденья наружные	1	
1	21232-6814020-00	8460004492	Салазки переднего правого сиденья наружные	1	
1	21232-6814020-50	8460008703	Салазки переднего правого сидения наружние	1	
2	21230-6814010-01	8460007948	Салазки переднего правого сиденья внутренние	1	
2	21230-6814010-05		Салазки переднего правого сиденья внутренние	1	

Каталог предоставлен сайтом scorpion-car.ru. При размещении каталога ссылка на страницу загрузки обязательна!

2	21232-6814010-00	8460004489	Салазки переднего сиденья наружные	1	
2	21232-6814010-50	8460008702	Салазки переднего правого сиденья внутренние	1	
3	21230-6814011-01	8460007950	Салазки переднего левого сиденья внутренние	1	
3	21230-6814011-05		Салазки переднего левого сиденья внутренние	1	
4	21230-6814021-01	8460007954	Салазки переднего левого сиденья наружные	1	
4	21230-6814021-05		Салазки переднего левого сиденья наружные	1	
4	21232-6814021-00	8460008701	Салазки переднего левого сиденья наружные	1	
5	21230-6814045-00	8460007955	Рычаг механизма перемещения переднего сиденья	2	
6	21230-6814050-00		Пружина защелки правая	2	
6	21230-6814051-00		Пружина защелки левая	2	
7	21230-6814136-00	8460007956	Стопор	8	
7	21230-6814136-01		Стопор	8	
8	00001-0038256-21	8450003384	Болт М8х16	8	

Каталог предоставлен сайтом scorpion-car.ru. При размещении каталога ссылка на страницу загрузки обязательна!

722120. Салазки передних сидений (Кросс)

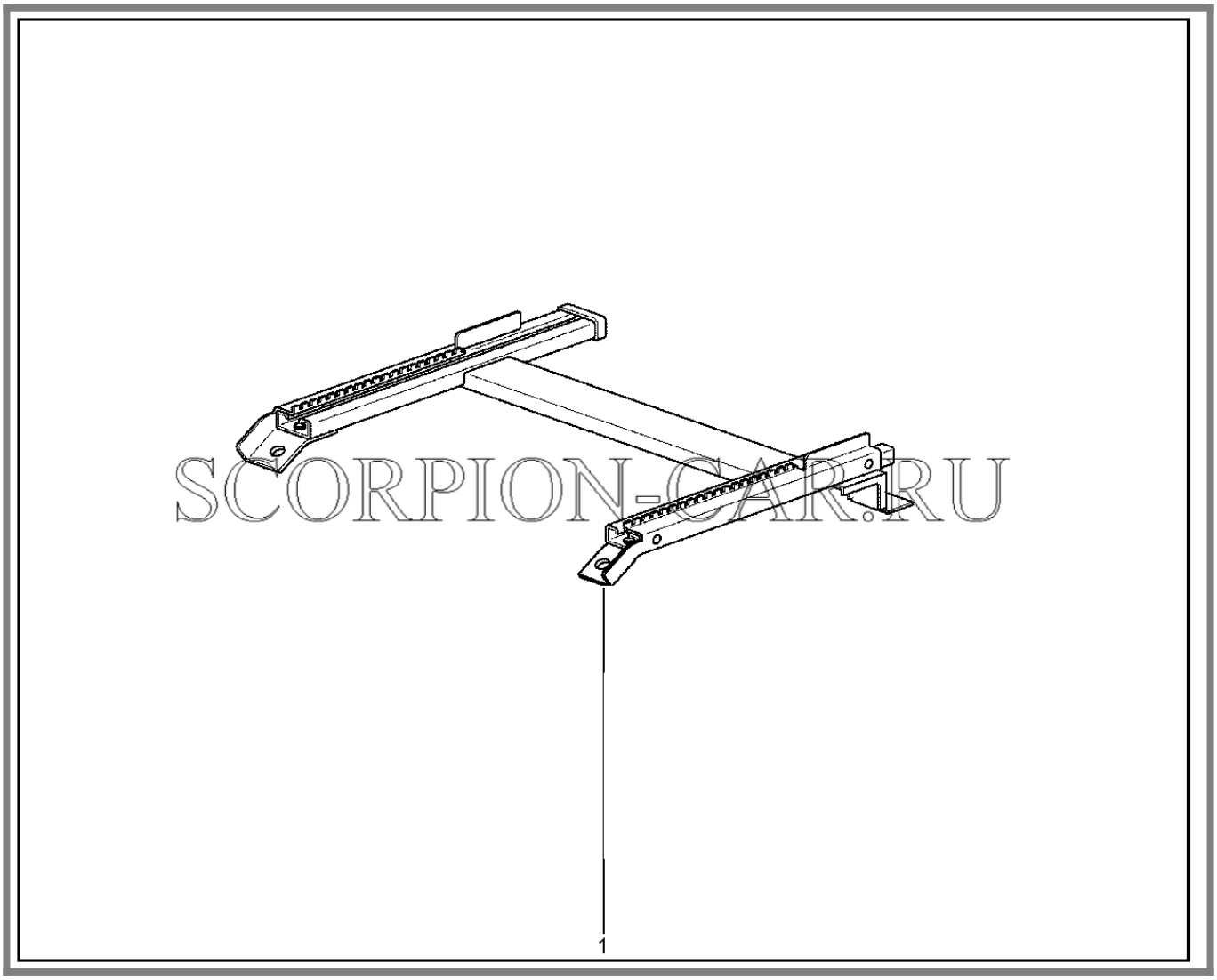

№	Каталожный номер	Доп. номер	Наименование	Кол-во	Номер замены
1	21232-6813308-00		Салазки переднего сиденья левого в сборе	1	

Каталог предоставлен сайтом scorpion-car.ru. При размещении каталога ссылка на страницу загрузки обязательна!

730110. Сиденья задние в сборе

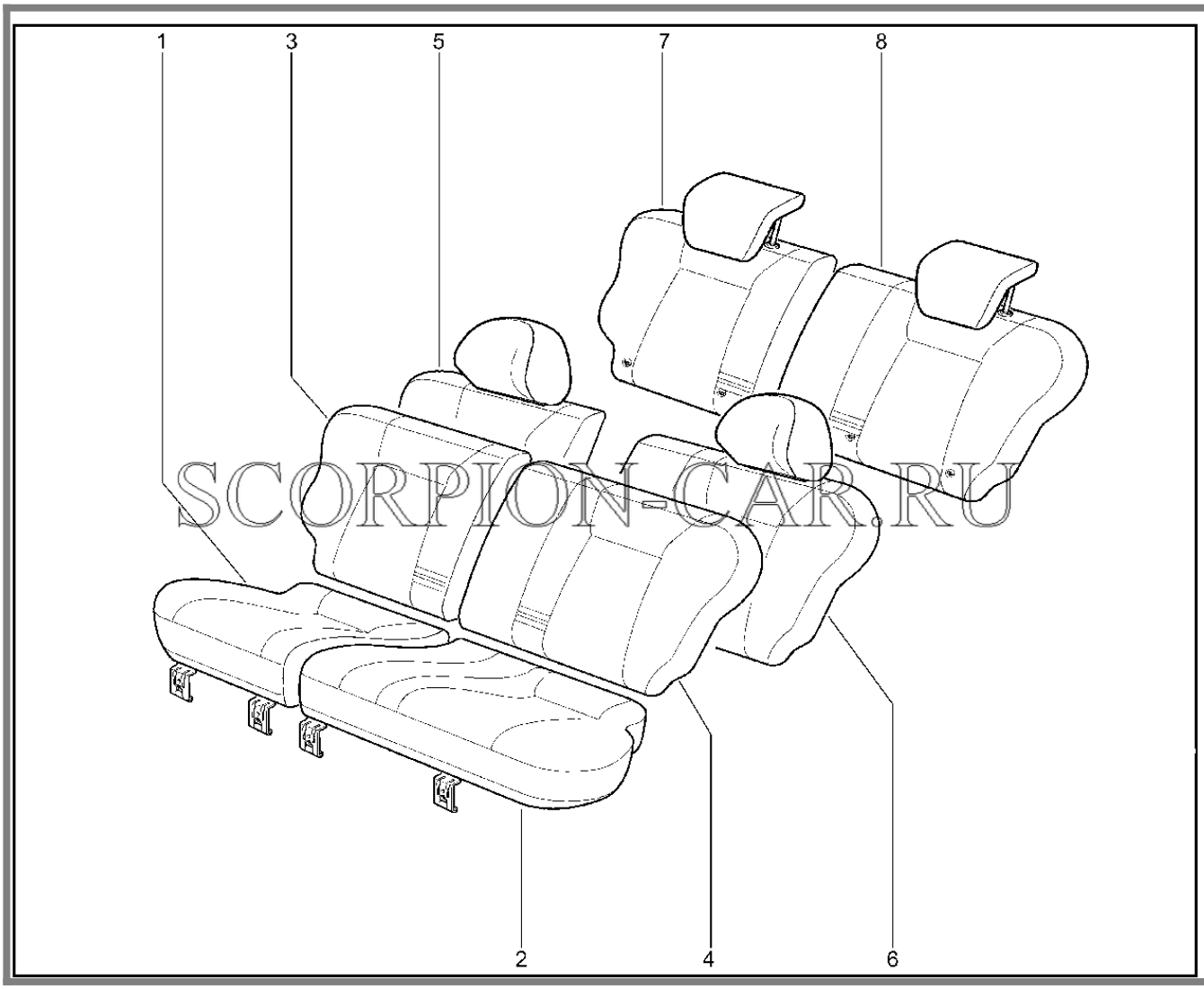

SCORPION-CAR.RU

№	Каталожный номер	Доп. номер	Наименование	Кол-во	Номер замены
1	21230-6820110-00	8460004280	Подушка заднего сиденья правая	1	21230682011010
1	21230-6820110-10		Подушка заднего сиденья правая	1	21230682011000
1	21230-6820110-80		Подушка заднего сиденья правая	1	
1	21230-6820110-84	8460004281	Подушка заднего сиденья правая	1	
1	21230-6820110-86		Подушка заднего сиденья правая	1	
1	21230-6820110-92		Подушка заднего сиденья правая	1	

Каталог предоставлен сайтом scorpion-car.ru. При размещении каталога ссылка на страницу загрузки обязательна!

1	21231-6820110-84	8450085694	Подушка заднего сиденья правая	1	
1	21231-6820110-93	8460004437	Подушка заднего сиденья правая	1	
1	21231-6820110-94	8450085696	Подушка заднего сиденья правая "Форс"	1	
1	21231-6820210-88	8450085685	Спинка заднего сиденья правая в сборе	1	
2	21230-6820111-00	8460004282	Подушка заднего сиденья левая	1	21230682011110
2	21230-6820111-10		Подушка заднего сиденья левая	1	21230682011100
2	21230-6820111-80		Подушка заднего сиденья левая	1	
2	21230-6820111-84		Подушка заднего сиденья левая	1	
2	21230-6820111-86		Подушка заднего сиденья левая	1	
2	21230-6820111-92		Подушка заднего сиденья левая	1	
2	21231-6820111-84	8450085695	Подушка заднего сиденья левая в сборе	1	
2	21231-6820111-93	8460004439	Подушка заднего сиденья левая	1	
2	21231-6820111-94	8450085697	Подушка заднего сиденья левая "Форс"	1	
2	21231-6820211-88	8450085689	Спинка заднего сиденья левая в сборе	1	
3	21230-6820210-00	8460004284	Спинка заднего сиденья правая	1	
3	21230-6820210-80		Спинка заднего сиденья правая	1	
3	21230-6820210-84		Спинка заднего сиденья правая	1	

Каталог предоставлен сайтом scorpion-car.ru. При размещении каталога ссылка на страницу загрузки обязательна!

4	21230-6820211-00	8460004285	Спинка заднего сиденья левая	1	
4	21230-6820211-80		Спинка заднего сиденья левая	1	
4	21230-6820211-84		Спинка заднего сиденья левая	1	
5	21230-6820210-86		Спинка заднего сиденья правая	1	
5	21230-6820210-90		Спинка заднего сиденья правая	1	
6	21230-6820211-10		Спинка заднего сиденья левая	1	
6	21230-6820211-86		Спинка заднего сиденья левая	1	
6	21230-6820211-90		Спинка заднего сиденья левая	1	
7	21230-6820210-84		Спинка заднего сиденья правая	1	
7	21236-6820210-84	8460004550	Спинка заднего сиденья правая	1	
7	21236-6820210-86	8460004551	Спинка заднего сиденья правая	1	
7	21236-6820210-93	8460004552	Спинка заднего сиденья правая	1	
7	21236-6820210-94	8460004553	Спинка заднего сиденья правая форс	1	
8	21230-6820211-84		Спинка заднего сиденья левая	1	
8	21230-6820211-92		Спинка заднего сиденья левая	1	21236682021193
8	21236-6820211-84	8460004554	Спинка заднего сиденья левая	1	
8	21236-6820211-86	8460004555	Спинка заднего сиденья левая	1	
8	21236-6820211-93	8460004556	Спинка заднего сиденья левая	1	21230682021192

Каталог предоставлен сайтом scorpion-car.ru. При размещении каталога ссылка на страницу загрузки обязательна!

8	21236-6820211-94	8460004557	Спинка заднего сиденья левая форс	1	

Каталог предоставлен сайтом scorpion-car.ru. При размещении каталога ссылка на страницу загрузки обязательна!

730120. Сиденья задние в сборе (с 02.2009)

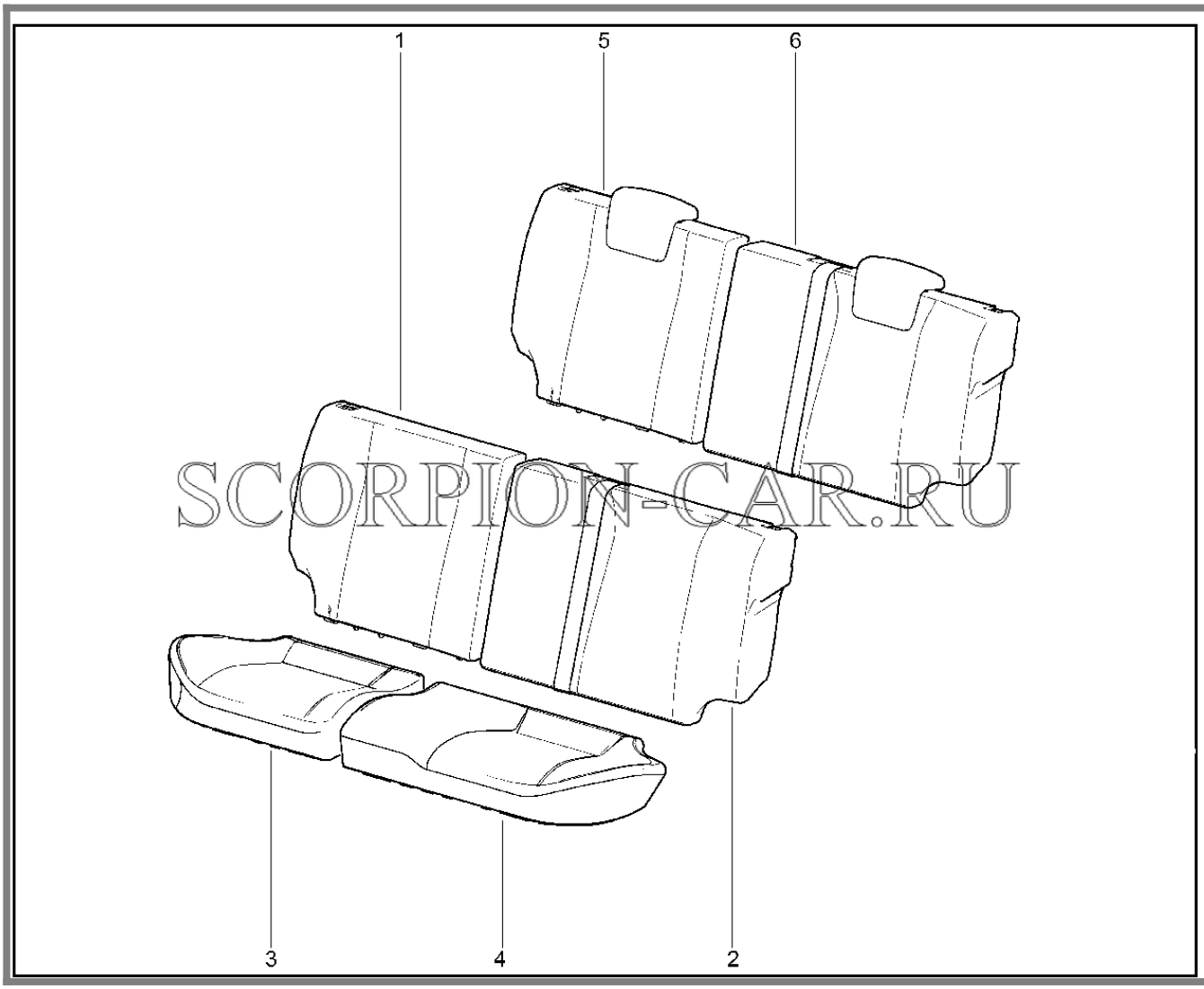

SCORPION-CAR.RU

№	Каталожный номер	Доп. номер	Наименование	Кол-во	Номер замены
1	21231-6820210-84	8450085686	Спинка заднего сиденья правая	1	
2	21231-6820211-84	8450085690	Спинка заднего сиденья левая	1	
3	21231-6820110-84	8450085694	Подушка заднего сиденья правая	1	
3	21231-6820110-94	8450085696	Подушка заднего сиденья правая "Форс"	1	
3	21231-6820210-84	8450085686	Спинка заднего сиденья правая	1	
4	21231-6820111-84	8450085695	Подушка заднего сиденья левая в сборе	1	

Каталог предоставлен сайтом scorpion-car.ru. При размещении каталога ссылка на страницу загрузки обязательна!

4	21231-6820111-94	8450085697	Подушка заднего сиденья левая "Форс"	1	
5	21232-6820210-84	8450085687	Спинка заднего сиденья правая в сборе	1	
5	21232-6820210-93	8450085688	Спинка заднего сиденья правая	1	
6	21232-6820211-84	8450085692	Спинка заднего сиденья левая в сборе	1	
6	21232-6820211-93	8450085693	Спинка заднего сиденья левая	1	

Каталог предоставлен сайтом scorpion-car.ru. При размещении каталога ссылка на страницу загрузки обязательна!

732110. Механизм установки заднего сиденья (до 02.2009)

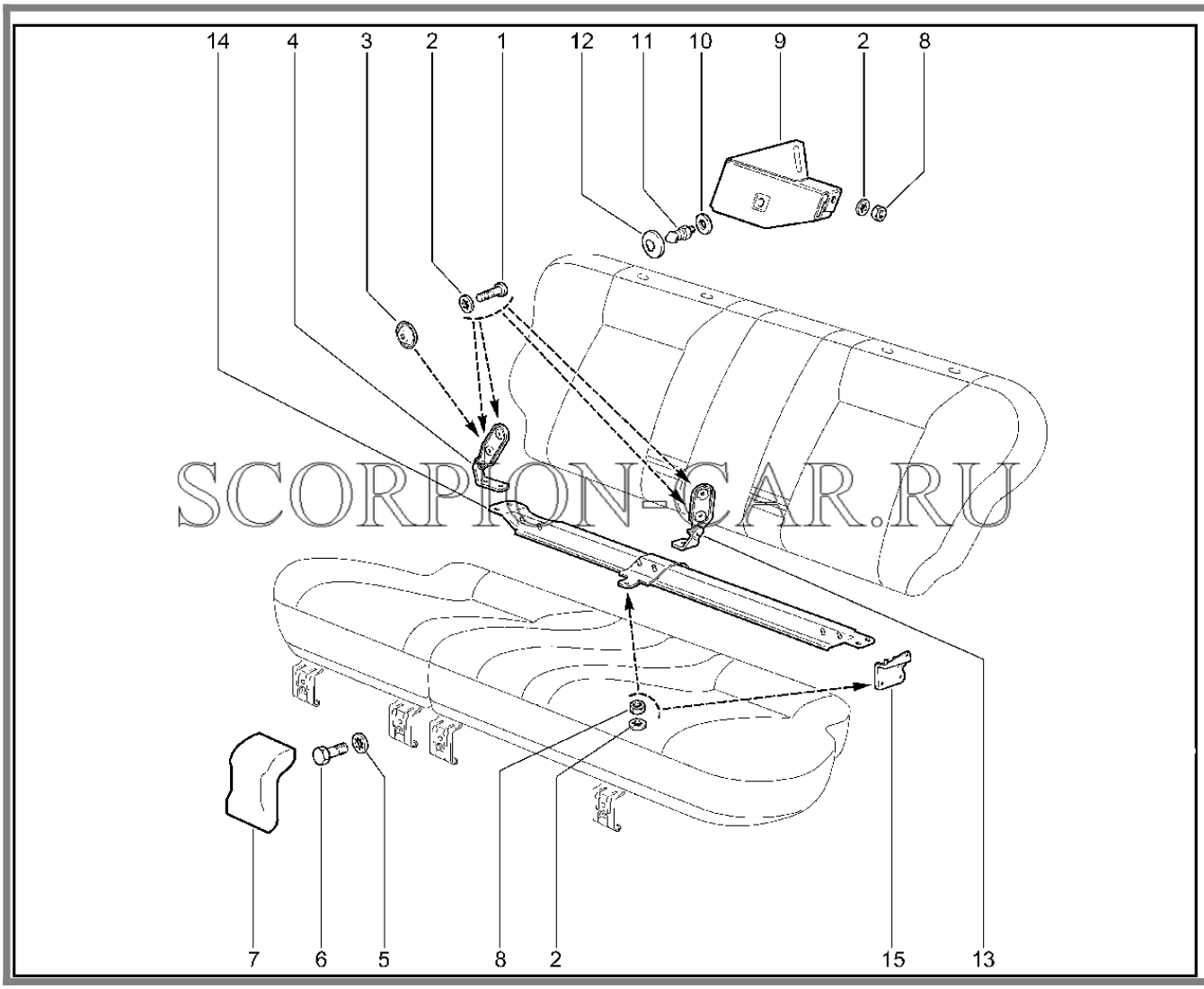

SCORPION-CAR.RU

№	Каталожный номер	Доп. номер	Наименование	Кол-во	Номер замены
1	00001-0032796-01	8450072360	Винт M8x25	8	
2	00001-0026055-71	8450001779	Шайба 8 стопорная	30	
3	21230-6822836-00	8460008009	Шайба 8 стопорная	1	
4	21230-6824050-00	8460008018	Петля спинки заднего сиденья правая	1	
4	21230-6824051-00	8460004286	Петля спинки заднего сиденья левая	1	
5	00001-0026053-71	8450001100	Шайба 6 стопорная	4	
6	00001-0009024-21	8450001171	Болт M6x20	4	

Каталог предоставлен сайтом scorpion-car.ru. При размещении каталога ссылка на страницу загрузки обязательна!

7	21230-6824176-00	8450058856	Облицовка петли	4	
8	00001-0061008-11	8450001030	Гайка М8	22	
9	21230-6820066-00	8460004278	Кронштейн фиксатора спинки правый	1	
9	21230-6820067-00	8460004279	Кронштейн фиксатора спинки левый	1	
10	00002-0376749-01	8450050305	Шайба 10	2	
11	21080-6824102-00	8450074548	Фиксатор спинки заднего сиденья	2	
12	21080-6824184-00	8450054566	Облицовка фиксатора	2	
13	21230-6824040-00	8460008012	Петля спинки заднего сиденья внутренняя правая	1	
13	21230-6824041-00	8460008013	Петля спинки заднего сиденья внутренняя левая	1	
14	21230-6820130-00	8460007975	Поперечина крепления спинки	1	
15	21230-6820096-00	8450085680	Кронштейн крепления спинки правый	1	
15	21230-6820097-00	8450085681	Кронштейн крепления спинки левый	1	

Каталог предоставлен сайтом scorpion-car.ru. При размещении каталога ссылка на страницу загрузки обязательна!

732210. Механизм установки заднего сиденья

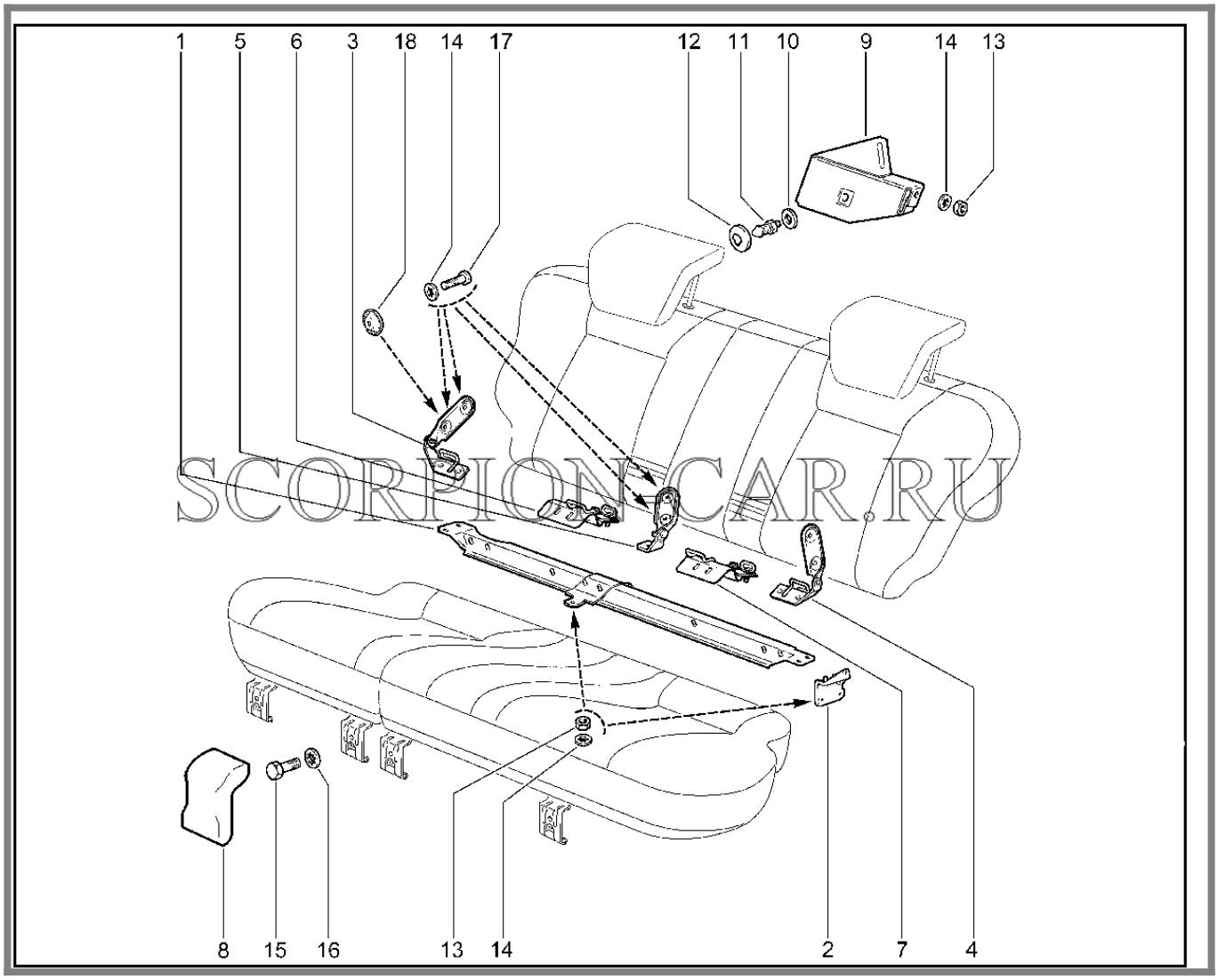

№	Каталожный номер	Доп. номер	Наименование	Кол-во	Номер замены
1	21230-6820130-90	8460004283	Поперечина крепления спинки	1	
2	21230-6820096-00	8450085680	Кронштейн крепления спинки правый	1	
2	21230-6820097-00	8450085681	Кронштейн крепления спинки левый	1	
3	21230-6824050-90		Петля спинки заднего сиденья правая isofix	1	
4	21230-6824051-90		Петля спинки заднего сиденья левая isofix	1	
5	21230-6824040-00	8460008012	Петля спинки заднего сиденья внутренняя правая	1	

Каталог предоставлен сайтом scorpion-car.ru. При размещении каталога ссылка на страницу загрузки обязательна!

5	21230-6824041-00	8460008013	Петля спинки заднего сиденья внутренняя левая	1	
6	21230-8236036-00	8460004391	Усилитель правый	1	
7	21230-8236037-00	8460004392	Усилитель левый	1	
8	21230-6824176-00	8450058856	Облицовка петли	4	
9	21230-6820066-00	8460004278	Кронштейн фиксатора спинки правый	1	
9	21230-6820067-00	8460004279	Кронштейн фиксатора спинки левый	1	
10	00002-0376749-01	8450050305	Шайба 10	2	
11	21080-6824102-00	8450074548	Фиксатор спинки заднего сиденья	2	
12	21080-6824184-00	8450054566	Облицовка фиксатора	2	
13	00001-0061008-11	8450001030	Гайка М8	22	
14	00001-0026055-71	8450001779	Шайба 8 стопорная	30	
15	00001-0009024-21	8450001171	Болт М6х20	4	
16	00001-0026053-71	8450001100	Шайба 6 стопорная	4	
17	00001-0032796-01	8450072360	Винт М8х25	8	
18	21230-6822836-00	8460008009	Шайба 8 стопорная	4	

Каталог предоставлен сайтом scorpion-car.ru. При размещении каталога ссылка на страницу загрузки обязательна!

732310. Механизм установки заднего сиденья (60,62)

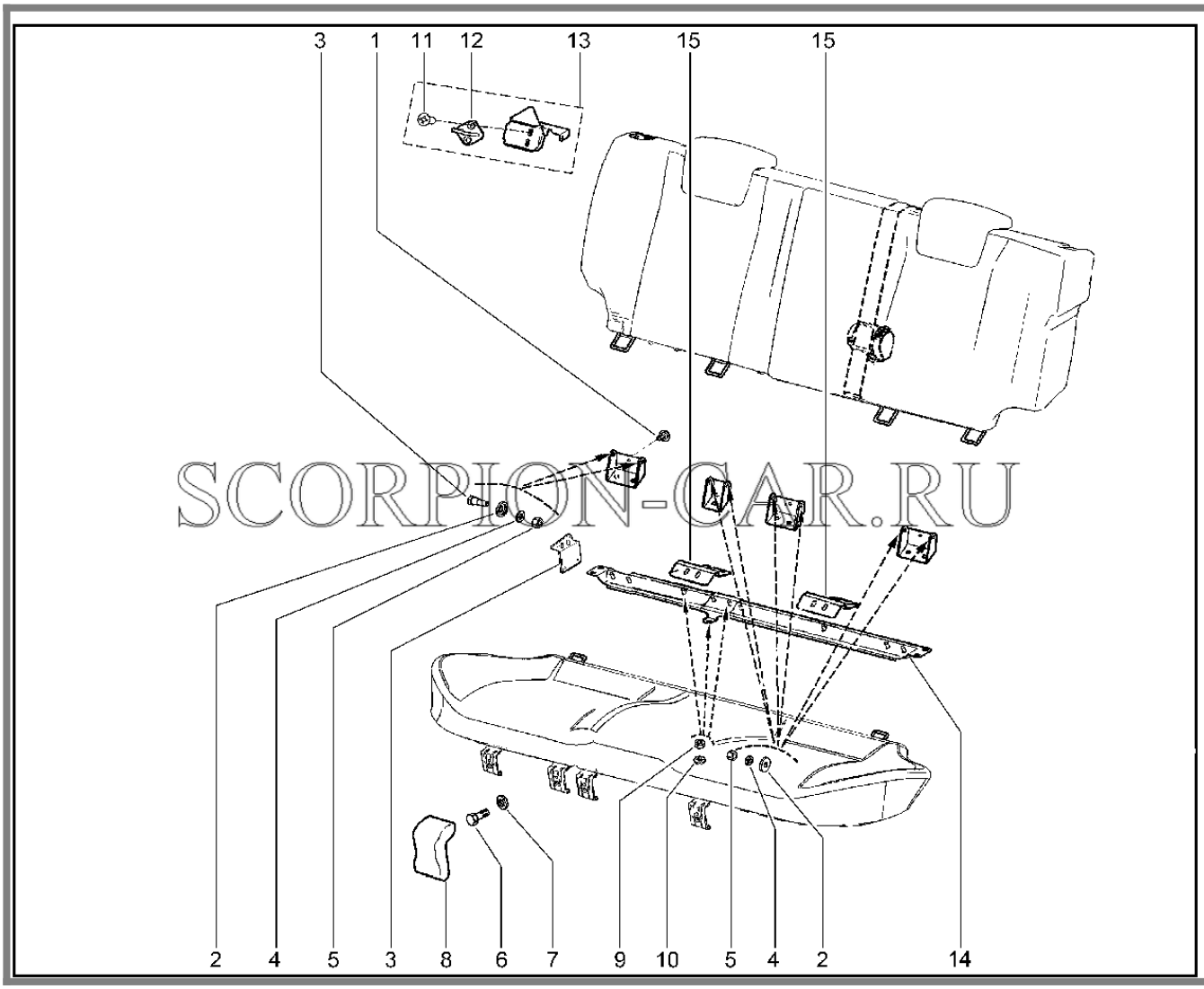

№	Каталожный номер	Доп. номер	Наименование	Кол-во	Номер замены
1	21230-3921038-00	8450058681	Болт	2	
2	00001-0005196-01	8450001127	Шайба 8х17 плоская	8	
3	21230-6820096-00	8450085680	Кронштейн крепления спинки правый	1	
3	21230-6820097-00	8450085681	Кронштейн крепления спинки левый	1	
4	00001-0005166-70	8450001088	Шайба 8 пружинная	8	
5	00001-0061008-11	8450001030	Гайка М8	8	
6	00001-0009024-21	8450001171	Болт М6х20	4	

Каталог предоставлен сайтом scorpion-car.ru. При размещении каталога ссылка на страницу загрузки обязательна!

7	00001-0026053-71	8450001100	Шайба 6 стопорная	4	
8	21230-6824176-00	8450058856	Облицовка петли	4	21230682417601
8	21230-6824176-01	8460004288	Облицовка петли	4	21230682417600
9	00001-0061008-11	8450001030	Гайка М8	22	
10	00001-0026055-71	8450001779	Шайба 8 стопорная	22	
11	21080-6105266-00	8450054485	Винт крепления замка	4	8450054486
11	21080-6105266-10	8450054486	Винт М8х25	4	8450054485
12	11180-6824090-00	8450001828	Фиксатор замка спинки заднего сиденья с оболочкой в сборе	2	
13	21232-6820066-00	8450085682	Кронштейн фиксатора спинки правый	1	
13	21232-6820067-00	8450085683	Кронштейн фиксатора спинки левый	1	
14	21230-6820130-10	8450085679	Поперечина крепления спинки заднего сидения	1	
15	21990-8236036-10	8460010209	Усилитель поперечины крепления спинки заднего сидения	1	

Каталог предоставлен сайтом scorpion-car.ru. При размещении каталога ссылка на страницу загрузки обязательна!

800110. Приборы световые передние (до 03.2009)

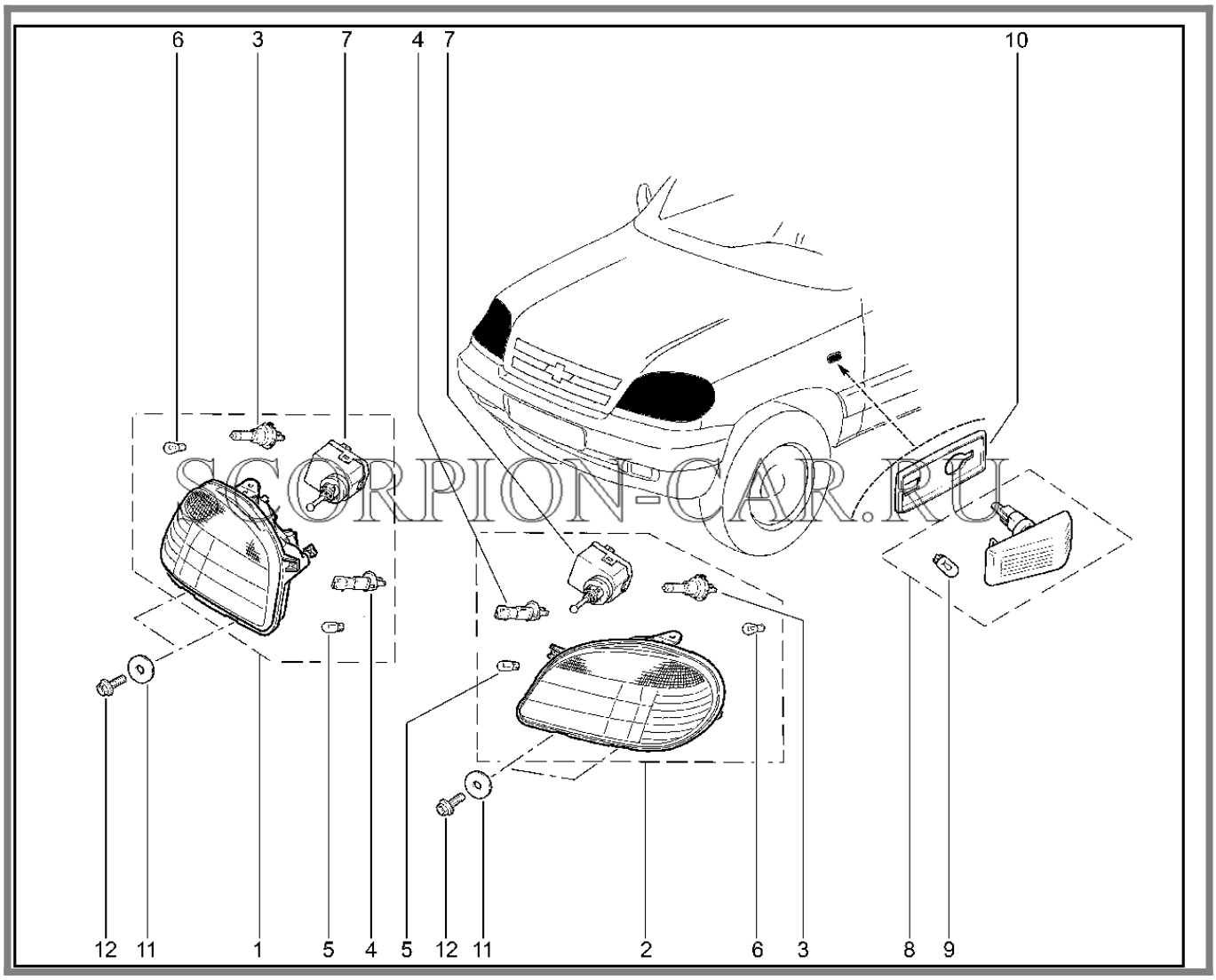

SCORPION-CAR.RU

№	Каталожный номер	Доп. номер	Наименование	Кол-во	Номер замены
1	21230-3711010-00	8460007312	Блок-фара правая	1	
2	21230-3711011-00	8460007313	Блок-фара левая	1	
3	21230-3711217-00		Лампа АКГ 12-55 (Н7)	1	
4	21030-3711217-00	8460001183	Лампа АКГ 12-55 (Н1)	1	
5	21080-3715044-00	8460001749	Лампа А 12-5-2	1	
6	21100-3711225-00	8460002350	Лампа А 12-21	1	
7	21230-3718100-00	8460003998	Моторедуктор корректора света фар	1	

Каталог предоставлен сайтом scorpion-car.ru. При размещении каталога ссылка на страницу загрузки обязательна!

7	21230-3718100-01	8460007315	Моторедуктор корректора света фар	1	
8	21140-3726010-00	8450056802	Указатель поворота боковой	2	21140372601001
8	21140-3726010-01	8460003158	Указатель поворота боковой	2	21140372601000
9	21080-3715044-00	8460001749	Лампа А 12-5-2	2	
10	21100-3726087-00	8450055409	Уплотнитель указателя поворота	2	
11	00001-0026437-01	8450001123	Шайба 6х18	8	
12	00001-0038364-21	8450001354	Болт М6х16 с зубчатым буртиком	8	

Каталог предоставлен сайтом scorpion-car.ru. При размещении каталога ссылка на страницу загрузки обязательна!

800210. Приборы световые передние (с 03.2009)

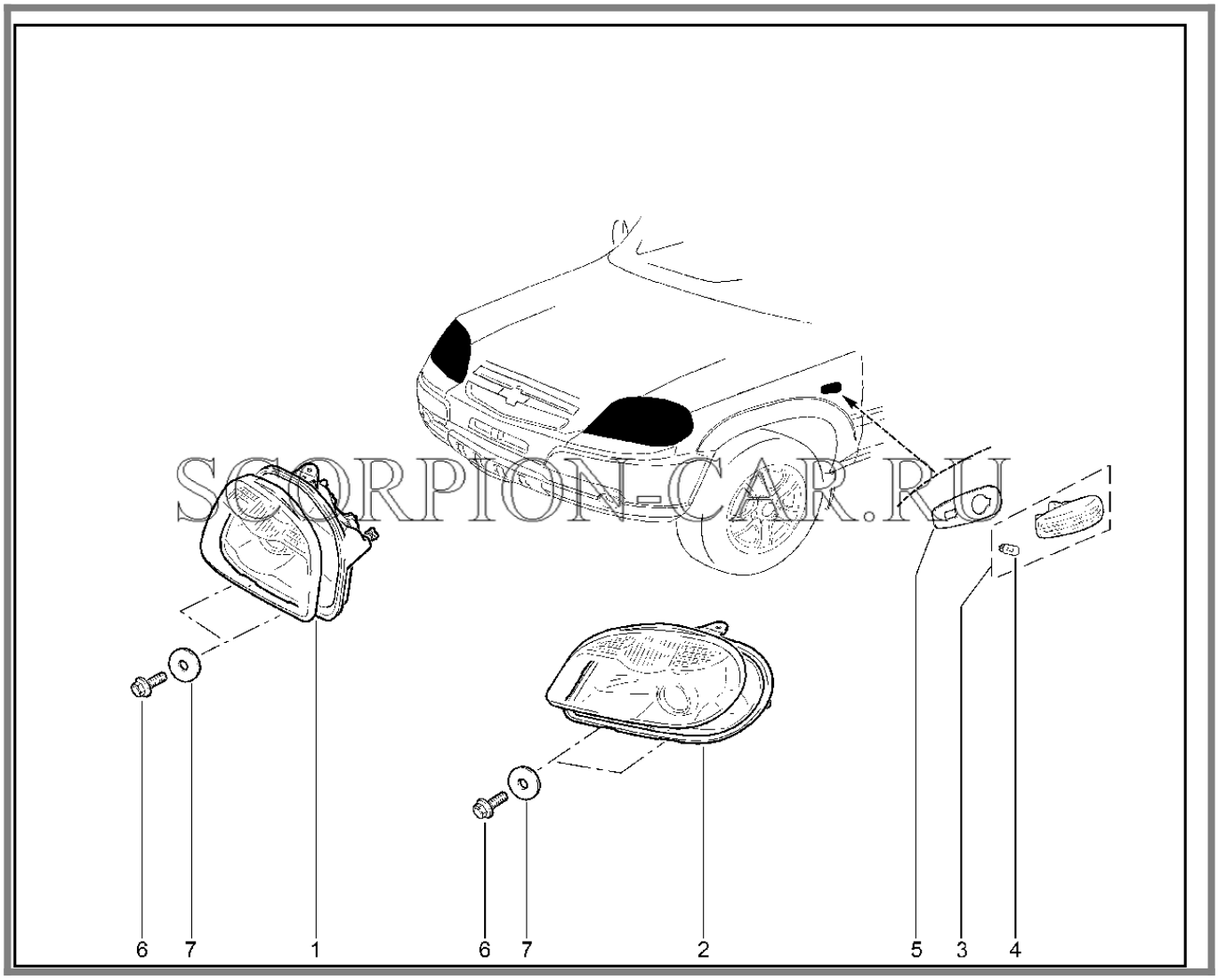

SCORPION-CAR.RU

№	Каталожный номер	Доп. номер	Наименование	Кол-во	Номер замены
1	21230-3711010-10		Блок-фара правая	1	21230371101020
1	21230-3711010-20	8460003983	Блок-фара правая	1	
1	21230-3711010-50	8460003984	Блок-фара правая чёрная	1	
2	21230-3711011-10		Блок-фара левая	1	21230371101120
2	21230-3711011-20	8460003985	Блок-фара левая	1	
2	21230-3711011-50	8450085227	Блок-фара левая чёрная	1	
3	11180-3726010-00	8450001405	Указатель поворота боковой	2	11180372601001

Каталог предоставлен сайтом scorpion-car.ru. При размещении каталога ссылка на страницу загрузки обязательна!

3	11180-3726010-01	8450085264	Указатель поворота боковой, белый	2	
4	21080-3715044-00	8460001749	Лампа А 12-5-2	2	
5	11180-3726087-00	8450001404	Уплотнитель указателя поворота	2	8450108970
5	8450108970		Уплотнитель указателя поворота	2	
6	00001-0038364-21	8450001354	Болт М6х16 с зубчатым буртиком	8	
7	00001-0026437-01	8450001123	Шайба 6х18	8	

Каталог предоставлен сайтом scorpion-car.ru. При размещении каталога ссылка на страницу загрузки обязательна!

801110. Фары противотуманные (до 03.2009)

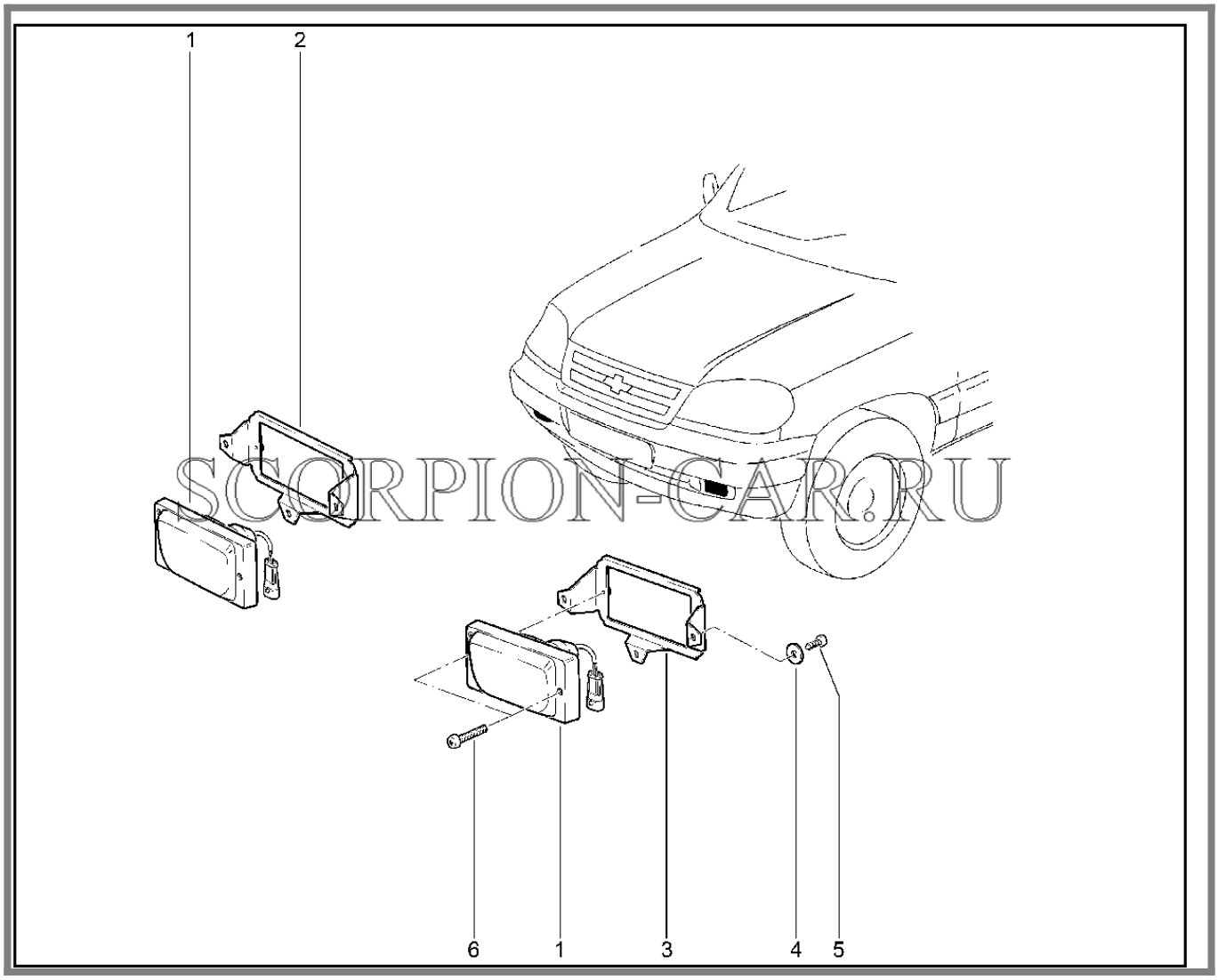

SCORPION-CAR.RU

№	Каталожный номер	Доп. номер	Наименование	Кол-во	Номер замены
1	21230-3743010-00	8460004057	Фара противотуманная	2	21230374301001
1	21230-3743010-01	8460007363	Фара противотуманная	2	21230374301000
2	21230-3743020-00	8460004060	Кронштейн правый	1	
3	21230-3743021-00	8460007364	Кронштейн левый	1	
4	00001-0026378-01	8450050120	Шайба 5	6	
5	00001-0076701-01	8450001357	Винт 4,3x12,7	6	
6	00001-0032726-01	8460011145	Винт M4x25	4	

Каталог предоставлен сайтом scorpion-car.ru. При размещении каталога ссылка на страницу загрузки обязательна!

801210. Фары противотуманные (с 03.2009)

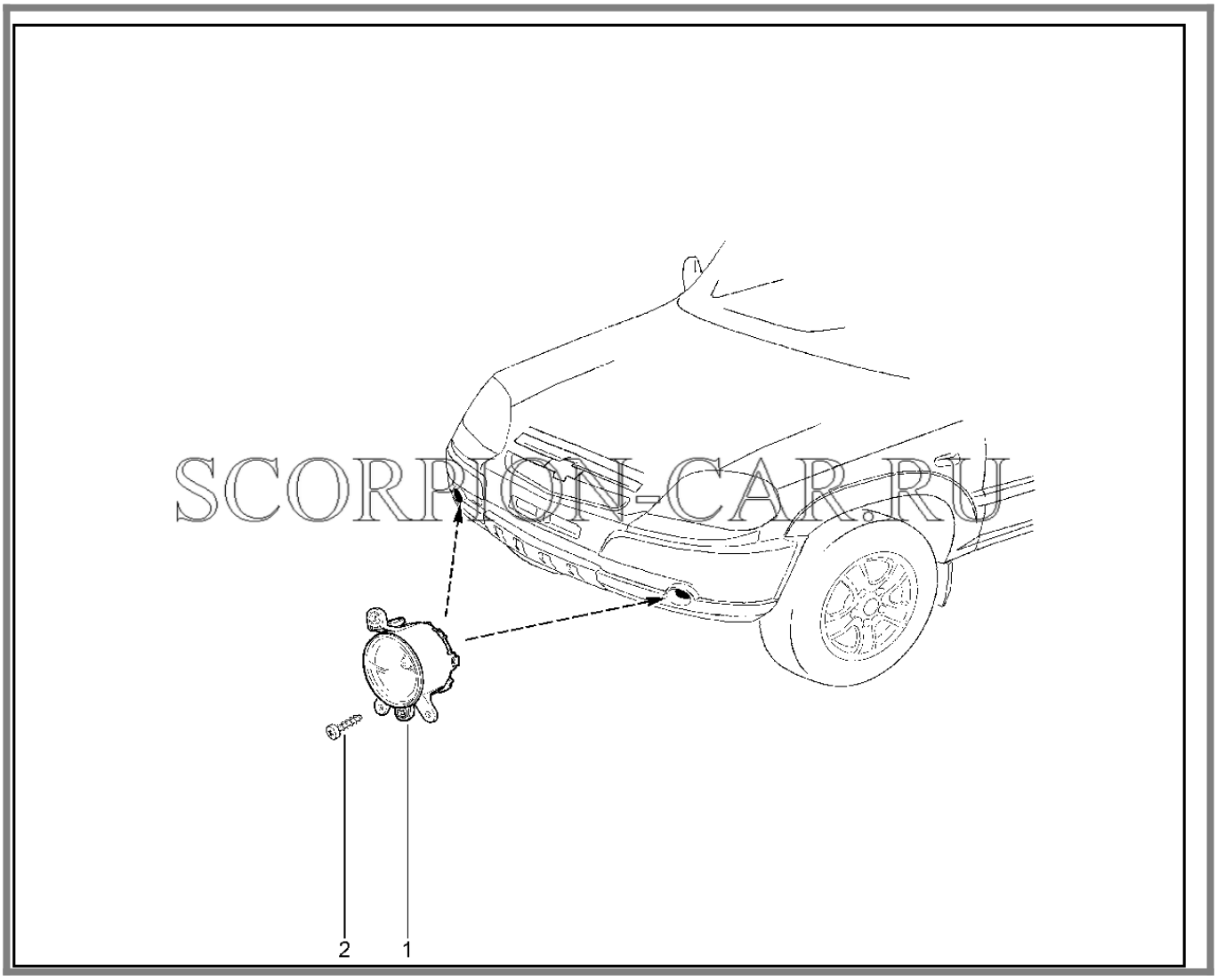

№	Каталожный номер	Доп. номер	Наименование	Кол-во	Номер замены
1	21230-3743010-10	8460004058	Фара противотуманная левая	1	
1	21230-3743011-10	8460004059	Фара противотуманная правая	1	
2	00001-0076713-01	8450006080	Винт 4,9x19	6	

Каталог предоставлен сайтом scorpion-car.ru. При размещении каталога ссылка на страницу загрузки обязательна!

802110. Фонари задние (до 03.2009)

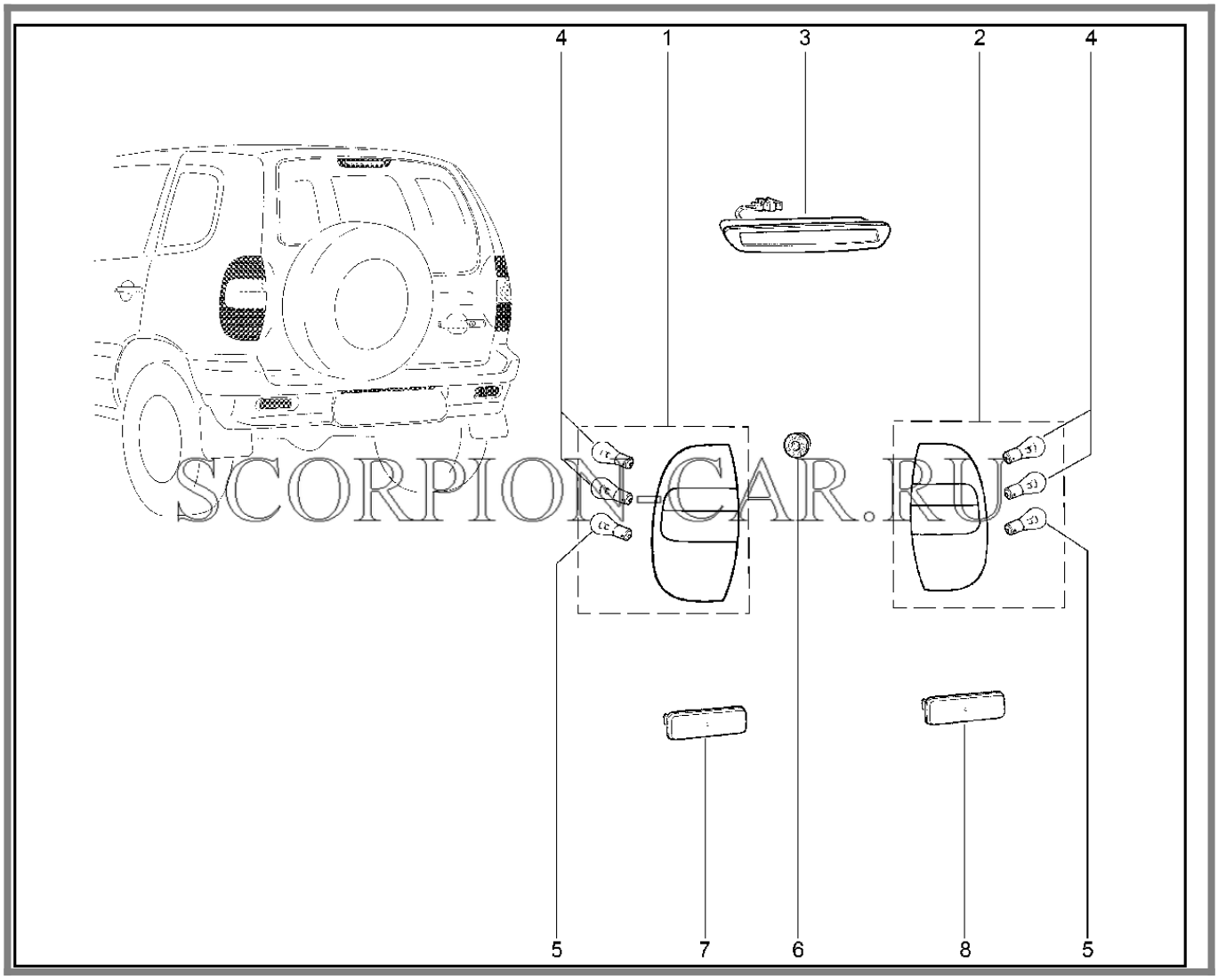

SCORPION-CAR.RU

№	Каталожный номер	Доп. номер	Наименование	Кол-во	Номер замены
1	21230-3716011-00	8460003988	Фонарь задний левый	1	
2	21230-3716010-00	8460003986	Фонарь задний правый	1	
3	21230-3716810-00	8460003992	Сигнал торможения дополнительный	1	
4	00001-0041481-90	8450072365	Лампа А 12-21-3	2	
5	21100-3711225-00	8460002350	Лампа А 12-21	1	
6	00001-0038318-01	8450004501	Гайка М5	8	
7	21110-3716139-00	8450056043	Световозвращатель левый	1	
8	21110-3716138-00	8450056042	Световозвращатель правый	1	

Каталог предоставлен сайтом scorpion-car.ru. При размещении каталога ссылка на страницу загрузки обязательна!

802210. Фонари задние (с 03.2009)

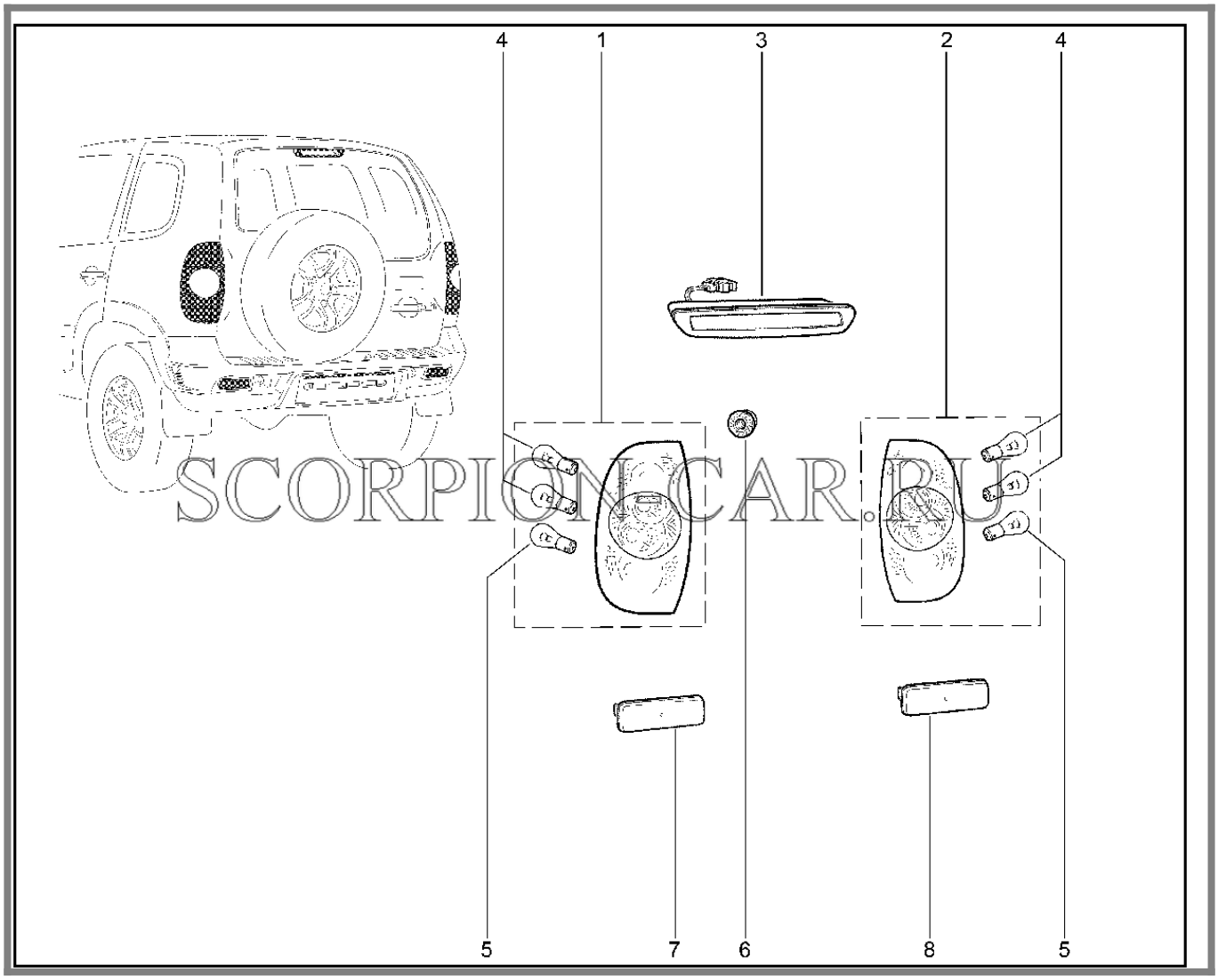

SCORPION-CAR.RU

№	Каталожный номер	Доп. номер	Наименование	Кол-во	Номер замены
1	21230-3716011-10	8460003989	Фонарь задний левый	1	
2	21230-3716010-10	8460003987	Фонарь задний правый	1	
3	21230-3716810-00	8460003992	Сигнал торможения дополнительный	1	21230371681010
3	21230-3716810-10	8450085239	Сигнал торможения дополнительный	1	
3	21230-3716810-50	8450085240	Сигнал торможения HB LED дополнительный	1	
4	00001-0041481-90	8450072365	Лампа А 12-21-3	2	

Каталог предоставлен сайтом scorpion-car.ru. При размещении каталога ссылка на страницу загрузки обязательна!

5	21100-3711225-00	8460002350	Лампа А 12-21	1	
6	00001-0038318-01	8450004501	Гайка М5	8	
7	21110-3716139-00	8450056043	Световозвращатель левый	1	
8	21110-3716138-00	8450056042	Световозвращатель правый	1	

Каталог предоставлен сайтом scorpion-car.ru. При размещении каталога ссылка на страницу загрузки обязательна!

803110. Фонарь освещения номерного знака

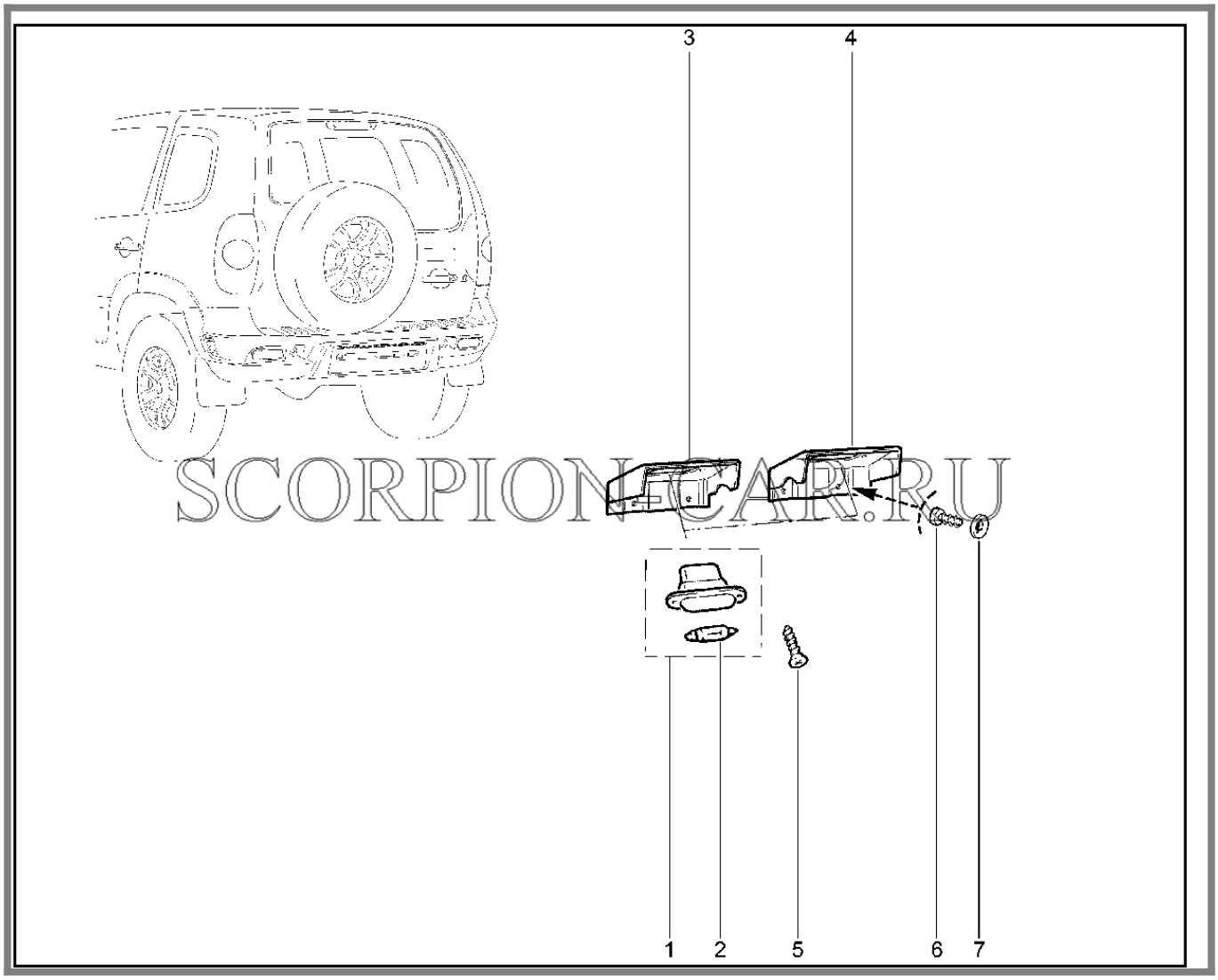

SCORPION-CAR.RU

№	Каталожный номер	Доп. номер	Наименование	Кол-во	Номер замены
1	21100-3717010-00	8450055380	Фонарь освещения номерного знака	2	21100371701001
1	21100-3717010-01	8450003351	Фонарь освещения номерного знака	2	21100371701002
1	21100-3717010-02	8460002384	Фонарь освещения номерного знака	2	21230371701000
1	21230-3717010-00	8460003993	Фонарь освещения номерного знака	2	
2	21010-3746998-00	8460001041	Лампа АС 12-5-1 (C5W)	2	
3	21230-3717037-00	8460003996	Кронштейн левый	1	21230371703701
3	21230-3717037-01	8460003997	Кронштейн левый	1	

Каталог предоставлен сайтом scorpion-car.ru. При размещении каталога ссылка на страницу загрузки обязательна!

4	21230-3717036-00	8460003994	Кронштейн правый	1	21230371703601
4	21230-3717036-01	8460003995	Кронштейн правый	1	
5	00001-0076692-01	8450050270	Винт 3,6х15,9 самонарезающий	4	
5	00001-0076788-01	8450006081	Винт 3,6х12,7	4	00001007669201
6	00001-0076700-01	8450050272	Винт 4,3х9,5 самонарезающий	4	
7	00001-0025991-70	8450001644	Шайба 5	4	

Каталог предоставлен сайтом scorpion-car.ru. При размещении каталога ссылка на страницу загрузки обязательна!

804110. Освещение салона (до 03.2009)

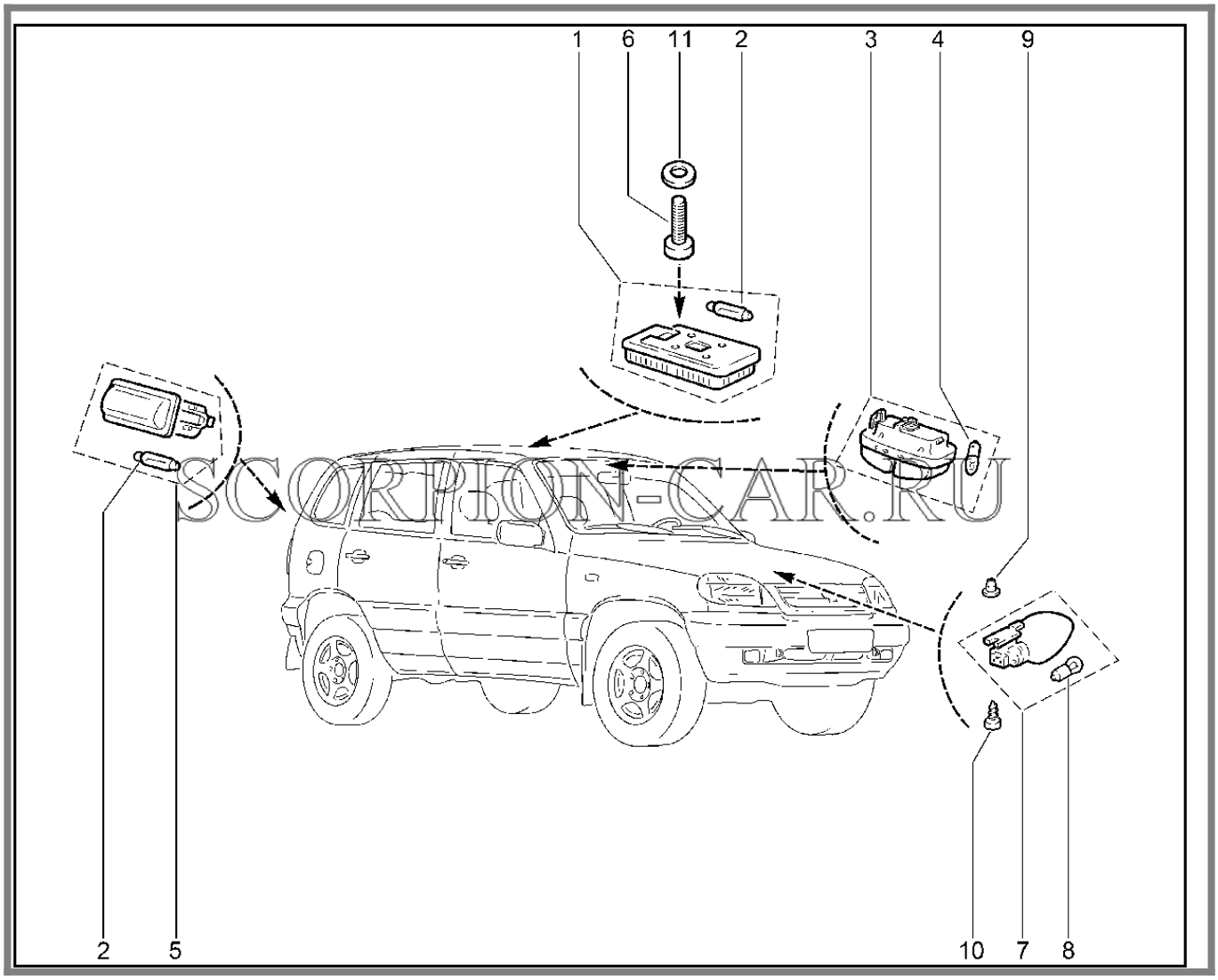

№	Каталожный номер	Доп. номер	Наименование	Кол-во	Номер замены
1	21080-3714010-01	8450054274	Плафон освещения салона	1	21080371401003
1	21080-3714010-03	8460001746	Плафон освещения салона	1	21080371401001
2	21010-3746998-00	8460001041	Лампа АС 12-5-1 (C5W)	2	
3	21140-3714010-00	8450073485	Плафон индивидуального освещения салона	1	
4	21010-3746997-00	8460001040	Лампа А 12-4-1	2	
5	21080-3717010-00	8450001358	Фонарь освещения номерного знака	1	21100371430000

Каталог предоставлен сайтом scorpion-car.ru. При размещении каталога ссылка на страницу загрузки обязательна!

5	21100-3714300-00	8460002351	Плафон освещения багажника	1	21100371430001
5	21100-3714300-01	8460002352	Плафон освещения багажника	1	21080371701000
6	00001-0076692-01	8450050270	Винт 3,6х15,9 самонарезающий	4	00001007669201
6	21080-3714045-00	8450054275	Винт крепления плафона самонарезающий	4	21080371404500
7	21080-3715300-00	8450073008	Лампа подкапотная	1	
7	21080-3715300-02	8460001750	Лампа подкапотная	1	
8	21020-3717113-00		Лампа А 12-10	1	
9	21010-2808020-00	8450001784	Втулка	1	
10	00001-0076700-01	8450050272	Винт 4,3х9,5 самонарезающий	1	
11	00001-0005192-01	8450050038	Шайба 4	4	

Каталог предоставлен сайтом scorpion-car.ru. При размещении каталога ссылка на страницу загрузки обязательна!

804210. Освещение салона (до 02.2016)

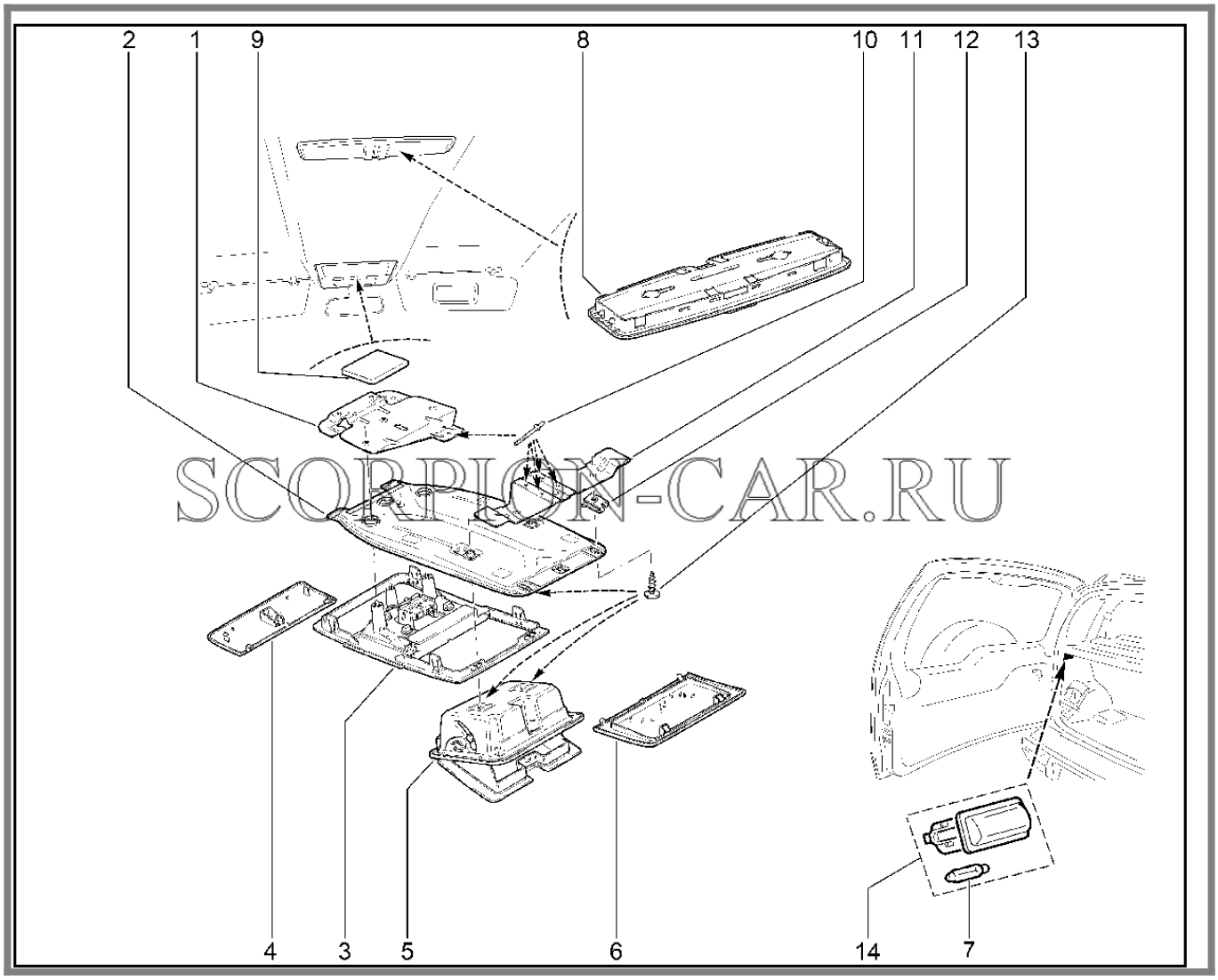

№	Каталожный номер	Доп. номер	Наименование	Кол-во	Номер замены
1	21230-5702170-55	8460004186	Кронштейн крыши передний	1	
2	00022-4446892-00	8460011151	Пластина крепежная ящика для очков	1	
3	00021-3157639-00	8460011150	Плафон освещения салона	1	
4	00021-3149797-00	8460011149	Заглушка	1	
5	00020-9180603-00	8460011147	Ящик для очков	1	
6	00021-3140963-00	8460011148	Заглушка	1	
7	21010-3746998-00	8460001041	Лампа АС 12-5-1 (C5W)	2	

Каталог предоставлен сайтом scorpion-car.ru. При размещении каталога ссылка на страницу загрузки обязательна!

8	00021-3101641-00	8450085233	Плафон освещения салона задний	1	
9	21230-5325206-00	8450058748	Прокладка противоскрипная	1	
10	00001-0028419-90	8450001418	Заклепка 4х6	5	
11	21230-5702172-55	8460004187	Кронштейн крыши задний	1	
12	21010-8109137-00	8450001636	Гайка пружинная	2	
13	21140-5325388-00	8450001274	Винт самонарезающий крепления панели приборов	4	
14	21100-3714300-00	8460002351	Плафон освещения багажника	1	21230371430001
14	21100-3714300-01	8460002352	Плафон освещения багажника	1	21230371430000
14	21230-3714300-00	8450085234	Фонарь освещения вещевого ящика	1	21100371430001

Каталог предоставлен сайтом scorpion-car.ru. При размещении каталога ссылка на страницу загрузки обязательна!

804310. Освещение салона (с 02.2016)

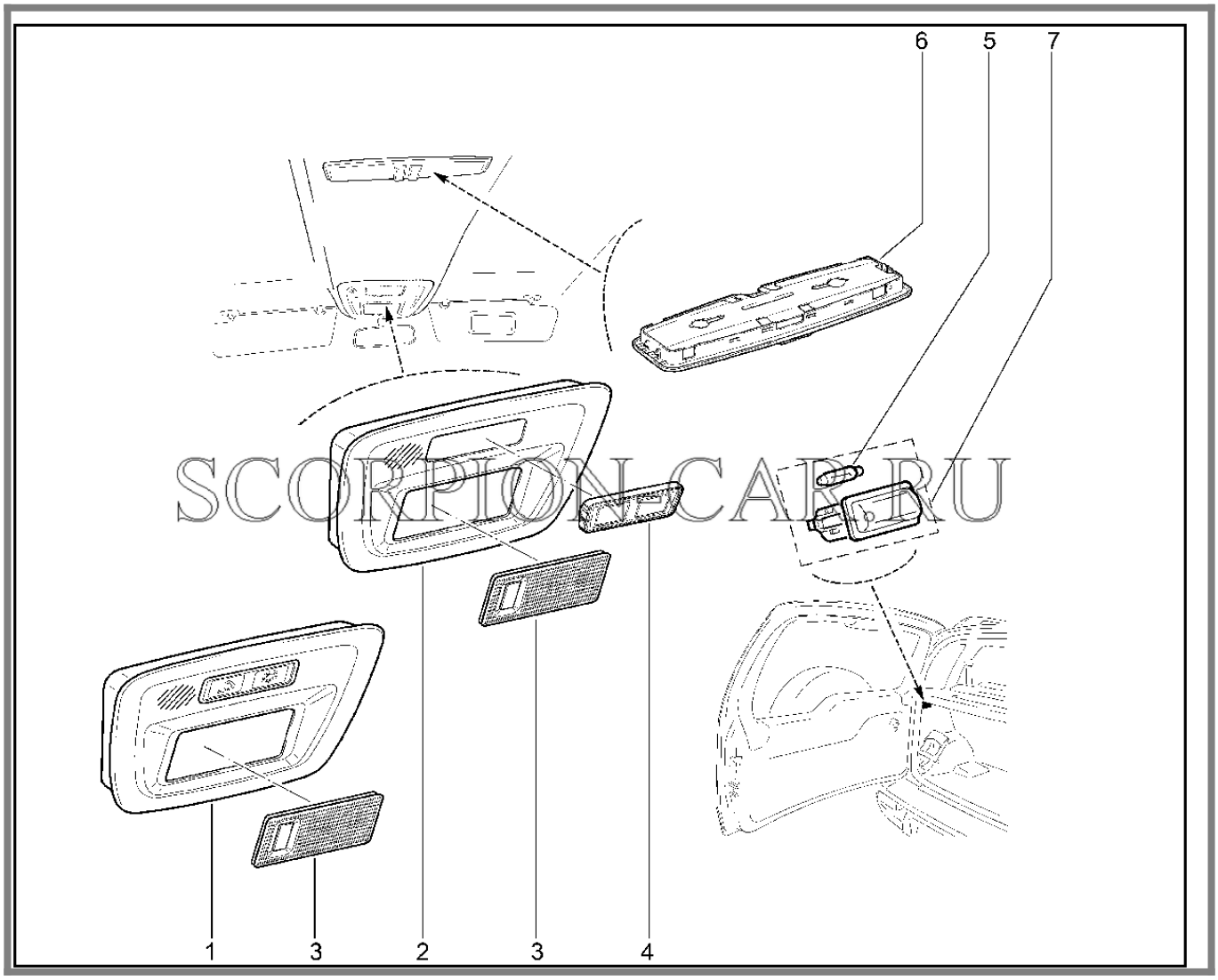

SCORPION-CAR.RU

№	Каталожный номер	Доп. номер	Наименование	Кол-во	Номер замены
1	21230-7937032-20	8450085829	Блок интерфейса пользователя ЭРА ГЛОНАСС	1	
1	21230-7937032-30	8450085830	Блок интерфейса пользователя черный ЭРА ГЛОНАСС	1	
2	21990-5702340-00	8460005355	Облицовка плафона	1	
2	21990-5702340-10	8460005356	Облицовка плафона чёрная	1	
2	21990-5702342-00	8460005357	Облицовка плафона	1	
2	21990-5702342-10		Облицовка плафона чёрная	1	
3	21990-3714010-00	8450085232	Плафон освещения салона	1	

Каталог предоставлен сайтом scorpion-car.ru. При размещении каталога ссылка на страницу загрузки обязательна!

4	21990-5702355-01		Заглушка плафона переднего	1	
4	21990-5702355-11		Заглушка плафона переднего	1	
5	21010-3746998-00	8460001041	Лампа АС 12-5-1 (C5W)	1	
6	00021-3101641-00	8450085233	Плафон освещения салона задний	1	
7	21230-3714300-00	8450085234	Фонарь освещения вещевого ящика	1	

Каталог предоставлен сайтом scorpion-car.ru. При размещении каталога ссылка на страницу загрузки обязательна!

810110. Звуковой сигнал

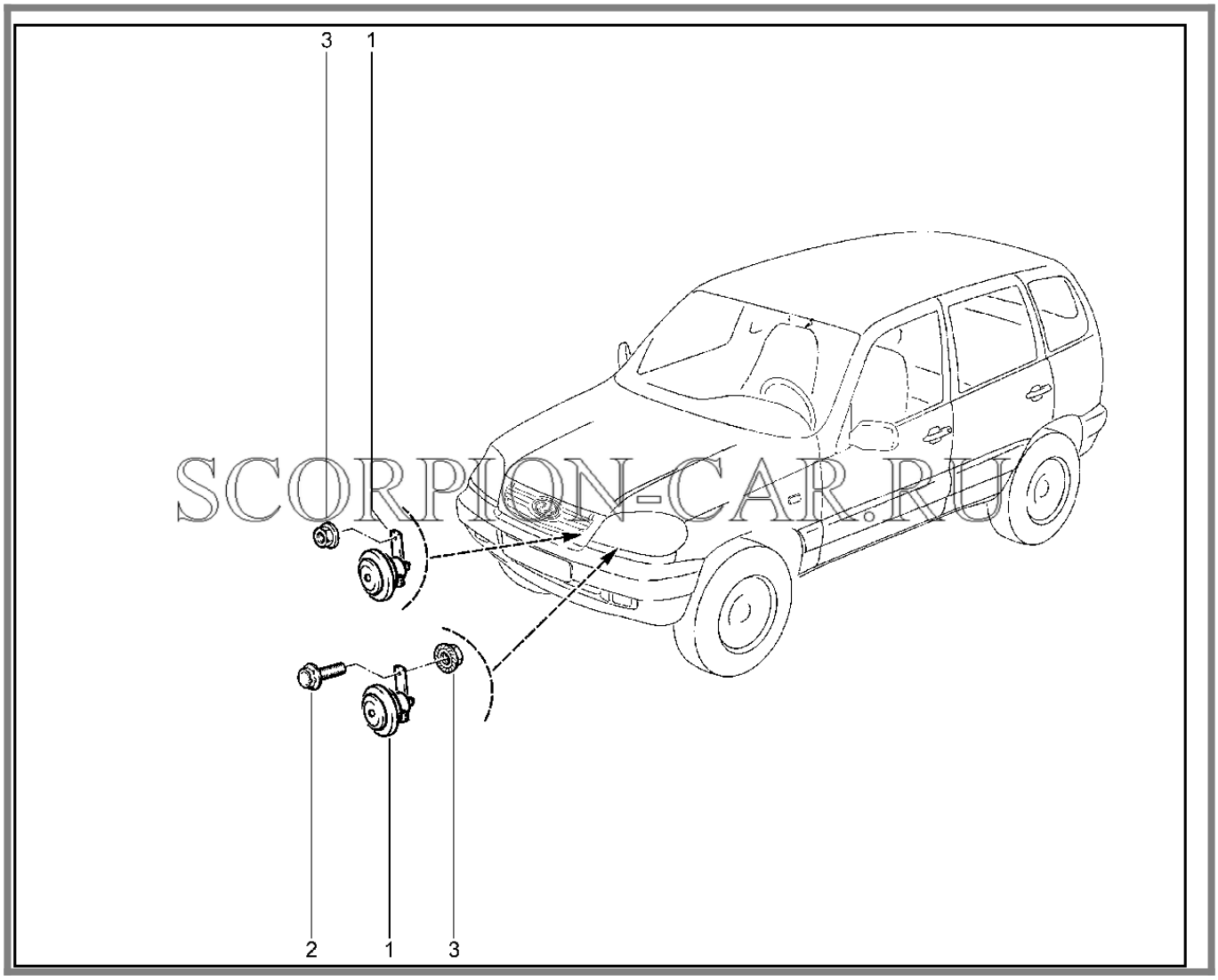

SCORPION-CAR.RU

№	Каталожный номер	Доп. номер	Наименование	Кол-во	Номер замены
1	00001-7504713-00		Прибор звуковой сигнальный г75 высокий	1	21100372102003
1	21100-3721010-00	8450055384	Прибор звуковой сигнальный	2	21100372101003
1	21100-3721010-01	8460002386	Прибор звуковой сигнальный	1	21100372101000
1	21100-3721010-03	8450073215	Прибор звуковой сигнальный	1	00001750471300
1	21100-3721020-03	8450006208	Прибор звуковой сигнальный низкий	1	
2	00001-0038381-21	8450001278	Болт М8х20 с зубчатым буртиком	1	

Каталог предоставлен сайтом scorpion-car.ru. При размещении каталога ссылка на страницу загрузки обязательна!

3	00001-0038322-01	8450001150	Гайка М8	1	

Каталог предоставлен сайтом scorpion-car.ru. При размещении каталога ссылка на страницу загрузки обязательна!

811110. Подрулевые переключатели

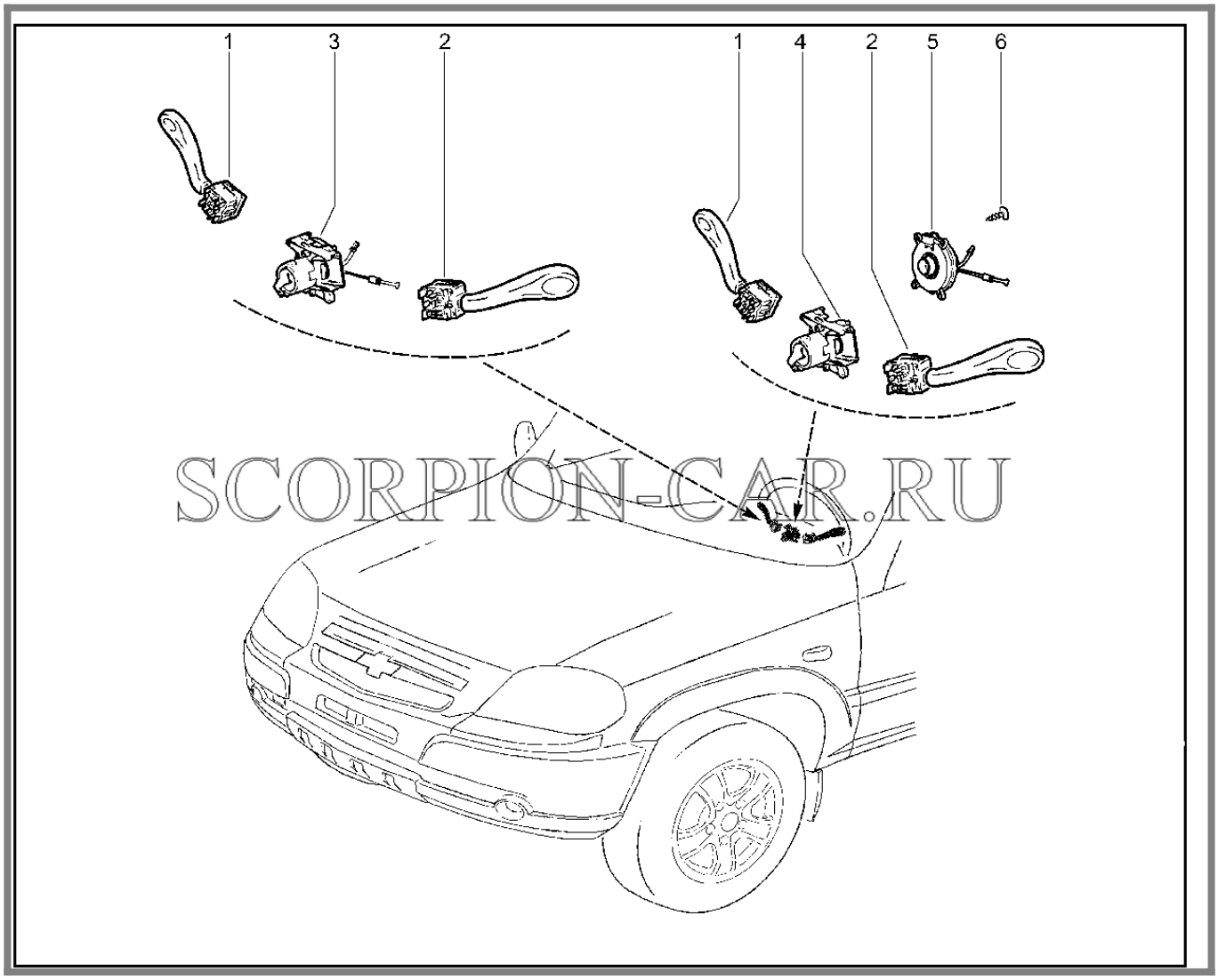

№	Каталожный номер	Доп. номер	Наименование	Кол-во	Номер замены
1	21230-3709340-00	8450002668	Переключатель стеклоочистителей	1	
2	21230-3709330-00	8450001272	Переключатель световой сигнализации	1	
3	11180-3709315-00	8450051200	Соединитель с устройством вращающимся	1	11180370931501
3	11180-3709315-01	8450051201	Соединитель с устройством вращающимся	1	11180370931500
4	21230-3709320-00	8450058663	Соединитель	1	
4	21230-3709321-00	8450085191	Соединитель	1	

Каталог предоставлен сайтом scorpion-car.ru. При размещении каталога ссылка на страницу загрузки обязательна!

5	21230-3709300-00	8450085192	Устройство вращающееся	1	
6	00001-0076680-01	8450002115	Винт 2,9x9,5 самонарезающий	4	

Каталог предоставлен сайтом scorpion-car.ru. При размещении каталога ссылка на страницу загрузки обязательна!

812110. Датчики атмосферные

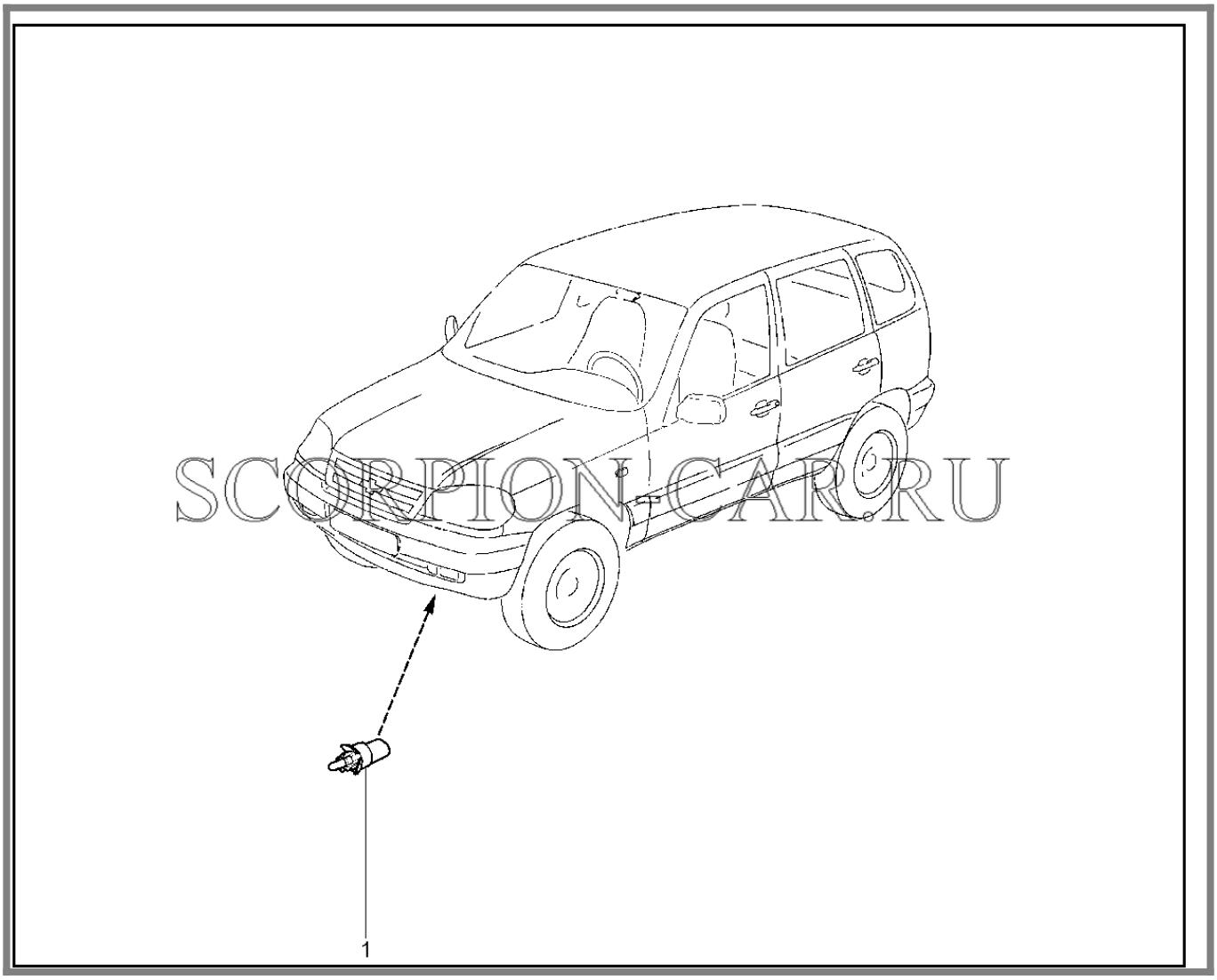

№	Каталожный номер	Доп. номер	Наименование	Кол-во	Номер замены
1	21150-3828210-00	8450006225	Датчик температуры окружающей среды	1	21150382821003
1	21150-3828210-03	8450006227	Датчик температуры окружающей среды	1	

Каталог предоставлен сайтом scorpion-car.ru. При размещении каталога ссылка на страницу загрузки обязательна!

820110. Комбинация приборов

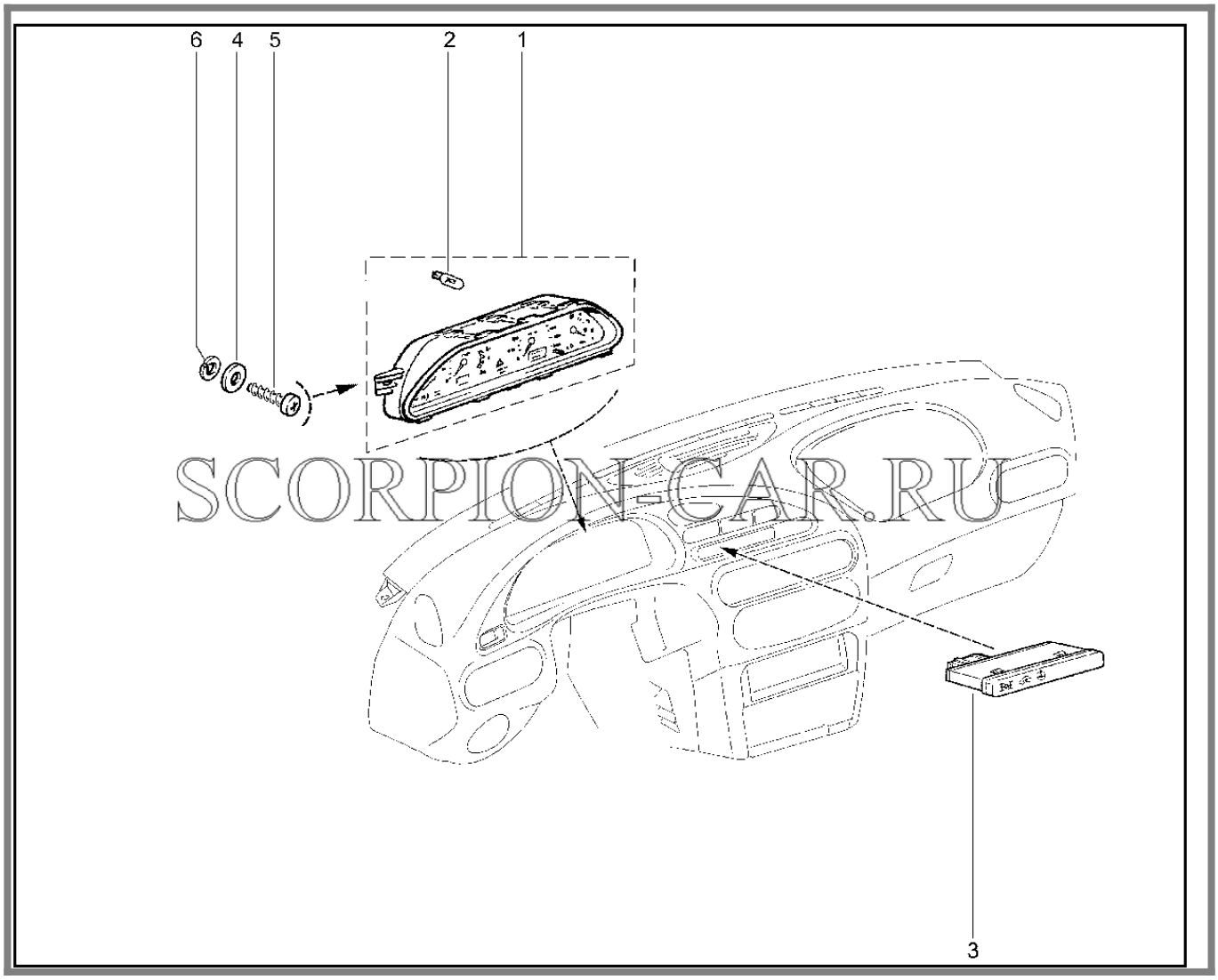

№	Каталожный номер	Доп. номер	Наименование	Кол-во	Номер замены
1	21150-3801010-00	8460003228	Комбинация приборов	1	21150380101002
1	21150-3801010-02	8460003229	Комбинация приборов	1	21150380101003
1	21150-3801010-03	8450057009	Комбинация приборов	1	21230380101000
1	21150-3801010-04	8450057010	Комбинация приборов	1	21230380101010
1	21150-3801010-05	8450057011	Комбинация приборов	1	
1	21230-3801010-00		Комбинация приборов	1	21150380101004

Каталог предоставлен сайтом scorpion-car.ru. При размещении каталога ссылка на страницу загрузки обязательна!

1	21230-3801010-10	8460004061	Комбинация приборов	1	21230380101015
1	21230-3801010-15		Комбинация приборов	1	21230380101017
1	21230-3801010-17	8450085408	Комбинация приборов	1	
2	21061-3709500-00	8460001472	Лампа А12-1,2 (W1.2W) (OSRAM T5.2721 MFX)	15	
3	21230-3803010-00		Блок контрольных ламп	1	
3	21230-3803010-01	8450085414	Блок контрольных ламп	1	21230380301010
3	21230-3803010-10		Блок контрольных ламп	1	21230380301001
4	00001-0026381-01	8450050121	Шайба 5	2	
5	00001-0076705-07	8450001743	Винт самонарезающий	2	
6	00001-0011954-71	8450050072	Шайба 5 пружинная	2	

Каталог предоставлен сайтом scorpion-car.ru. При размещении каталога ссылка на страницу загрузки обязательна!

821110. Выключатель зажигания

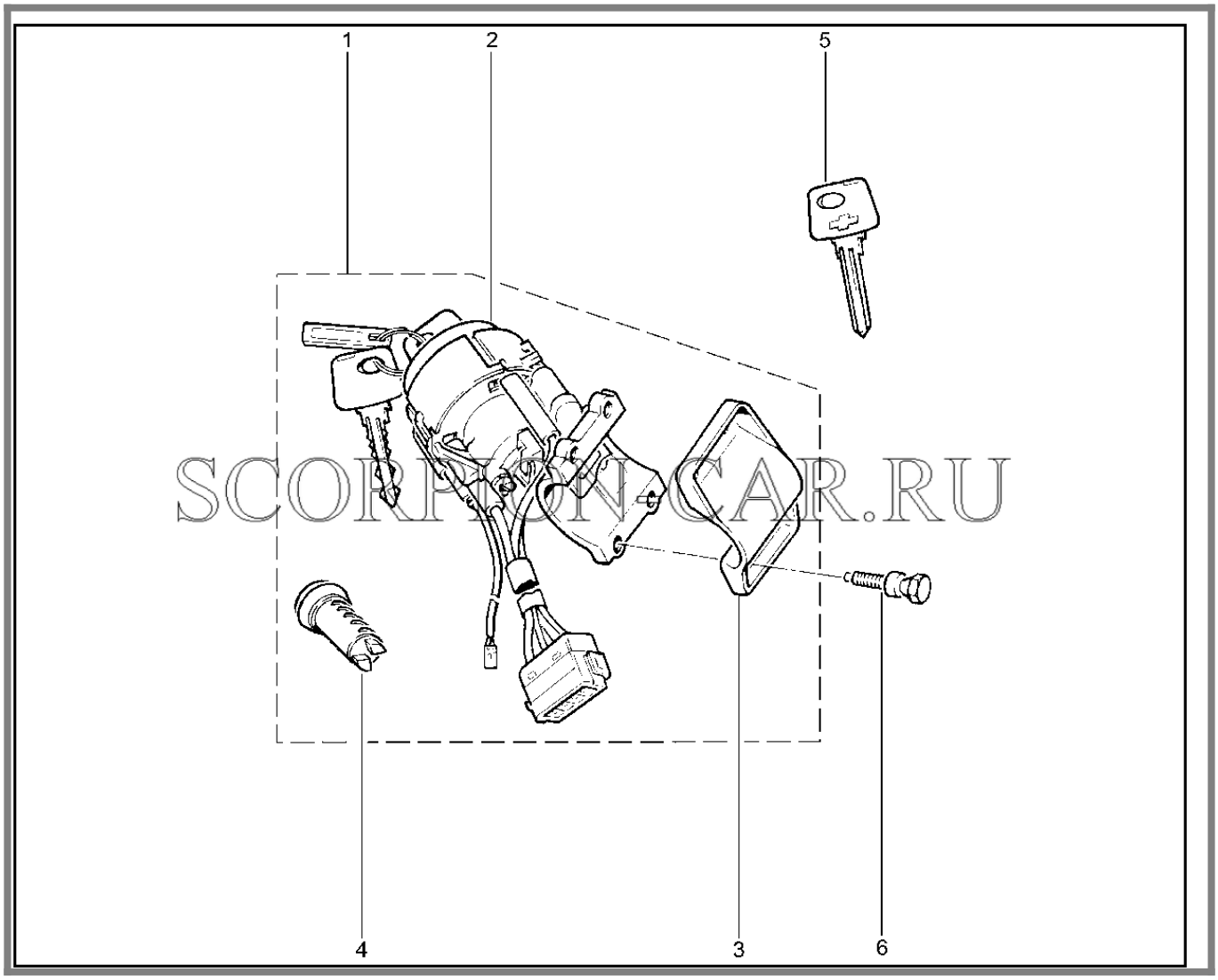

SCORPION-CAR.RU

№	Каталожный номер	Доп. номер	Наименование	Кол-во	Номер замены
1	00001-7505329-45	8460056600	Цилиндры замков дверей и выключатель зажигания (комплект)	1	21230610500645
1	21230-6105006-00	8460004202	Цилиндры замков дверей и выключатель зажигания (комплект)	1	
1	21230-6105006-19	8450085190	Цилиндры замков дверей и выключатель зажигания	1	21230610500600
2	21230-3704010-00	8460003972	Выключатель зажигания	1	

Каталог предоставлен сайтом scorpion-car.ru. При размещении каталога ссылка на страницу загрузки обязательна!

3	21100-3704217-00	8450073199	Скоба	1	
4	21230-6105420-00	8450073775	Цилиндры замков дверей	2	
5	21230-3704198-30	8460003973	Ключи зажигания (заготовка)	1	
6	21100-3704324-00	8450001749	Болт М6 с отрывной головкой	4	

Каталог предоставлен сайтом scorpion-car.ru. При размещении каталога ссылка на страницу загрузки обязательна!

821210. Выключатель зажигания с ПДУ

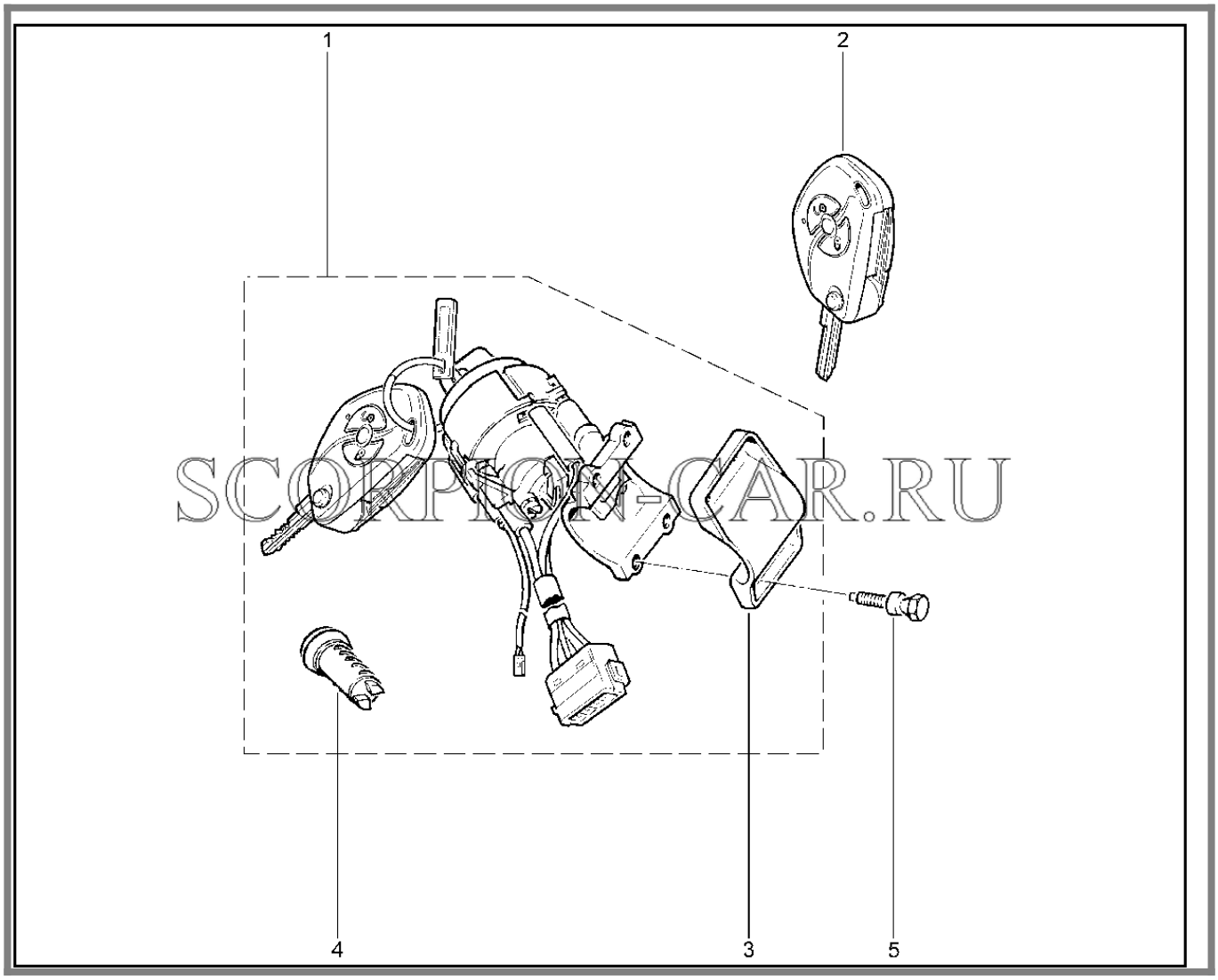

SCORPION-CAR.RU

№	Каталожный номер	Доп. номер	Наименование	Кол-во	Номер замены
1	00001-7505329-35		Цилиндры замков дверей и выключатель зажигания (комплект)	1	21230610500635
1	21230-6105006-30	8460004203	Цилиндры замков дверей и выключатель зажигания (комплект)	1	
2	21230-6105470-15	8460004220	Ключ с ПДУ (заготовка) для запчастей	1	
3	21100-3704217-00	8450073199	Скоба	1	

Каталог предоставлен сайтом scorpion-car.ru. При размещении каталога ссылка на страницу загрузки обязательна!

4	21230-6105420-00	8450073775	Цилиндры замков дверей	2	
5	21100-3704324-00	8450001749	Болт М6 с отрывной головкой	4	

Каталог предоставлен сайтом scorpion-car.ru. При размещении каталога ссылка на страницу загрузки обязательна!

822110. Выключатели (с 03.2009)

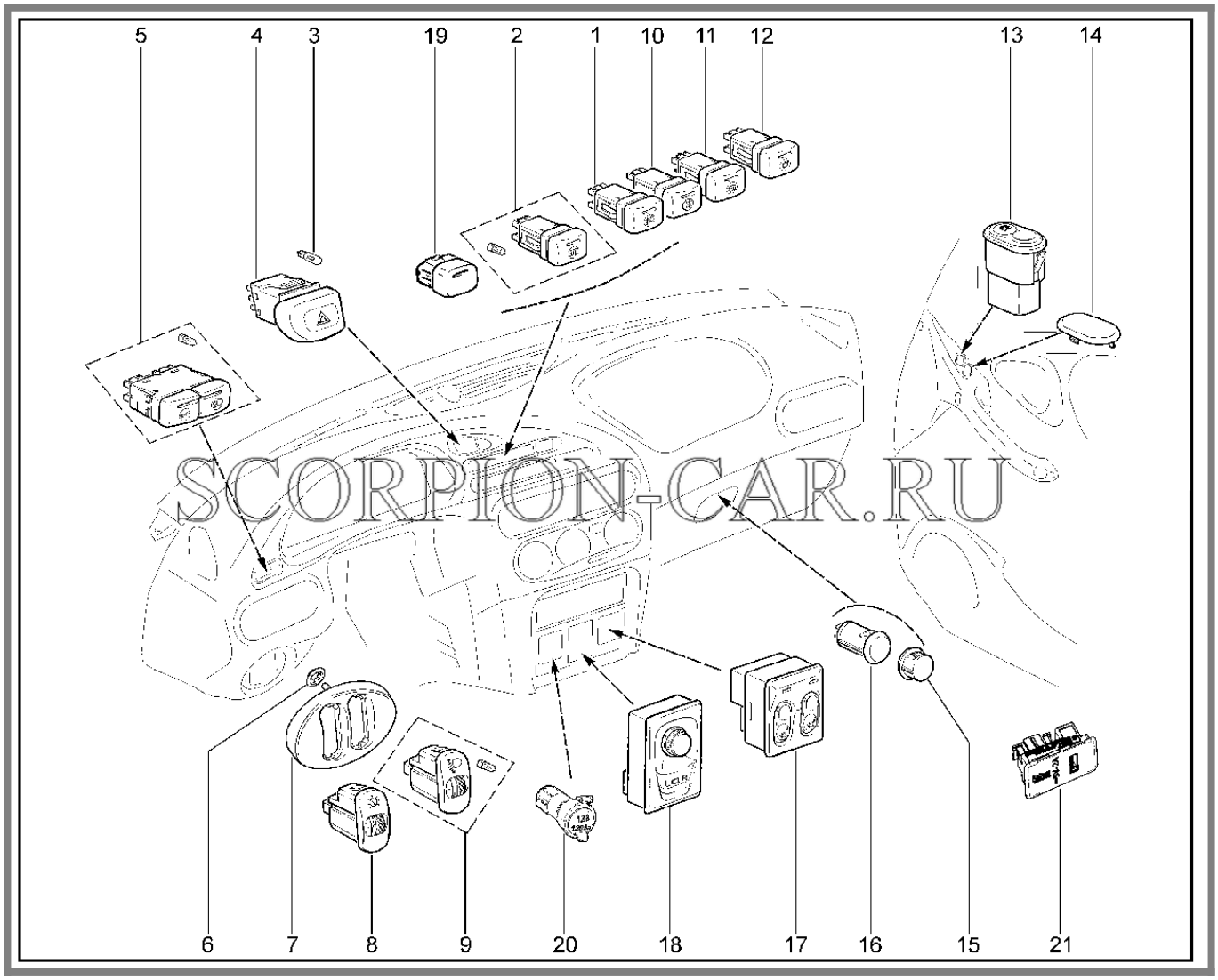

SCORPION-CAR.RU

№	Каталожный номер	Доп. номер	Наименование	Кол-во	Номер замены
1	21140-3710040-01	8450056772	Выключатель противотуманных фар	1	
1	21140-3710040-03	8450056773	Выключатель противотуманных фар	1	
1	21140-3710040-04	8450056774	Выключатель противотуманных фар	1	
2	21140-3710020-04	8450056771	Выключатель обогрева заднего стекла	1	

Каталог предоставлен сайтом scorpion-car.ru. При размещении каталога ссылка на страницу загрузки обязательна!

3	21061-3709500-00	8460001472	Лампа A12-1,2 (W1.2W) (OSRAM T5.2721 MFX)	1	
4	21230-3710010-20	8450085413	Выключатель аварийной сигнализации	1	
5	21140-3709600-00	8450056765	Переключатель наружного освещения	1	21140370960001
5	21140-3709600-01	8450056766	Переключатель наружного освещения	1	21140370960000
6	00001-0041950-76	8450001860	Шайба 4 пружинная	3	
7	21230-3709680-00	8450085400	Рамка переключателей	1	
8	21230-3710310-00	8450085405	Регулятор освещения приборов	1	
9	21230-3709590-00	8450085404	Переключатель корректора фар	1	
10	21150-3710030-01	8450056998	Выключатель задних противотуманных фонарей	1	21150371003004
10	21150-3710030-04	8450057000	Выключатель задних противотуманных фонарей	1	21150371003001
11	21230-3710030-00	8450085416	Выключатель обогрева ветрового стекла	1	
12	21230-3710060-00	8450085471	Выключатель кондиционера	1	
13	21093-3709613-01	8450054906	Переключатель стеклоподъемников	3	
14	21060-5325217-00	8450072876	Заглушка кнопки	1	
15	21140-3710250-00	8460003133	Магнит	1	
16	21140-3710240-00	8460003132	Выключатель освещения вещевого ящика	1	
17	21100-3709710-00	8450055356	Блок управления обогревом сидений	1	

Каталог предоставлен сайтом scorpion-car.ru. При размещении каталога ссылка на страницу загрузки обязательна!

18	21100-3709730-01	8450085722	Блок управления зеркалами	1	
19	21140-3710604-00	8450056776	Заглушка	1	
20	00001-7504874-00	8450085263	Патрон для подключения дополнительных потребителей	1	
21	00001-7505114-00	8450085833	Устройство USB зарядное	1	

Каталог предоставлен сайтом scorpion-car.ru. При размещении каталога ссылка на страницу загрузки обязательна!

823110. Выключатели (до 03.2009)

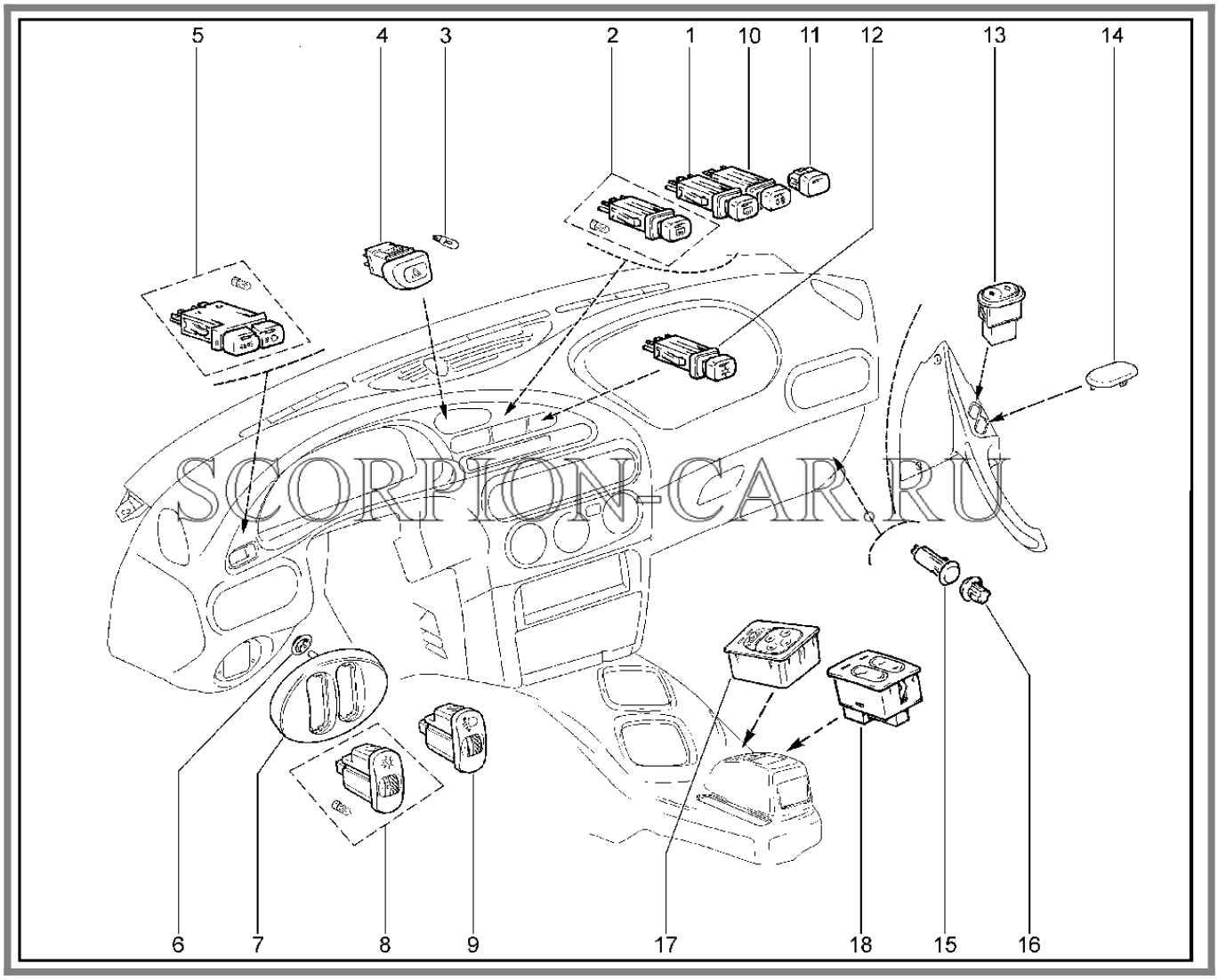

SCORPION-CAR.RU

№	Каталожный номер	Доп. номер	Наименование	Кол-во	Номер замены
1	21140-3710040-01	8450056772	Выключатель противотуманных фар	1	
1	21140-3710040-03	8450056773	Выключатель противотуманных фар	1	
1	21140-3710040-04	8450056774	Выключатель противотуманных фар	1	
2	21140-3710020-00	8460003130	Выключатель обогрева заднего стекла	1	21140371002003

Каталог предоставлен сайтом scorpion-car.ru. При размещении каталога ссылка на страницу загрузки обязательна!

2	21140-3710020-03	8450056770	Выключатель обогрева заднего стекла	1	21140371002004
2	21140-3710020-04	8450056771	Выключатель обогрева заднего стекла	1	21140371002000
3	21061-3709500-00	8460001472	Лампа А12-1,2 (W1.2W) (OSRAM T5.2721 MFX)	1	
4	21230-3710010-00	8460007307	Выключатель аварийной сигнализации	1	21230371001010
4	21230-3710010-10		Выключатель аварийной сигнализации	1	21230371001000
5	21140-3709600-00	8450056765	Переключатель наружного освещения	1	21140370960001
5	21140-3709600-01	8450056766	Переключатель наружного освещения	1	21140370960000
6	00001-0041950-76	8450001860	Шайба 4 пружинная	3	
7	21230-3709680-00	8450085400	Рамка переключателей	1	
8	21230-3710310-00	8450085405	Регулятор освещения приборов	1	
9	21230-3709590-00	8450085404	Переключатель корректора фар	1	
10	21150-3710030-01	8450056998	Выключатель задних противотуманных фонарей	1	21150371003004
10	21150-3710030-04	8450057000	Выключатель задних противотуманных фонарей	1	21150371003001
11	21140-3710604-00	8450056776	Заглушка	2	
12	21230-3710060-00	8450085471	Выключатель кондиционера	1	
13	21093-3709613-01	8450054906	Переключатель стеклоподъемников	3	

Каталог предоставлен сайтом scorpion-car.ru. При размещении каталога ссылка на страницу загрузки обязательна!

14	21060-5325217-00	8450072876	Заглушка кнопки	4	
15	21140-3710240-00	8460003132	Выключатель освещения вещевого ящика	1	
16	21140-3710250-00	8460003133	Магнит	1	
17	21100-3709730-00	8460002339	Блок управления зеркалами	1	21100370973001
17	21100-3709730-01	8450085722	Блок управления зеркалами	1	
18	21100-3709710-00	8450055356	Блок управления обогревом сидений	1	

Каталог предоставлен сайтом scorpion-car.ru. При размещении каталога ссылка на страницу загрузки обязательна!

830110. Медиа, магнитола

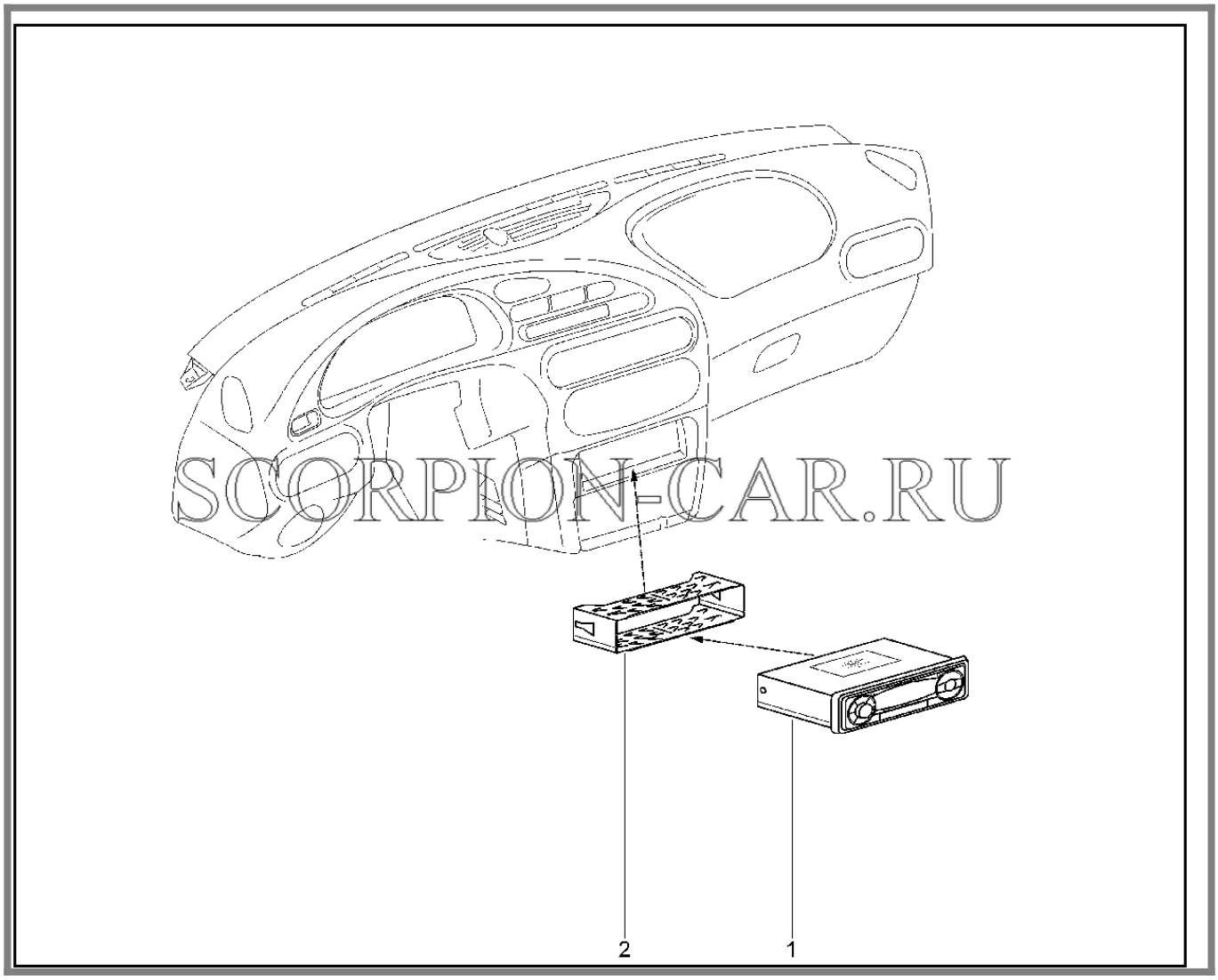

№	Каталожный номер	Доп. номер	Наименование	Кол-во	Номер замены
1	00001-7504930-01	8460050137	Радиоприемник ru/mp3-218sa	1	21230790101017
1	00001-7504930-02	8460050138	Магнитола vlc usb/sd cn-100rds	1	21230790101050
1	21230-7901010-17		Магнитола	1	
1	21230-7901010-50		Головное устройство VLC USB/SD CN-100RDS	1	00001750493002
2	00001-7504963-00	8460050142	Рама установочная	1	

Каталог предоставлен сайтом scorpion-car.ru. При размещении каталога ссылка на страницу загрузки обязательна!

830210. Медиа, магнитола

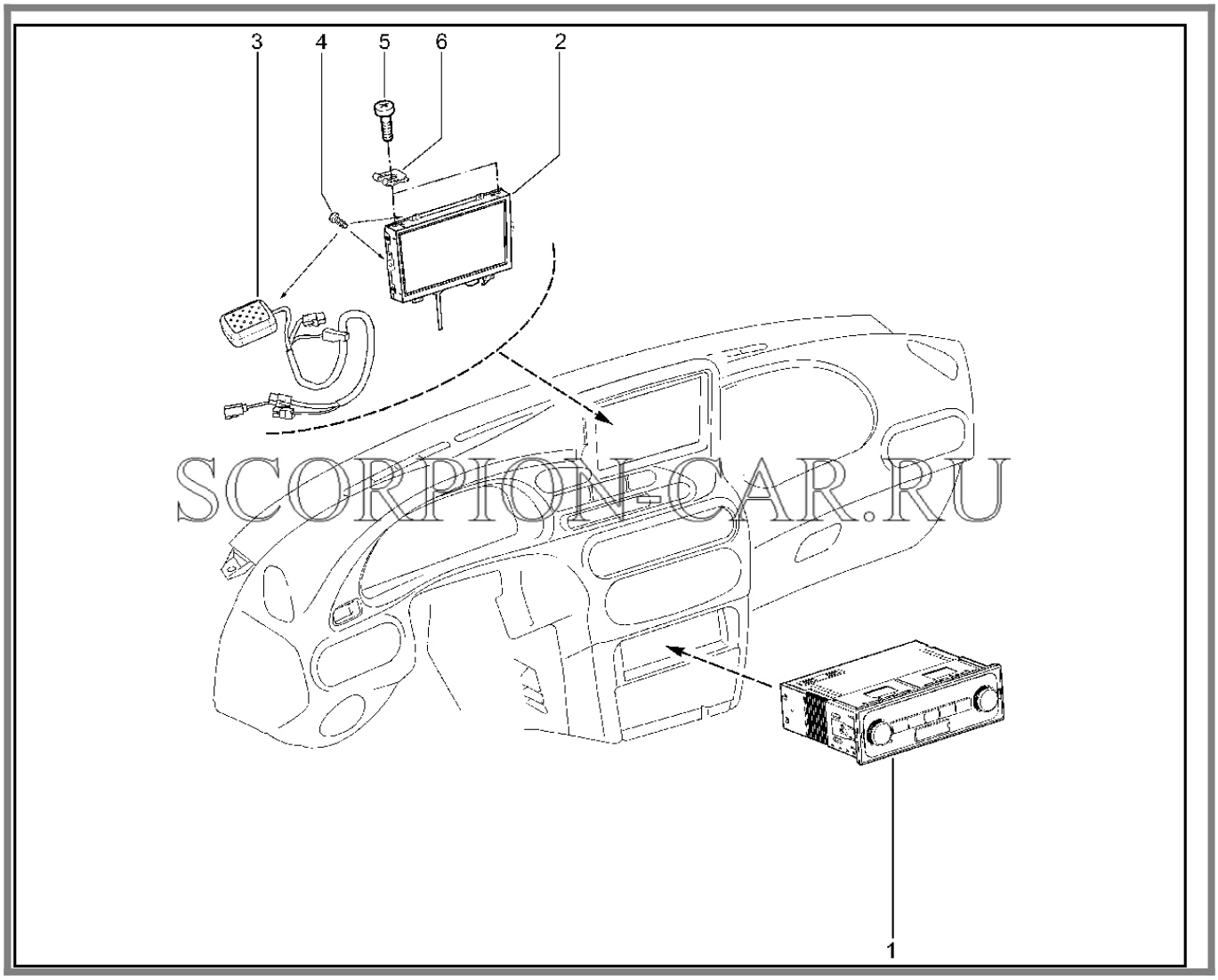

SCORPION-CAR.RU

№	Каталожный номер	Доп. номер	Наименование	Кол-во	Номер замены
1	21230-7900300-00	8450085486	Модуль управления ММС	1	
2	21230-7900100-00	8450085487	Дисплей мультимедийный	1	
3	21230-7937100-00	8450085485	Антенна навигационная в сборе со жгутом ММС	1	
4	00001-0076680-01	8450002115	Винт 2,9х9,5 самонарезающий	7	
5	00001-0076809-07	8450085100	Винт 4,9х31,8	2	
6	00001-0041897-71	8450001181	Клемма 10 табл.12790	2	

Каталог предоставлен сайтом scorpion-car.ru. При размещении каталога ссылка на страницу загрузки обязательна!

831110. Динамики

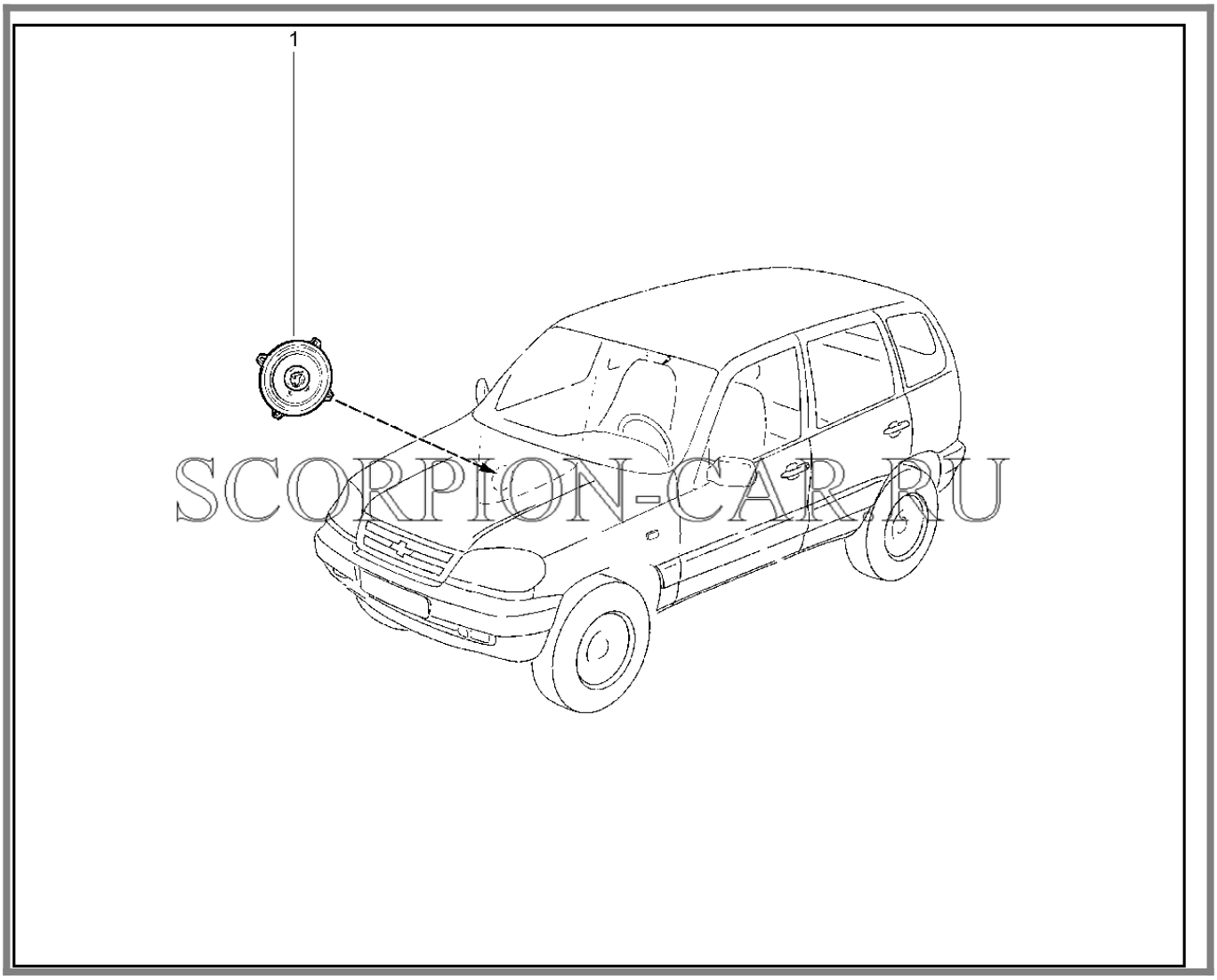

№	Каталожный номер	Доп. номер	Наименование	Кол-во	Номер замены
1	00001-7501248-00		Динамики ivolga v-522f, комплект	1	
1	00001-7501248-01	8450085563	Громкоговоритель	2	

Каталог предоставлен сайтом scorpion-car.ru. При размещении каталога ссылка на страницу загрузки обязательна!

832110. Антенна

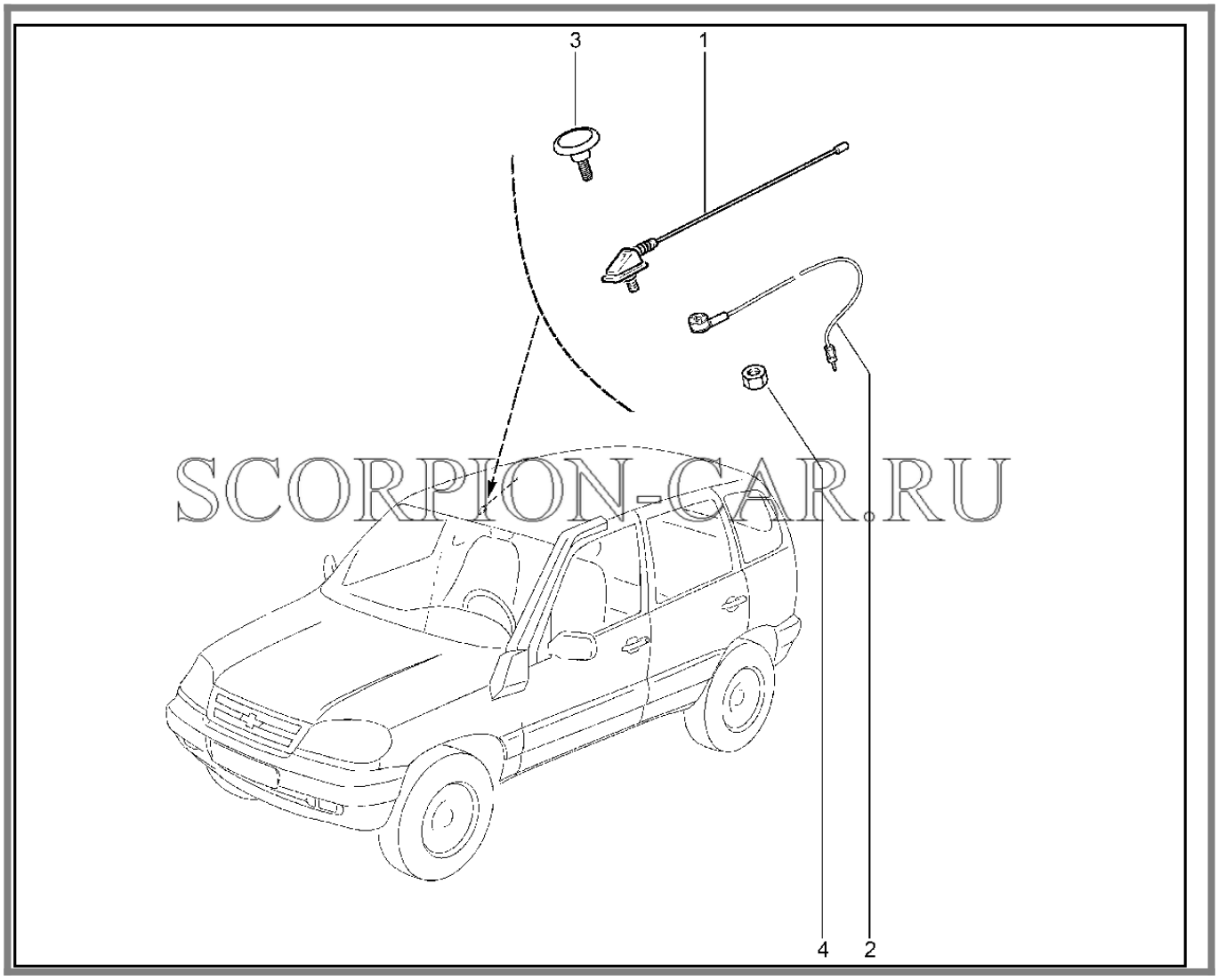

SCORPION-CAR.RU

№	Каталожный номер	Доп. номер	Наименование	Кол-во	Номер замены
1	00001-7504726-00	8450085699	Антенна	1	21230790300004
1	21230-7903000-04		Антенна	1	00001750472600
2	00001-7504727-00	8450085698	Кабель антенны	1	
2	21230-7903020-00	8460004290	Кабель антенны	1	
3	00001-7504485-00	8450085702	Заглушка антенны	1	
4	00001-0021647-11	8450001204	Гайка M10x1.25 шестигранная	1	

Каталог предоставлен сайтом scorpion-car.ru. При размещении каталога ссылка на страницу загрузки обязательна!

850110. Стеклоочиститель передний

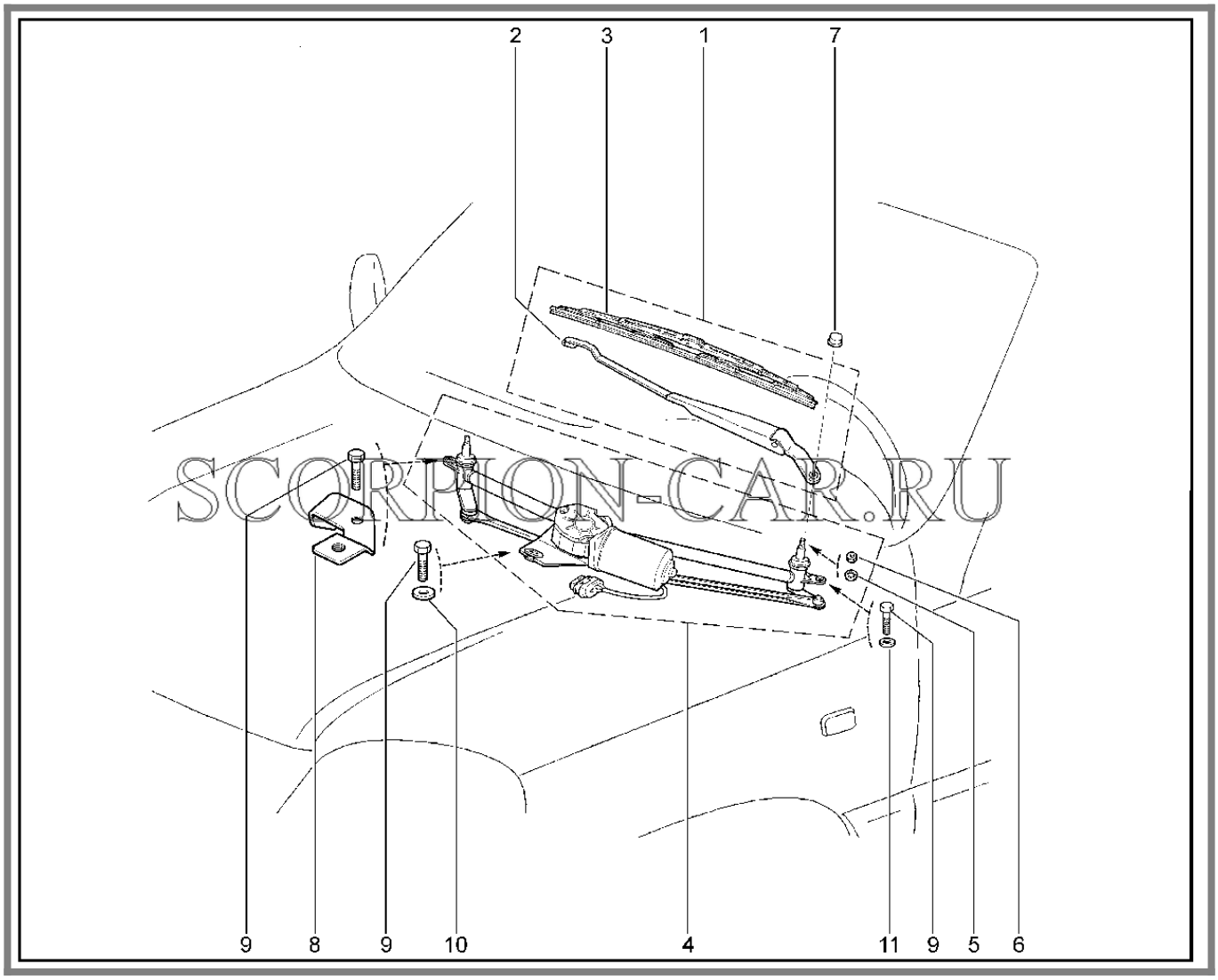

SCORPION-CAR.RU

№	Каталожный номер	Доп. номер	Наименование	Кол-во	Номер замены
1	21230-5205500-00		Рычаг со щеткой стеклоочистителя передний (комплект)	2	21230520550001
1	21230-5205500-01	8450085363	Рычаг со щеткой стеклоочистителя передний (комплект)	2	21230520550000
2	21230-5205065-01	8460004134	Рычаг стеклоочистителя	2	
3	21100-5205070-02	8460002467	Щетка стеклоочистителя ветрового окна	2	21100520507004

Каталог предоставлен сайтом scorpion-car.ru. При размещении каталога ссылка на страницу загрузки обязательна!

3	21100-5205070-04	8450073238	Щетка стеклоочистителя ветрового окна	2	21100520507002
4	21230-5205015-00	8460004132	Привод стеклоочистителя ветрового окна	1	21230520501501
4	21230-5205015-01	8460007480	Привод стеклоочистителя ветрового окна	1	21230520501502
4	21230-5205015-02		Привод стеклоочистителя ветрового окна	1	21230520501503
4	21230-5205015-03	8450085361	Привод стеклоочистителя ветрового окна	1	21230520501500
5	00001-0005196-01	8450001127	Шайба 8х17 плоская	2	
6	00001-0061008-11	8450001030	Гайка М8	2	
7	11110-6824176-00	8460010233	Колпачок гайки рычага	2	21100520517600
7	21100-5205176-00	8450055503	Колпачок гайки рычага	2	11110682417600
8	21230-8212752-00	8450085362	Кронштейн крепления накладки рамы ветрового окна задний	1	
9	00001-0009024-21	8450001171	Болт М6х20	3	
10	00001-0026406-01	8450001619	Шайба 6	1	
11	00001-0026437-01	8450001123	Шайба 6х18	1	

Каталог предоставлен сайтом scorpion-car.ru. При размещении каталога ссылка на страницу загрузки обязательна!

851110. Стеклоочиститель задний

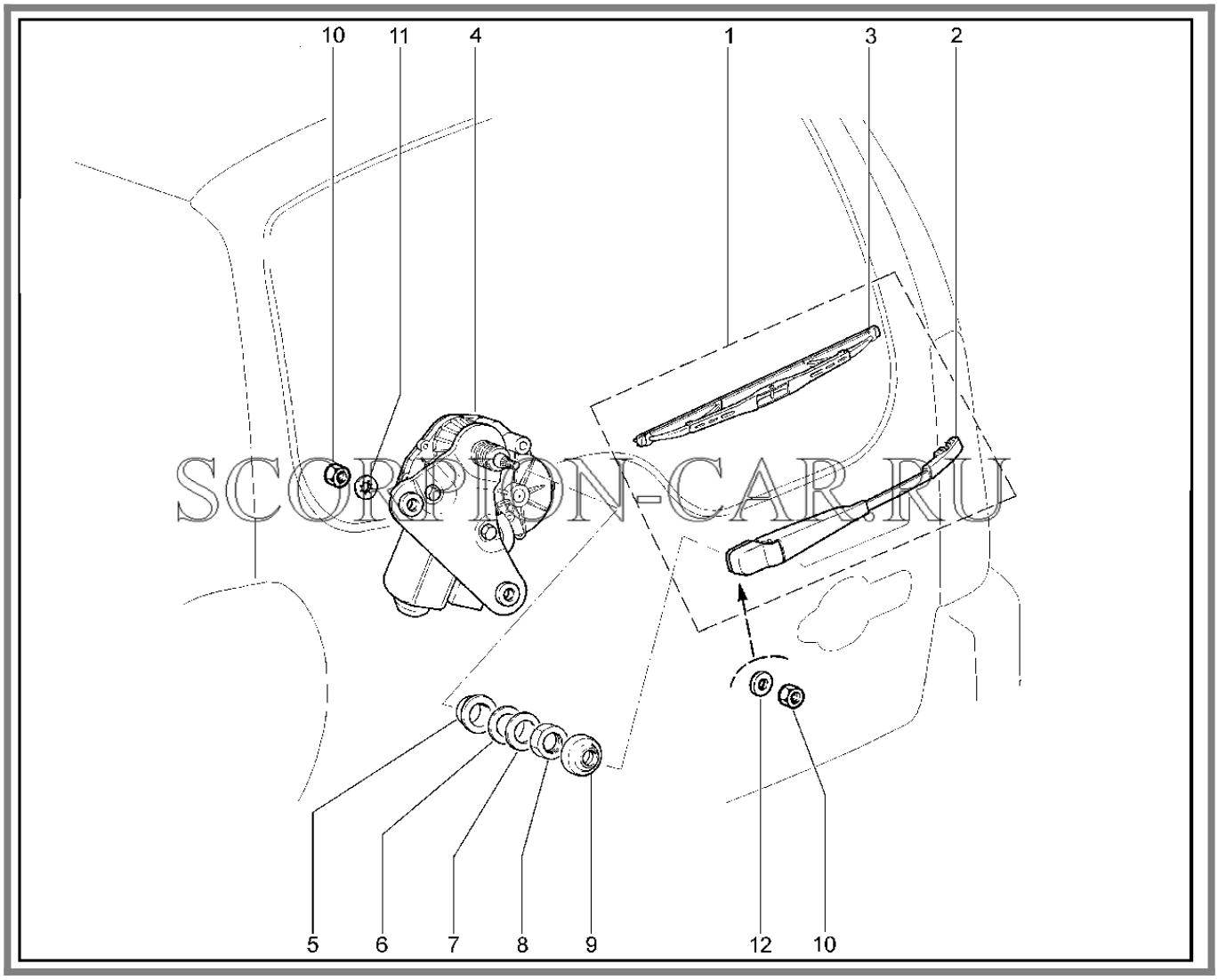

SCORPION-CAR.RU

№	Каталожный номер	Доп. номер	Наименование	Кол-во	Номер замены
1	21230-6313500-01	8450085665	Рычаг со щеткой стеклоочистителя задний (комплект)	1	
2	21230-6313150-01	8460004266	Рычаг стеклоочистителя	1	
3	21230-6313200-01	8450058849	Щетка стеклоочистителя	1	21230631320002
3	21230-6313200-02	8460004268	Щетка стеклоочистителя	1	21230631320001
4	21230-6313090-00	8450085666	Мотор-редуктор с кронштейном	1	
5	21110-6313047-00	8450056169	Втулка упорная	1	

Каталог предоставлен сайтом scorpion-car.ru. При размещении каталога ссылка на страницу загрузки обязательна!

6	21080-5205055-00	8450054351	Прокладка	2	
7	21080-5205064-00	8450054353	Шайба штуцера	1	
8	21080-5205063-00	8450054352	Гайка штуцера	1	
9	21080-5205054-00	8450054350	Колпачок	1	
10	00001-0058962-11	8450001091	Гайка М6	3	
11	00001-0025995-71	8450001172	Шайба 6х18 упругая	2	
12	00001-0005194-01	8450001254	Шайба 6	1	

Каталог предоставлен сайтом scorpion-car.ru. При размещении каталога ссылка на страницу загрузки обязательна!

852110. Омыватель лобового стекла

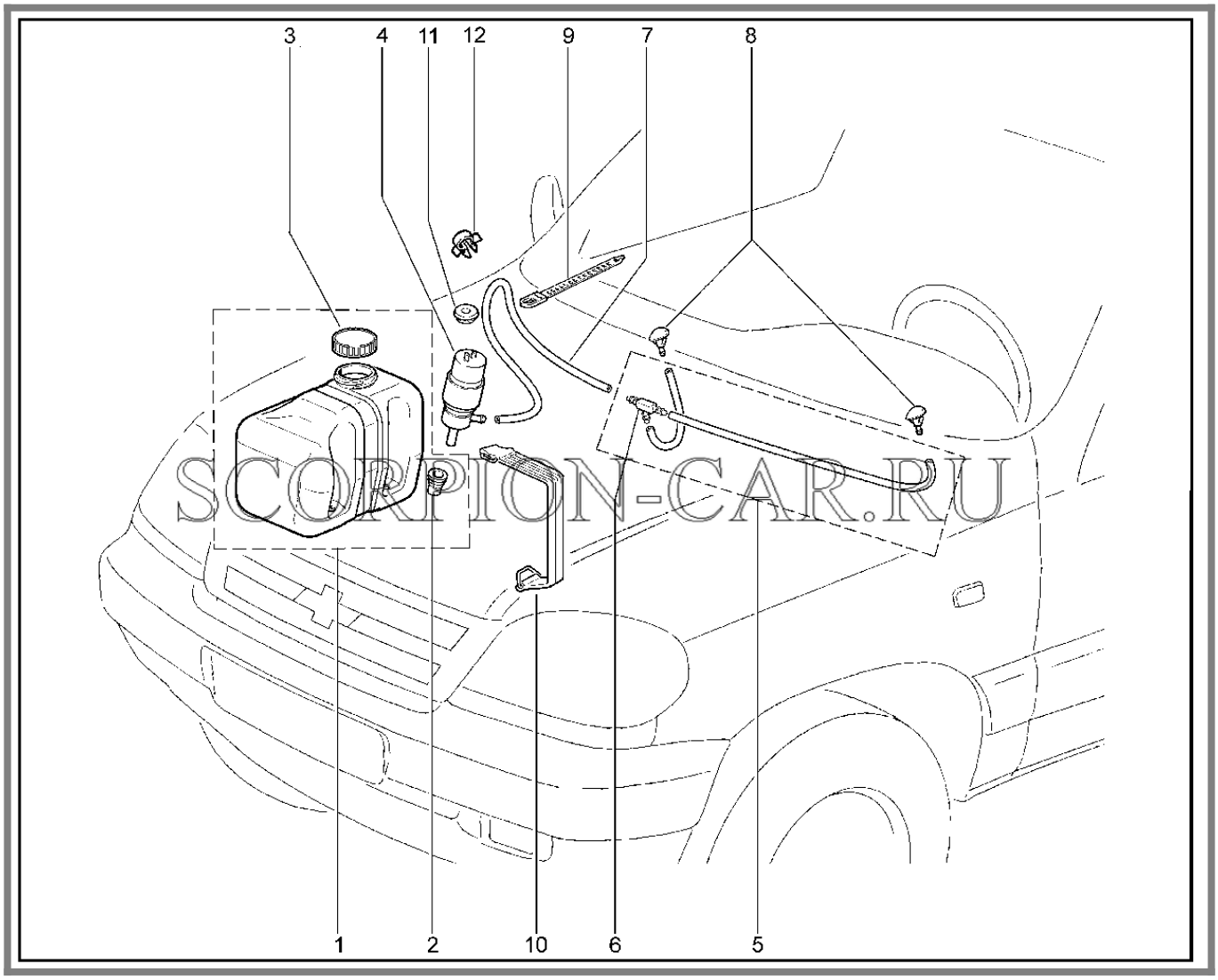

№	Каталожный номер	Доп. номер	Наименование	Кол-во	Номер замены
1	21230-5208103-00	8450085375	Бачок омывателя с крышкой и фильтром	1	21230520810500
1	21230-5208105-00	8450085371	Бачок омывателя с крышкой и фильтром	1	
2	21100-5208458-00	8450055513	Уплотнитель насоса	1	
3	21080-5208422-10	8450054367	Крышка	1	
4	21100-5208009-07	8450001630	Насос омывателя	1	21100520800910
4	21100-5208009-10	8450001624	Насос омывателя	1	21100520800907
5	21230-5208090-00	8460004137	Трубки омывателя в сборе	1	

Каталог предоставлен сайтом scorpion-car.ru. При размещении каталога ссылка на страницу загрузки обязательна!

6	21050-1127036-00	8450053208	Тройник	1	
7	21230-5208095-00	8460007485	Трубка 1590 мм	1	21230631409600
7	21230-6314096-00	8460004270	Трубка 1600 мм	1	21230631409601
7	21230-6314096-01	8450085374	Трубка 1400 мм	1	
8	00001-7504676-00	8460050110	Жиклёр омывателя	2	
8	21230-5208060-00	8450001625	Жиклер омывателя	2	8450102004
9	00001-0045677-80	8450001367	Хомут 126.5	1	
10	21050-1311090-00	8450053224	Ремень крепления бачка	1	
11	21230-5208124-00	8450058727	Уплотнитель трубок	1	
12	21010-8406162-00	8450052986	Скоба	1	

Каталог предоставлен сайтом scorpion-car.ru. При размещении каталога ссылка на страницу загрузки обязательна!

853110. Омыватель стекла двери задка

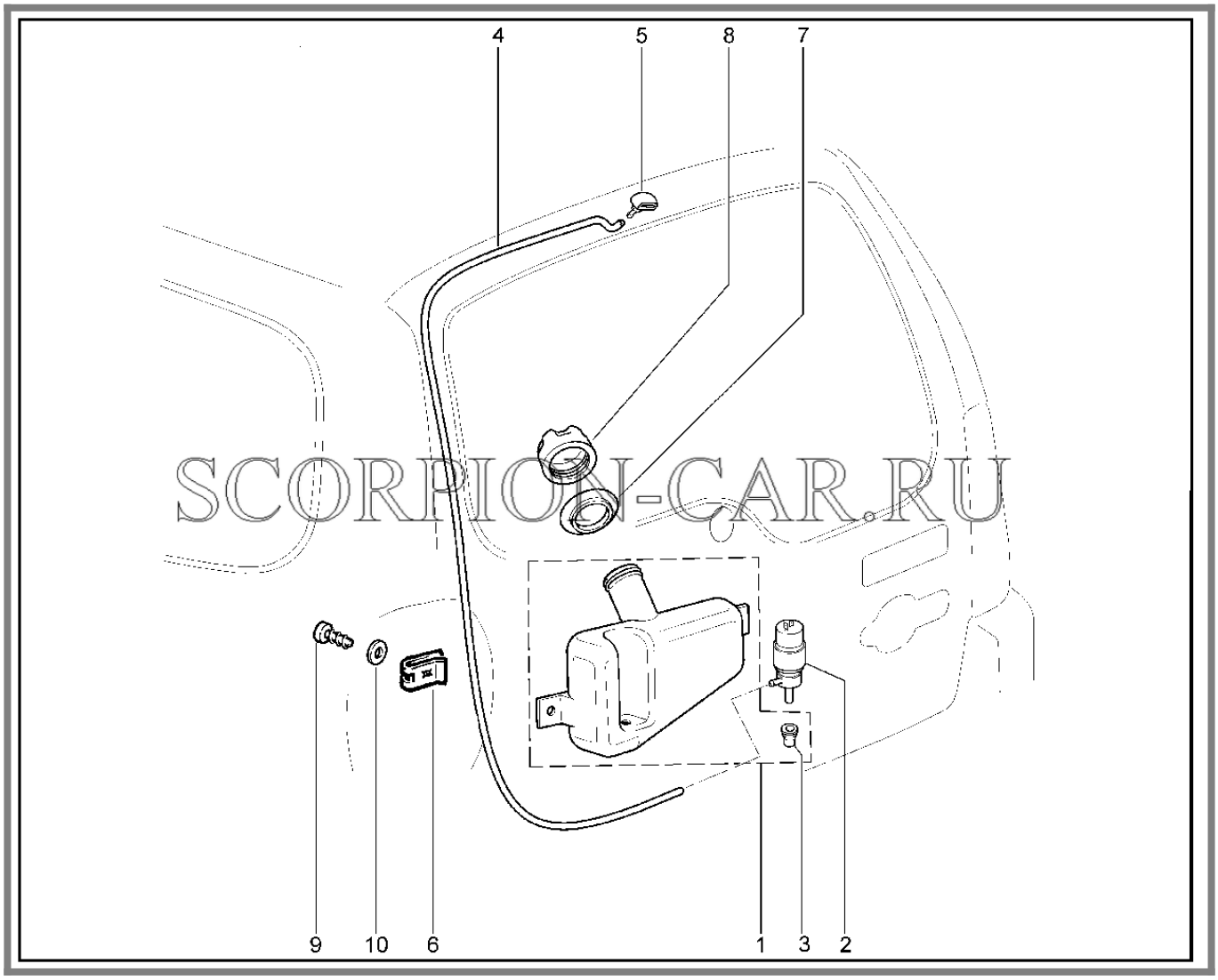

№	Каталожный номер	Доп. номер	Наименование	Кол-во	Номер замены
1	21230-6314014-00	8450085667	Бачок омывателя	1	
2	21100-5208009-07	8450001630	Насос омывателя	1	21100520800910
2	21100-5208009-10	8450001624	Насос омывателя	1	21100520800907
3	21100-5208458-00	8450055513	Уплотнитель насоса	1	
4	21230-6314096-00	8460004270	Трубка 1600 мм	1	21230631409601
4	21230-6314096-01	8450085374	Трубка 1400 мм	1	
5	00001-7504384-10	8450085932	Жиклер стеклоомывателя двери задка	1	
5	21230-6318060-01		Жиклер омывателя	1	00001750438410

Каталог предоставлен сайтом scorpion-car.ru. При размещении каталога ссылка на страницу загрузки обязательна!

5	21230-6318060-02		Жиклер омывателя	1	00001750438410
6	00001-0041897-76	8450002356	Клемма для винтов с резьбой АВ № 10-12	2	
7	21230-6314024-00	8450085670	Облицовка горловины бачка	1	
8	21230-6314022-00	8450085669	Крышка бачка омывателя	1	
9	00001-0076711-01	8450001182	Винт 4,9х12,7 Табл.10631	2	
10	00001-0026381-01	8450050121	Шайба 5	2	

Каталог предоставлен сайтом scorpion-car.ru. При размещении каталога ссылка на страницу загрузки обязательна!

860110. Система парковки

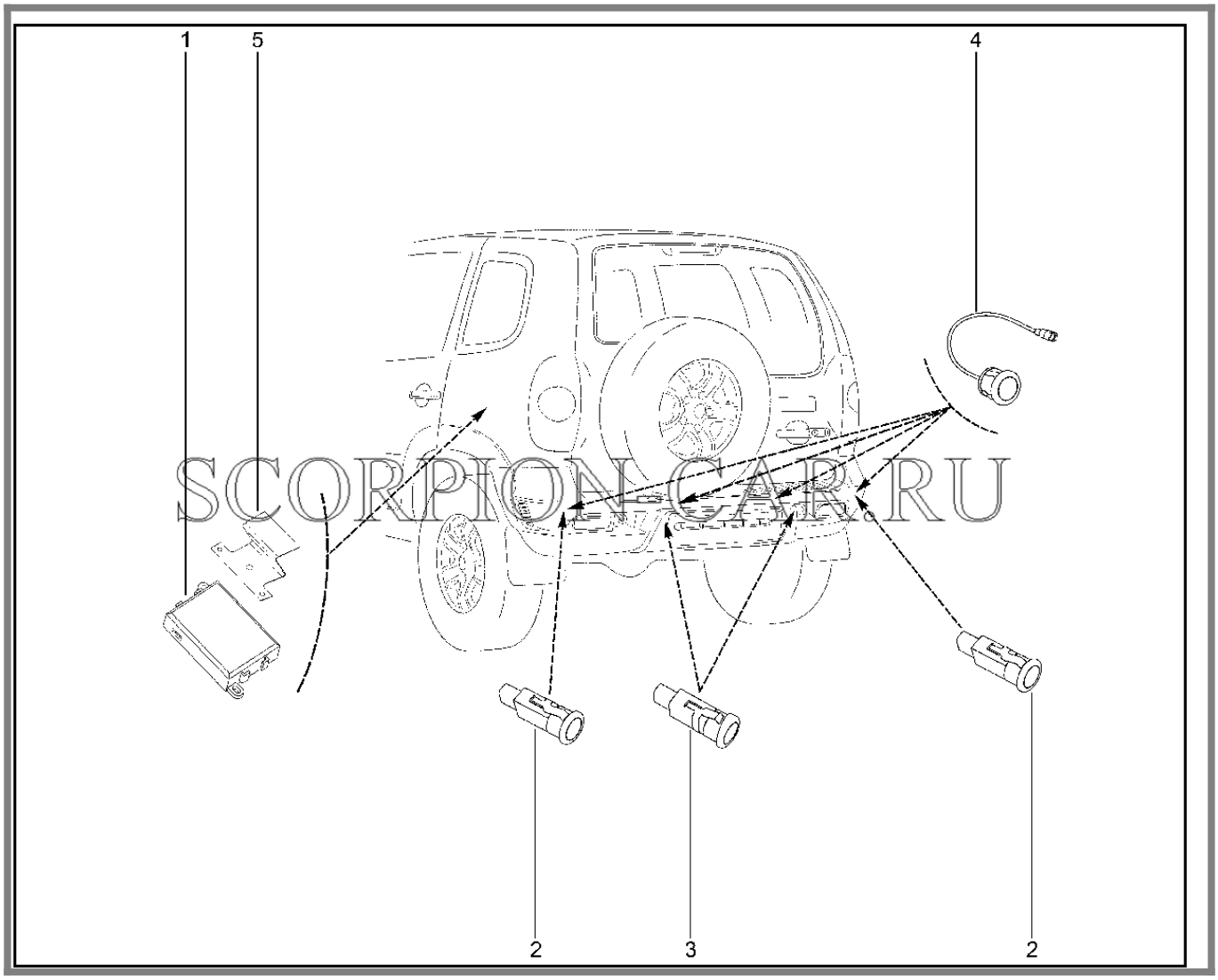

№	Каталожный номер	Доп. номер	Наименование	Кол-во	Номер замены
1	21230-3826006-00	8460004066	Блок управления системой парковки	1	
1	21230-3826006-01	8450085937	Блок управления системой парковки	1	
2	21230-3826020-01	8450085132	Датчик парковки	2	
3	21230-3826020-10	8450085133	Датчик парковки	2	
4	21230-3826020-00	8460004068	Датчик парковки	4	
5	21230-3826350-00	8460004069	Кронштейн крепления блока	1	
5	21230-3826350-01	8450085938	Кронштейн крепления блока	1	

Каталог предоставлен сайтом scorpion-car.ru. При размещении каталога ссылка на страницу загрузки обязательна!

861110. Камера заднего вида

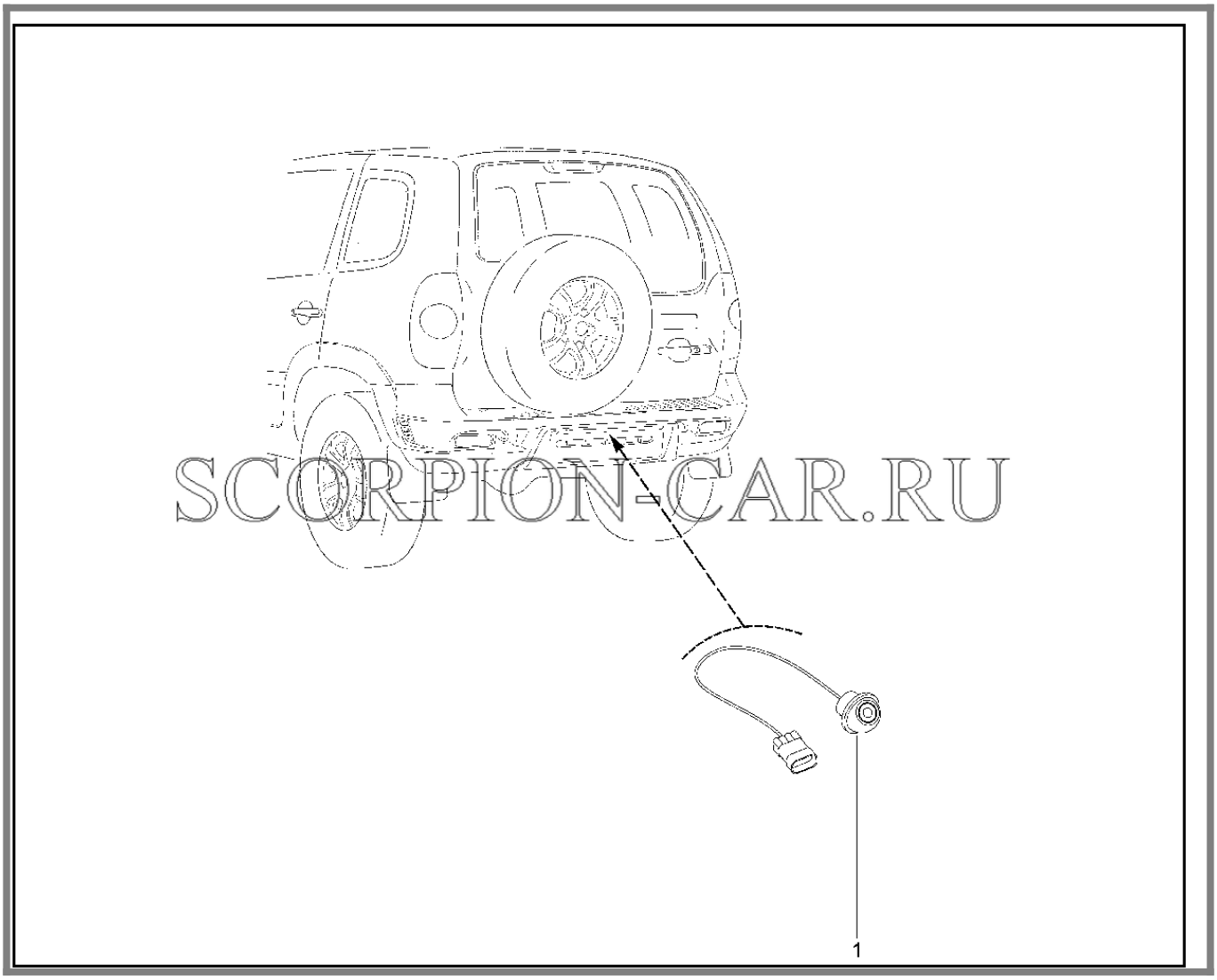

№	Каталожный номер	Доп. номер	Наименование	Кол-во	Номер замены
1	00001-7505116-00	8460050155	Камера заднего вида	1	00001750511601
1	00001-7505116-01	8450085134	Камера заднего вида	1	

Каталог предоставлен сайтом scorpion-car.ru. При размещении каталога ссылка на страницу загрузки обязательна!

870110. Блок монтажный

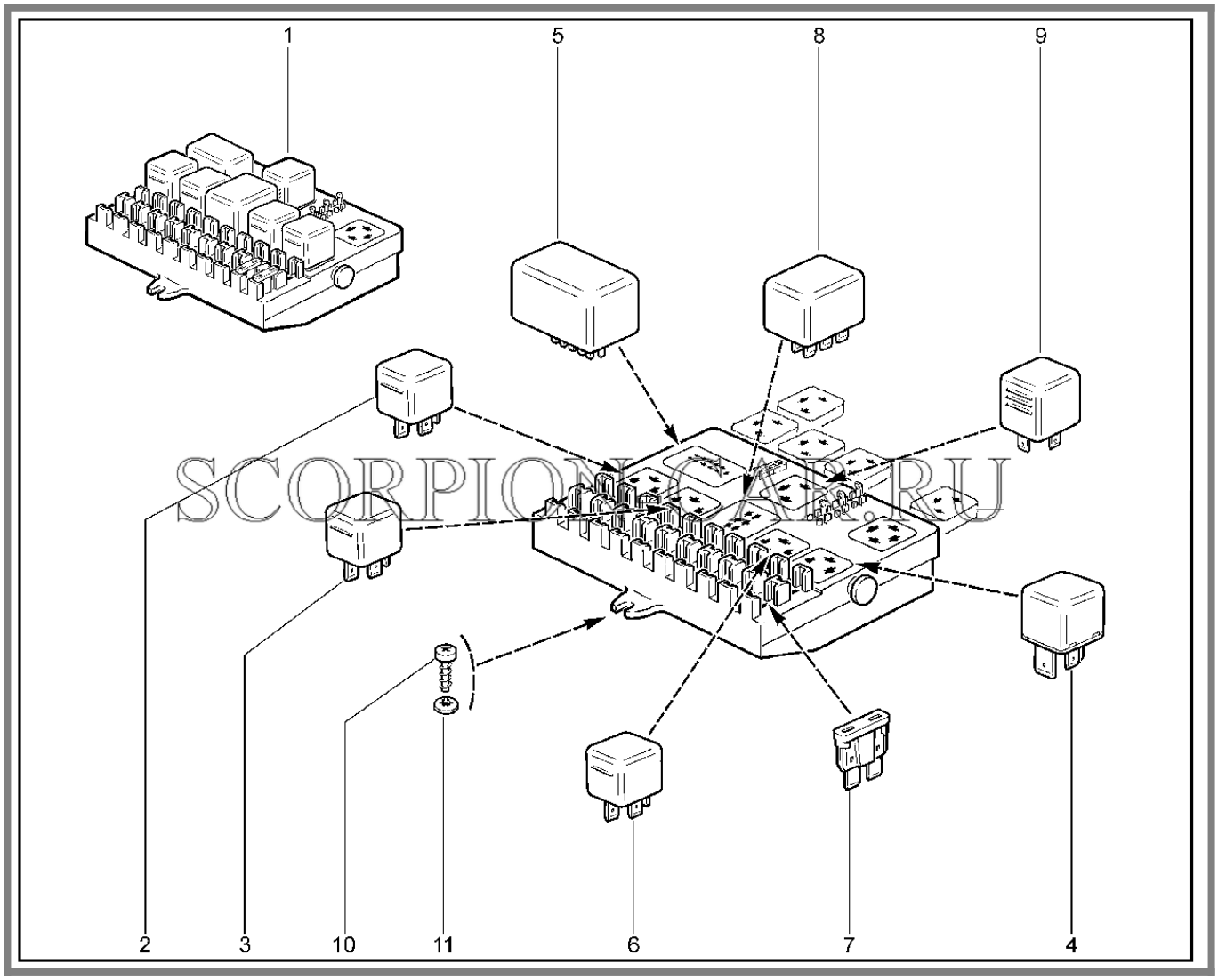

№	Каталожный номер	Доп. номер	Наименование	Кол-во	Номер замены
1	21100-3722010-12	8450055388	Блок монтажный	1	21100372201022
1	21100-3722010-22		Блок монтажный	1	21230372201022
1	21230-3722010-22	8450085432	Блок монтажный	1	21100372201012
2	21050-3747210-12	8460001355	Реле ближнего света фар	1	21230374721010
2	21070-3747210-12	8460001501	Реле обогревателя заднего стекла	1	21050374721012
2	21230-3747210-10	8450085265	Реле ближнего света фар	1	21070374721012
3	21050-3747210-12	8460001355	Реле ближнего света фар	1	21230374721010

Каталог предоставлен сайтом scorpion-car.ru. При размещении каталога ссылка на страницу загрузки обязательна!

3	21070-3747210-12	8460001501	Реле обогревателя заднего стекла	1	21050374721012
3	21230-3747210-10	8450085265	Реле ближнего света фар	1	21070374721012
4	21100-3747310-01	8450055420	Реле 4-х контактное 50А резистор	1	
5	21100-3747410-00	8450055421	Реле контроля целостности ламп	1	
6	21050-3747210-12	8460001355	Реле ближнего света фар	1	21230374721010
6	21070-3747210-12	8460001501	Реле обогревателя заднего стекла	1	21050374721012
6	21230-3747210-10	8450085265	Реле ближнего света фар	1	21070374721012
7	21100-3722105-00	8450055389	Предохранитель 5А	2	21100372210501
7	21100-3722105-01	8460010224	Предохранитель 5А	2	21100372210500
7	21100-3722107-00	8450055390	Предохранитель 7,5А	4	21100372210701
7	21100-3722107-01	8460010225	Предохранитель 7,5А	4	21100372210700
7	21100-3722110-00	8450055391	Предохранитель 10А	7	21100372211001
7	21100-3722110-01	8460010226	Предохранитель 10А	7	21100372211000
7	21100-3722115-00	8450055392	Предохранитель 15А	1	21100372211501
7	21100-3722115-01	8460010227	Предохранитель 15А	1	21100372211500
7	21100-3722120-00	8450055393	Предохранитель 20А	6	21100372212001
7	21100-3722120-01	8460010228	Предохранитель 20А	6	21100372212000
7	21100-3722125-00	8450055394	Предохранитель 25А	1	21100372212501
7	21100-3722125-01	8460010229	Предохранитель 25А	1	21100372212500

Каталог предоставлен сайтом scorpion-car.ru. При размещении каталога ссылка на страницу загрузки обязательна!

7	21100-3722130-00	8450055395	Предохранитель 30А	2	21100372213001
7	21100-3722130-01	8460010230	Предохранитель 30А	2	21100372213000
8	21100-3747710-00	8450055422	Реле стеклоочистителя	1	
9	21080-3747010-02	8450054308	Реле указателей поворота и аварийной сигнализации	1	
10	00001-0076711-01	8450001182	Винт 4,9х12,7 Табл.10631	1	
11	00001-0025991-71	8450001169	Шайба 5	1	

Каталог предоставлен сайтом scorpion-car.ru. При размещении каталога ссылка на страницу загрузки обязательна!

871110. Блок монтажный (до 08.2006)

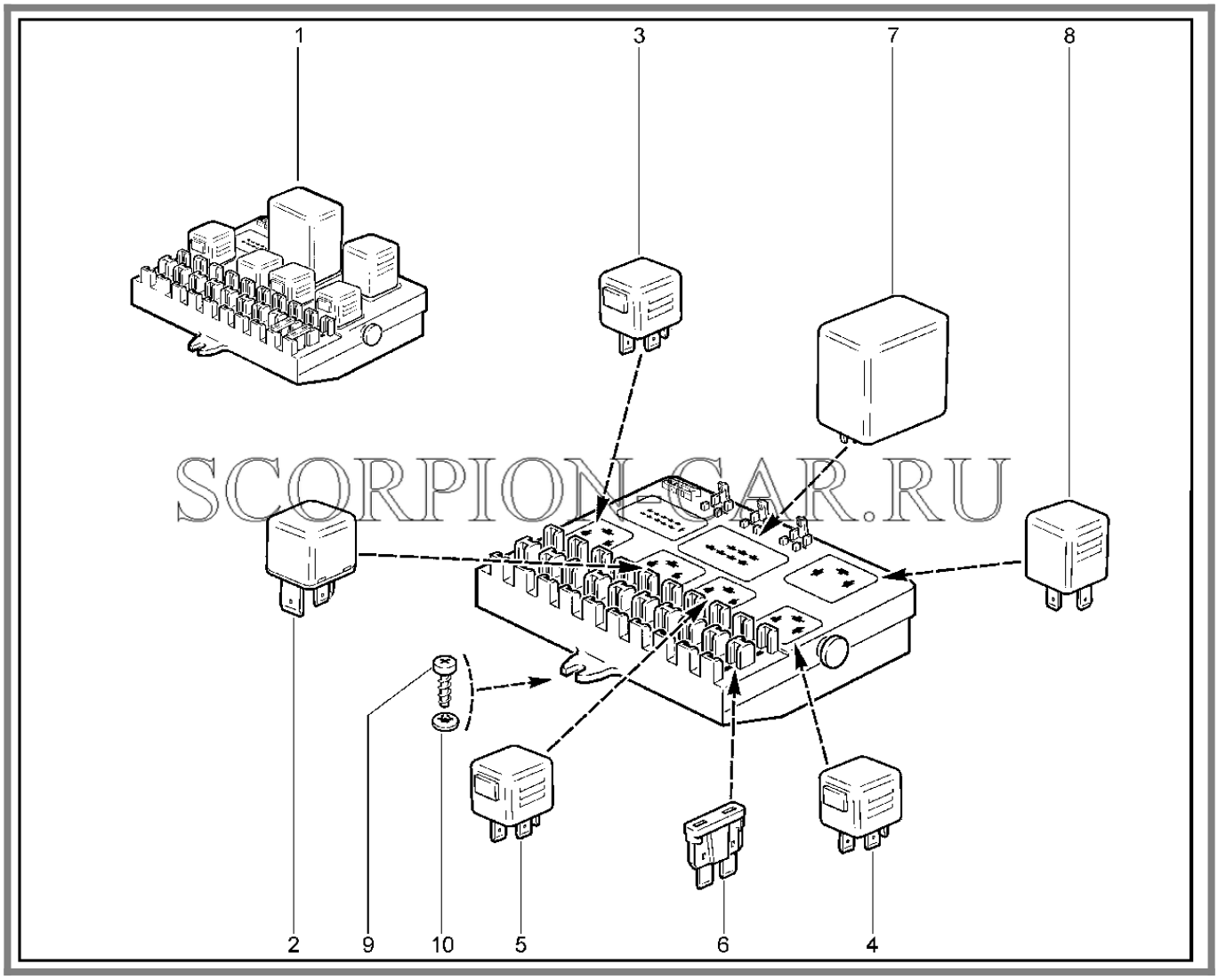

SCORPION-CAR.RU

№	Каталожный номер	Доп. номер	Наименование	Кол-во	Номер замены
1	21100-3722010-18	8450073217	Блок монтажный в сборе	1	
2	21100-3747310-01	8450055420	Реле 4-х контактное 50А резистор	1	
3	21050-3747210-18	8460001356	Реле ближнего света фар	1	21050374721038
3	21050-3747210-38		Реле ближнего света фар	1	21050374721018
4	21050-3747210-18	8460001356	Реле ближнего света фар	1	21050374721038
4	21050-3747210-38		Реле обогревателя заднего стекла	1	21050374721018

Каталог предоставлен сайтом scorpion-car.ru. При размещении каталога ссылка на страницу загрузки обязательна!

5	21050-3747210-18	8460001356	Реле ближнего света фар	1	21050374721038
5	21050-3747210-38		Реле дальнего света фар	1	21050374721018
6	21100-3722105-00	8450055389	Предохранитель 5А	2	21100372210501
6	21100-3722105-01	8460010224	Предохранитель 5А	2	8450055389
6	21100-3722107-00	8450055390	Предохранитель 7,5А	4	21100372210701
6	21100-3722107-01	8460010225	Предохранитель 7,5А	4	8450055390
6	21100-3722110-00	8450055391	Предохранитель 10А	7	21100372211001
6	21100-3722110-01	8460010226	Предохранитель 10А	7	8450055391
6	21100-3722115-00	8450055392	Предохранитель 15А	1	21100372211501
6	21100-3722115-01	8460010227	Предохранитель 15А	1	8450055392
6	21100-3722120-00	8450055393	Предохранитель 20А	6	21100372212001
6	21100-3722120-01	8460010228	Предохранитель 20А	6	8450055393
6	21100-3722125-00	8450055394	Предохранитель 25А	1	21100372212501
6	21100-3722125-01	8460010229	Предохранитель 25А	1	8450055394
6	21100-3722130-00	8450055395	Предохранитель 30А	2	21100372213001
6	21100-3722130-01	8460010230	Предохранитель 30А	2	8450055395
7	21080-3747710-08	8460001783	Реле стеклоочистителя	1	
8	21080-3747010-08	8460001781	Реле указателей поворота	1	
9	00001-0076711-01	8450001182	Винт 4,9х12,7 Табл.10631	1	

Каталог предоставлен сайтом scorpion-car.ru. При размещении каталога ссылка на страницу загрузки обязательна!

10	00001-0025991-71	8450001169	Шайба 5	1	

Каталог предоставлен сайтом scorpion-car.ru. При размещении каталога ссылка на страницу загрузки обязательна!

872110. Реле

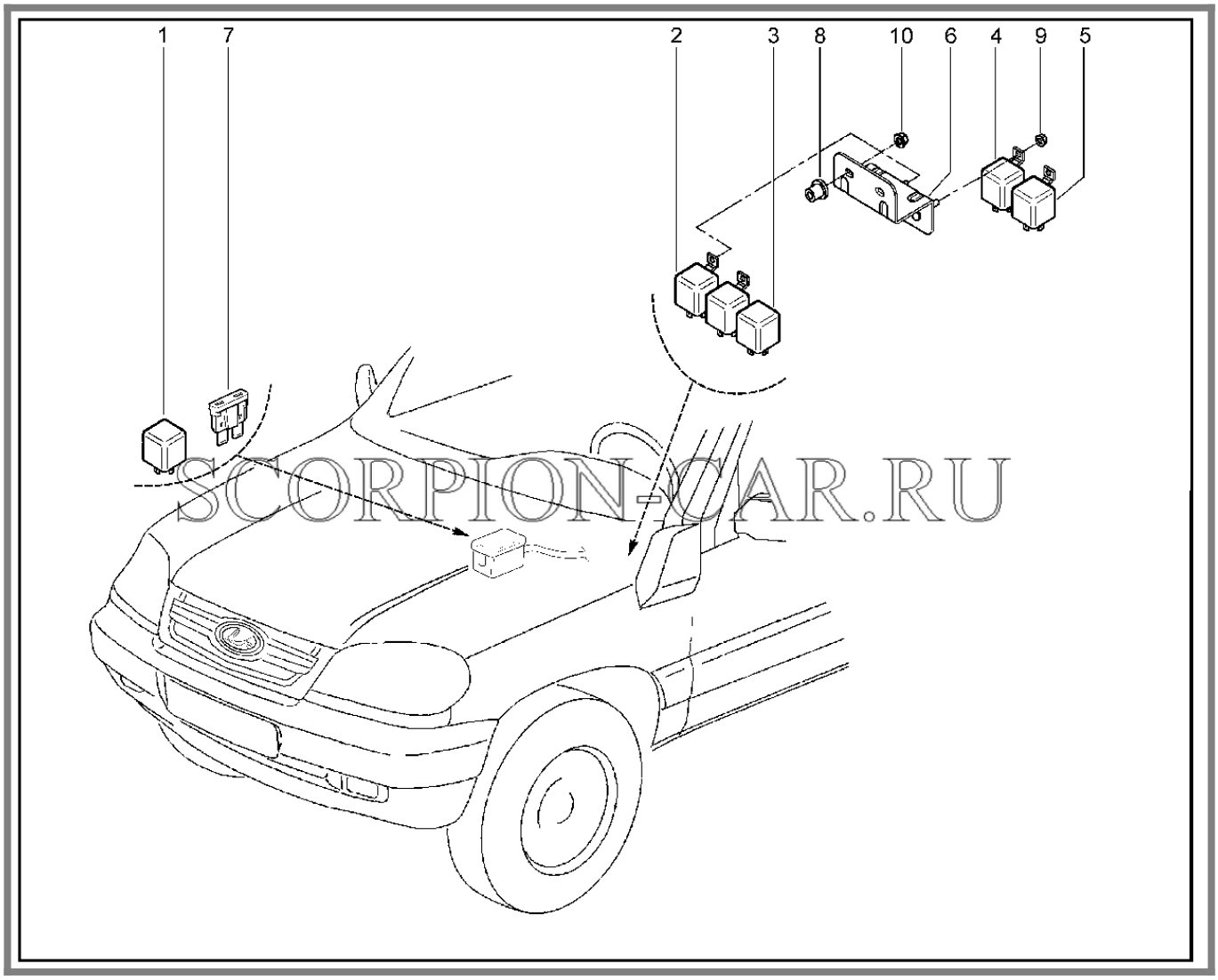

№	Каталожный номер	Доп. номер	Наименование	Кол-во	Номер замены
1	21230-3747210-21	8450085493	Реле 50А ветрового обогреваемого стекла	1	
2	21100-3747210-01	8450055415	Реле	1	
3	21100-3747210-11	8450076662	Реле 5-ти контактное 30А резистор	1	
4	21230-3747210-00	8450085075	Реле кондиционера	1	
5	21230-3747210-10	8450085265	Реле ближнего света фар	1	
6	21230-3747120-50	8450085492	Кронштейн установки реле в сборе	1	

Каталог предоставлен сайтом scorpion-car.ru. При размещении каталога ссылка на страницу загрузки обязательна!

7	21230-3722150-00	8460004000	Предохранитель 50А жгута проводов системы зажигания	1	
8	21100-5109174-00	8450055499	Втулка дистанционная	2	
9	00001-0038318-01	8450004501	Гайка М5	2	
10	00001-0038321-01	8450001066	Гайка М6	2	

Каталог предоставлен сайтом scorpion-car.ru. При размещении каталога ссылка на страницу загрузки обязательна!

872210. Реле

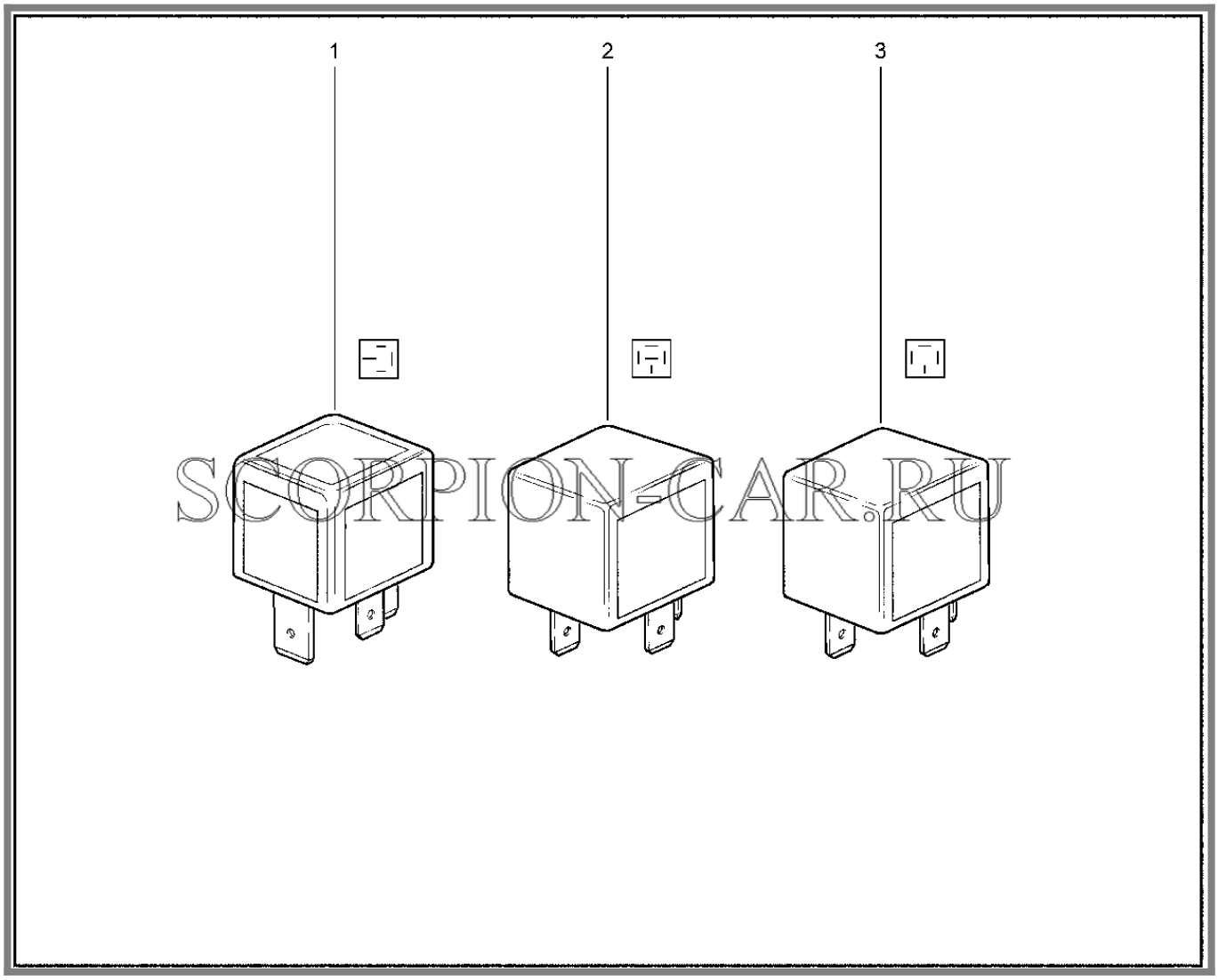

№	Каталожный номер	Доп. номер	Наименование	Кол-во	Номер замены
1	252300973R		Реле 4-х контактное 70А резистор	1	8200337666
1	8200337666		Реле 4-х контактное 70А резистор	1	252300973R
2	8200337665		Реле 5-и контактное 40А резистор	1	8200587119
2	8200587119		Реле 5-и контактное 40А резистор	1	8200337665
3	8200766081		Реле 4-х контактное 35А резистор	1	

Каталог предоставлен сайтом scorpion-car.ru. При размещении каталога ссылка на страницу загрузки обязательна!

873110. Реле (до 10.2015)

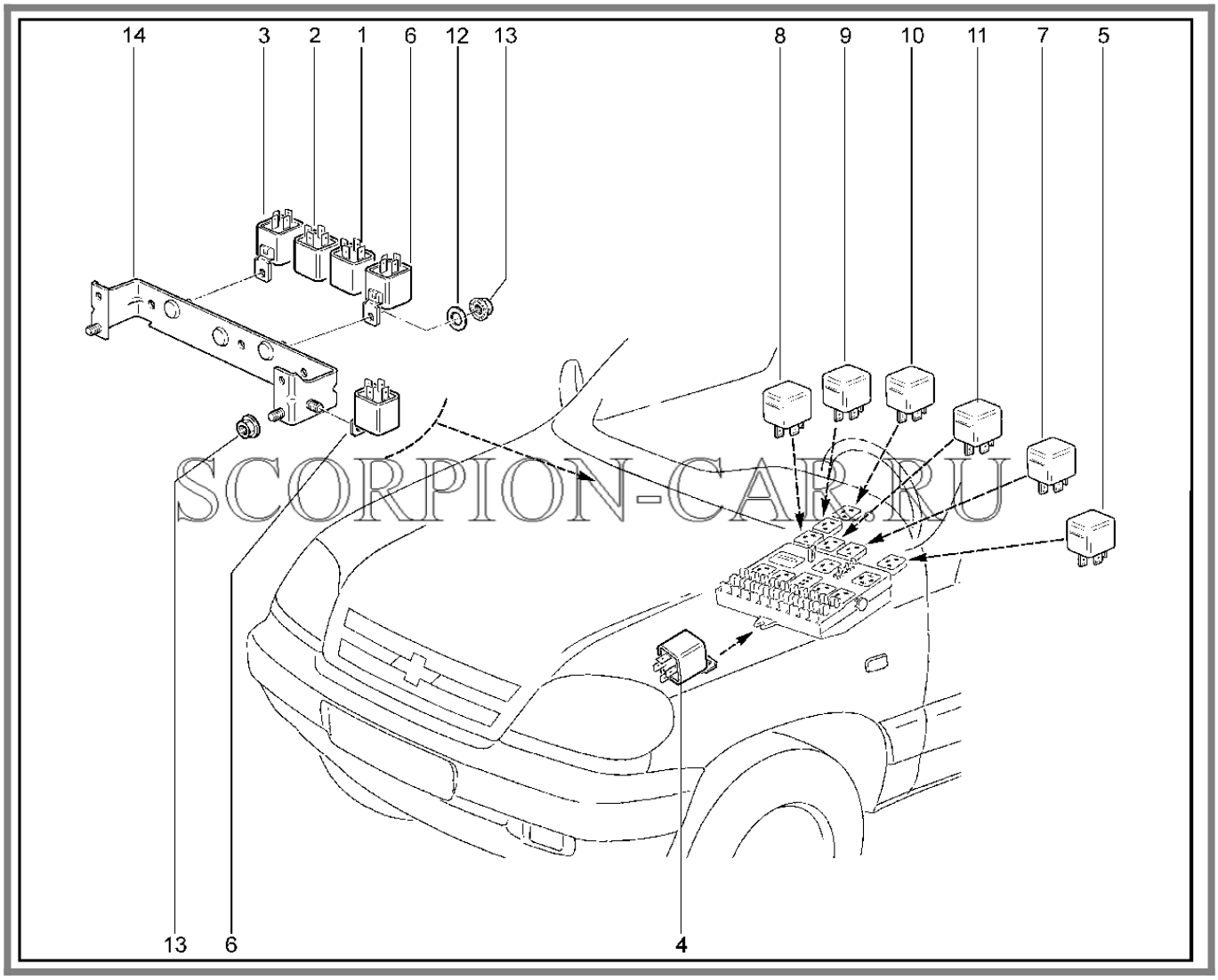

№	Каталожный номер	Доп. номер	Наименование	Кол-во	Номер замены
1	21230-3747210-10	8450085265	Реле ближнего света фар	1	
2	21100-3747210-11	8450076662	Реле 5-ти контактное 30А резистор	1	
2	21230-3747210-10	8450085265	Реле ближнего света фар	1	21100374721011
3	21230-3747210-00	8450085075	Реле кондиционера	1	
4	21230-3739010-00	8450085815	Реле управления светом	1	
5	21230-3747210-10	8450085265	Реле ближнего света фар	1	

Каталог предоставлен сайтом scorpion-car.ru. При размещении каталога ссылка на страницу загрузки обязательна!

6	21100-3747210-01	8450055415	Реле электровентилятора	1	
6	21230-3747210-00	8450085075	Реле кондиционера	2	
7	21230-3747210-10	8450085265	Реле ближнего света фар	1	
8	21230-3747210-10	8450085265	Реле ближнего света фар	1	
9	21100-3747210-11	8450076662	Реле 5-ти контактное 30А резистор	1	
10	21230-3747210-10	8450085265	Реле ближнего света фар	1	
11	21230-3747210-10	8450085265	Реле ближнего света фар	1	
12	00001-0005194-01	8450001254	Шайба 6	3	
13	00001-0038321-01	8450001066	Гайка М6	5	
14	21230-3747120-00	8450058674	Кронштейн	1	

Каталог предоставлен сайтом scorpion-car.ru. При размещении каталога ссылка на страницу загрузки обязательна!

874110. Контроллеры

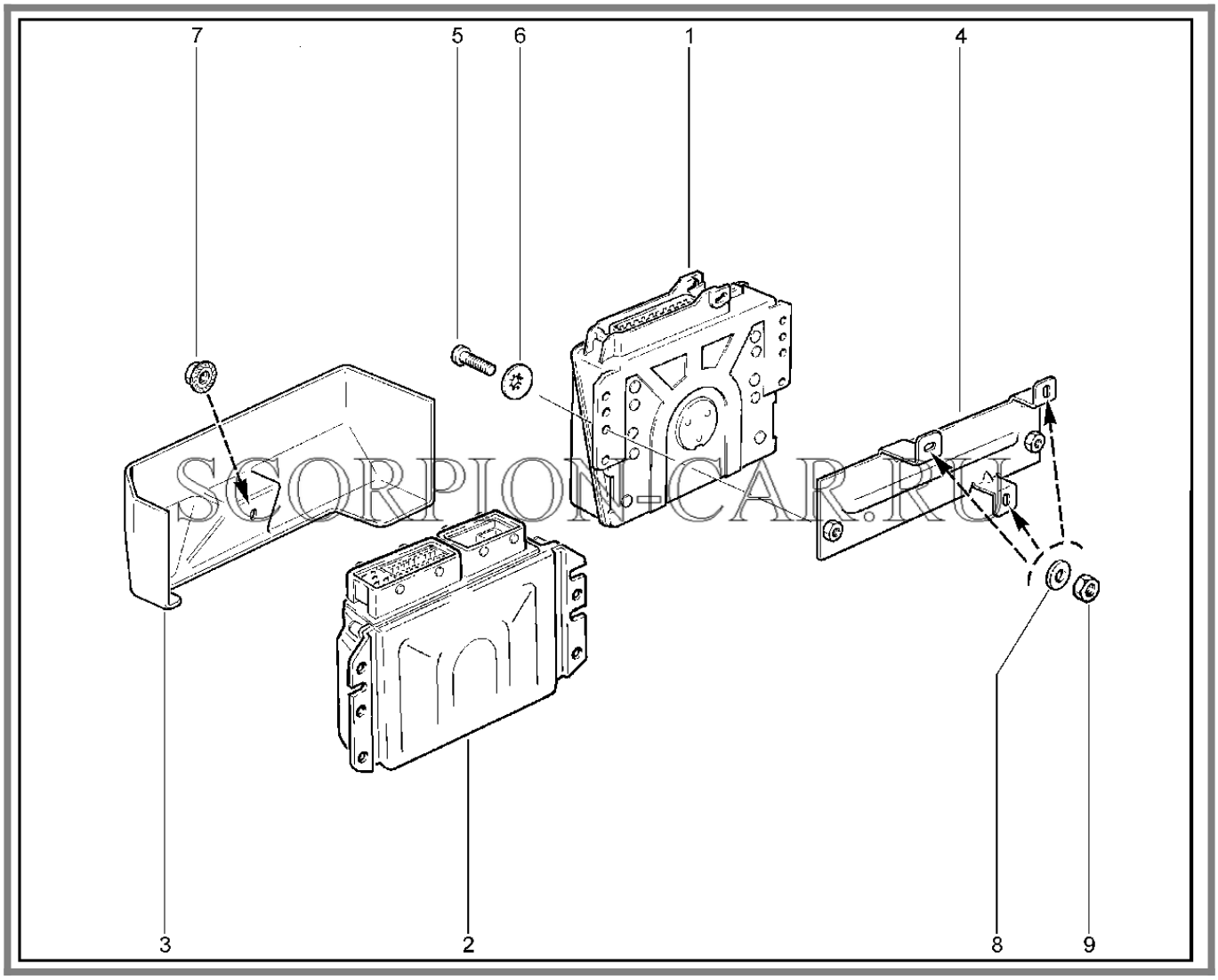

SCORPION-CAR.RU

№	Каталожный номер	Доп. номер	Наименование	Кол-во	Номер замены
1	21230-1411020-10	8460006968	Контроллер BOSCH MP7.0	1	
2	21230-1411020-00	8460006965	Контроллер BOSCH M7.9.7	1	21230141102001
2	21230-1411020-01	8460006966	Контроллер M7.9.7	1	21230141102000
2	21230-1411020-30		Контроллер BOSCH M7.9.7+E3	1	
2	21230-1411020-40	8460003814	Контроллер BOSCH M7.9.7+E4	1	
2	21230-1411020-90		Контроллер BOSCH M7.9.7+E2/AC	1	
3	21230-3724436-90	8460004053	Крышка защитная	1	

Каталог предоставлен сайтом scorpion-car.ru. При размещении каталога ссылка на страницу загрузки обязательна!

4	21230-1411064-00	8460003815	Кронштейн	1	
5	00001-0032742-01	8450050139	Винт М5х16	2	
6	00001-0025991-71	8450001169	Шайба 5	2	
7	00001-0038321-01	8450001066	Гайка М6	2	
8	00001-0005194-01	8450001254	Шайба 6	3	
9	00001-0058962-11	8450001091	Гайка М6	3	

Каталог предоставлен сайтом scorpion-car.ru. При размещении каталога ссылка на страницу загрузки обязательна!

875110. Контроллеры (E05C)

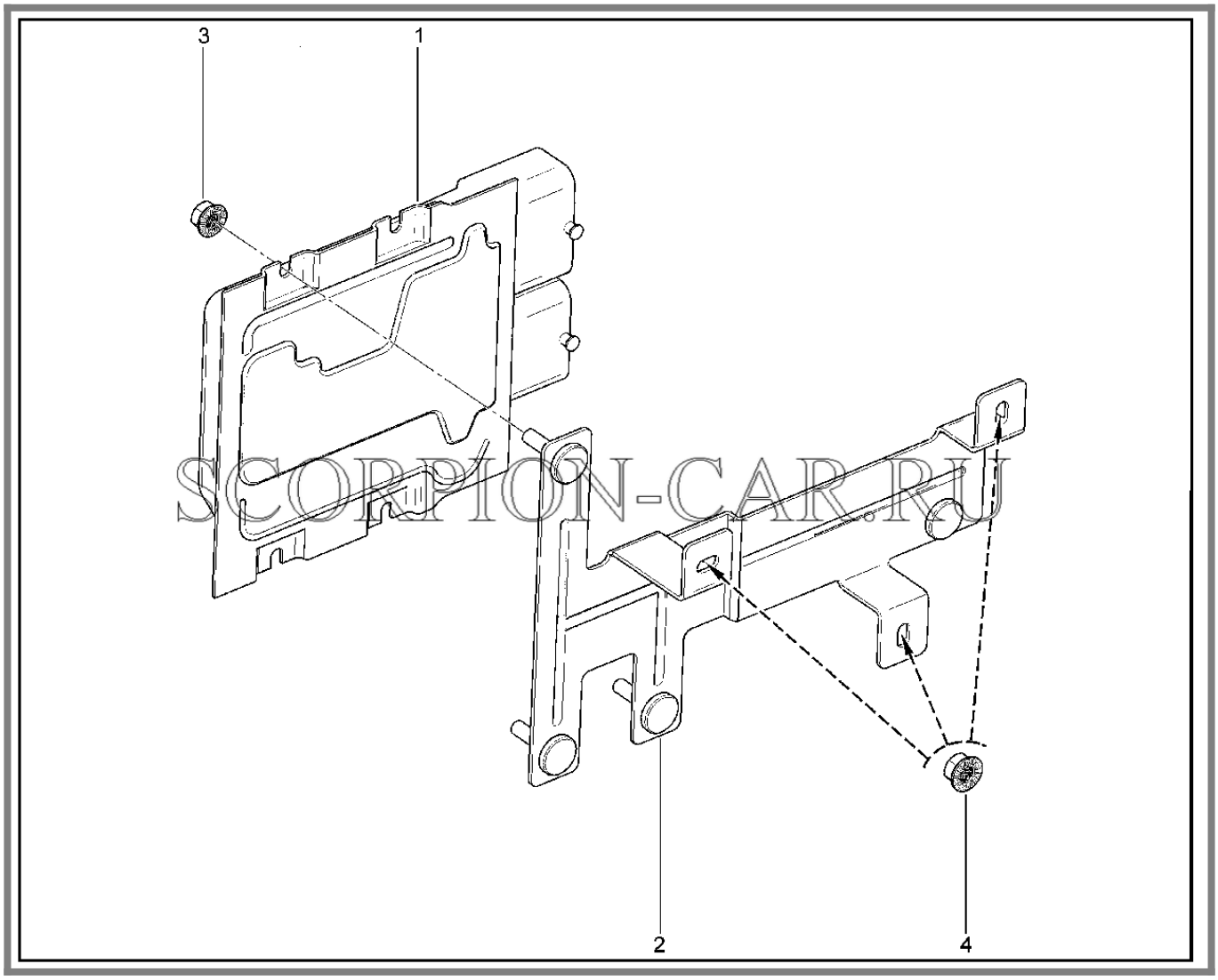

SCORPION-CAR.RU

№	Каталожный номер	Доп. номер	Наименование	Кол-во	Номер замены
1	21230-1411020-50	8450085074	Контроллер BOSCH ME 17.9.71	1	
2	21230-1411064-50	8450085073	Кронштейн	1	
3	00001-0038318-01	8450004501	Гайка M5	3	
4	00001-0038321-01	8450001066	Гайка M6	3	

Каталог предоставлен сайтом scorpion-car.ru. При размещении каталога ссылка на страницу загрузки обязательна!

876110. ЭРА ГЛОНАСС

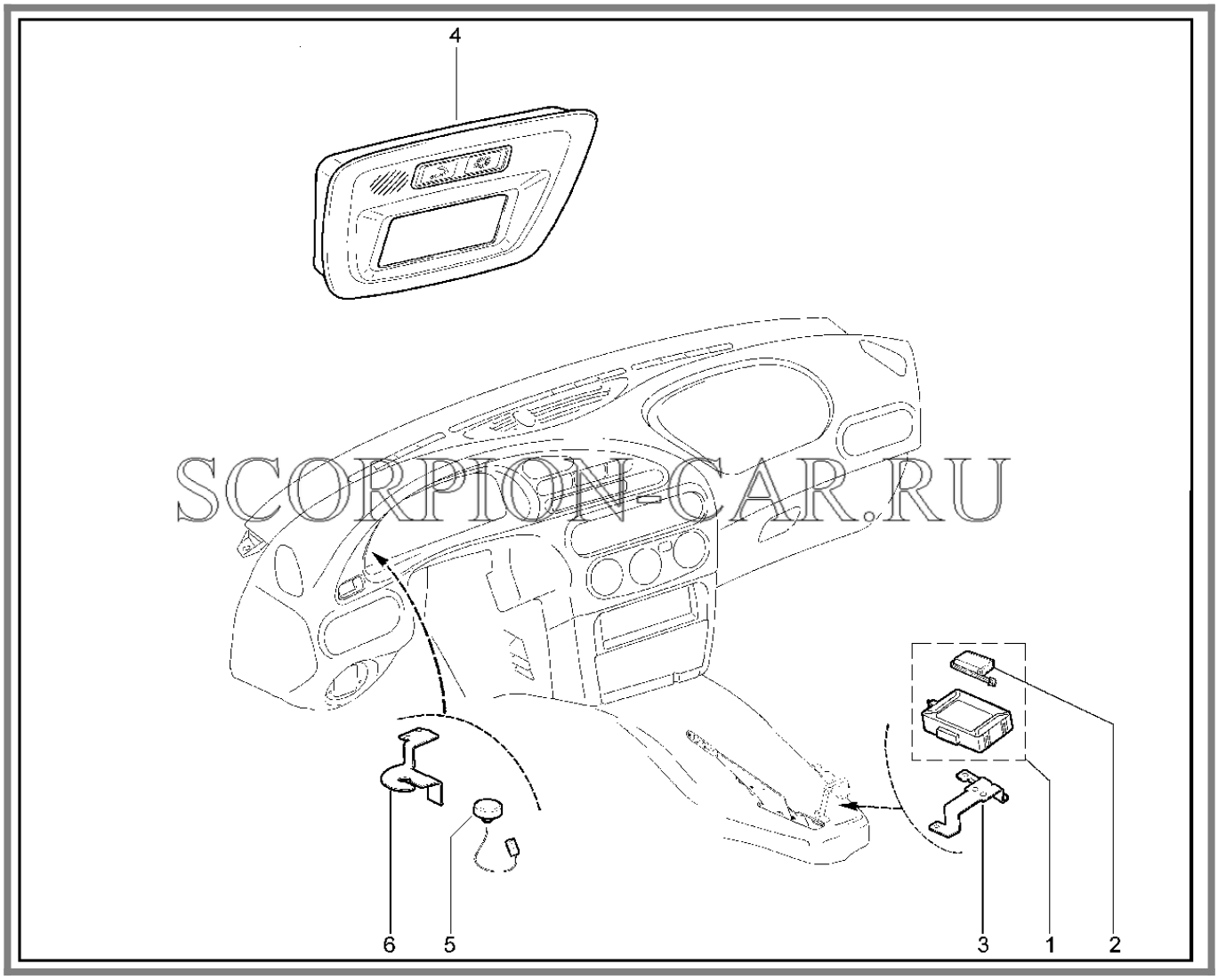

SCORPION-CAR.RU

№	Каталожный номер	Доп. номер	Наименование	Кол-во	Номер замены
1	21230-7937021-00	8450085827	Блок ЭРА-ГЛОНАСС	1	
2	8450107092		Батарейка для блока ЭРА ГЛОНАСС (комплект)	1	
3	21230-5101450-00	8450085825	Кронштейн блока ЭРА-ГЛОНАСС в сборе	1	
4	21230-7937032-20	8450085829	Блок интерфейса пользователя ЭРА ГЛОНАСС	1	
4	21230-7937032-30	8450085830	Блок интерфейса пользователя черный ЭРА ГЛОНАСС	1	
5	21230-7937027-00	8450085828	Антенна GPS	1	

Каталог предоставлен сайтом scorpion-car.ru. При размещении каталога ссылка на страницу загрузки обязательна!

6	21230-5325145-00	8450085826	Кронштейн крепления антенны GPS	1	

Каталог предоставлен сайтом scorpion-car.ru. При размещении каталога ссылка на страницу загрузки обязательна!

877110. Блоки электронные

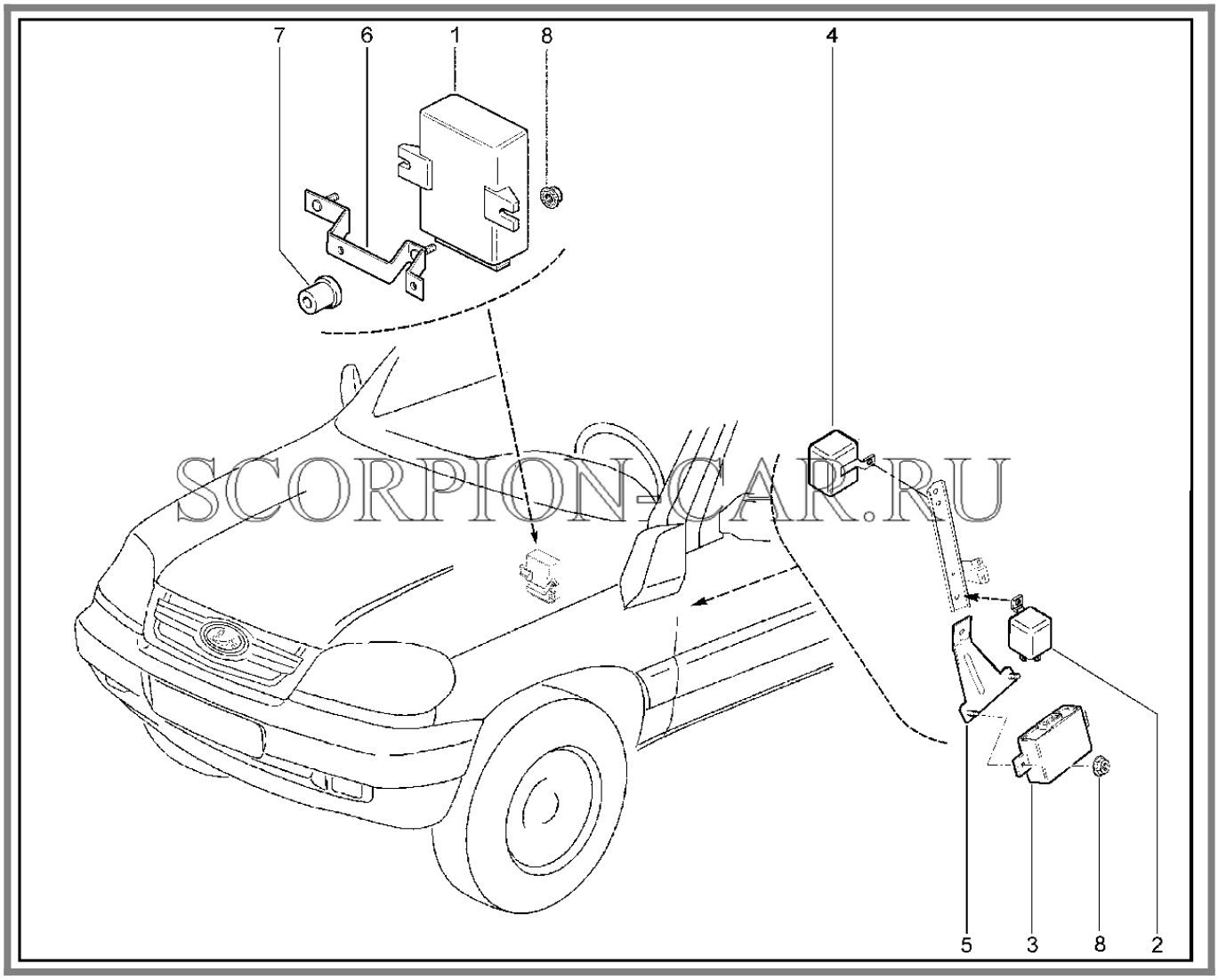

SCORPION-CAR.RU

№	Каталожный номер	Доп. номер	Наименование	Кол-во	Номер замены
1	11180-6512010-00	8450051556	Блок управления электропакетом	1	11180651201001
1	11180-6512010-01	8450051557	Блок управления электропакетом	1	11180651201000
1	21093-6512010-03	8450054910	Блок управления электропакетом	1	21093651201004
1	21093-6512010-04	8460002113	Блок управления электропакетом	1	21093651201003
1	21230-6512010-00	8450085671	Блок управления электропакетом	1	
2	21700-3763050-00	8450059396	Блок управления электрообогревом ветрового стекла	1	

Каталог предоставлен сайтом scorpion-car.ru. При размещении каталога ссылка на страницу загрузки обязательна!

3	21230-3840010-01	8450058677	Блок управления иммобилизатором	1	21230384001002
3	21230-3840010-02	8450058678	Блок управления иммобилизатором	1	21230384001003
3	21230-3840010-03	8450058679	Блок управления иммобилизатором	1	21230384001001
4	21230-3709750-00	8450085824	Блок управления сигнализатором ремня безопасности	1	
5	21230-3840064-00	8450085269	Кронштейн	1	
6	00001-7504401-00	8450085672	Кронштейн крепления блока управления электропакетом	1	
7	21100-5109174-00	8450055499	Втулка дистанционная	2	
8	00001-0038321-01	8450001066	Гайка М6	2	

Каталог предоставлен сайтом scorpion-car.ru. При размещении каталога ссылка на страницу загрузки обязательна!

880110. Жгут проводов системы зажигания

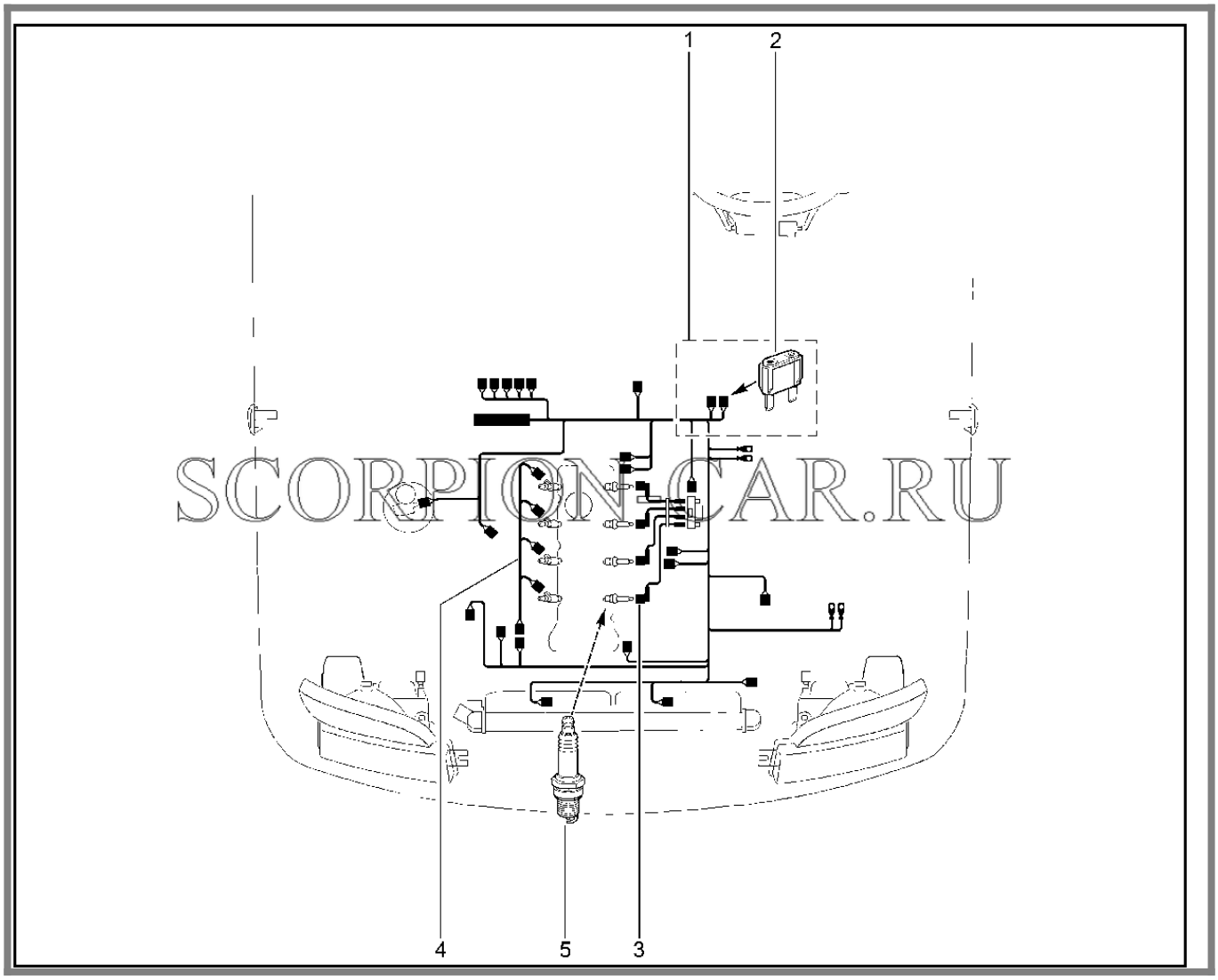

№	Каталожный номер	Доп. номер	Наименование	Кол-во	Номер замены
1	21230-3724026-20	8460007322	Жгут проводов системы зажигания	1	21230372402621
1	21230-3724026-21		Жгут проводов системы зажигания	1	21230372402620
1	21230-3724026-30	8460007323	Жгут проводов системы зажигания	1	
1	21230-3724026-60		Жгут проводов системы зажигания	1	
1	21230-3724026-61	8450085261	Жгут проводов системы зажигания	1	
1	21230-3724026-62	8460004009	Жгут проводов системы зажигания	1	

Каталог предоставлен сайтом scorpion-car.ru. При размещении каталога ссылка на страницу загрузки обязательна!

1	21230-3724026-80		Жгут проводов системы зажигания	1	
1	21230-3724026-81	8450085262	Жгут проводов системы зажигания	1	
1	21230-3724026-82	8460004010	Жгут проводов системы зажигания	1	
1	21230-3724026-90		Жгут проводов системы зажигания	1	
2	21230-3722150-00	8460004000	Предохранитель 50А жгута проводов системы зажигания	2	
3	21214-3707080-22	8450058173	Жгут высоковольтных проводов	1	
3	21230-3707080-10	8460007301	Жгут высоковольтных проводов	1	21230370708014
3	21230-3707080-14	8460007302	Жгут высоковольтных проводов	1	21230370708010
4	21230-3724036-00	8460004029	Жгут проводов форсунок	1	
4	21230-3724036-10	8450058667	Жгут проводов форсунок	1	
5	21110-3707010-00	8450056032	Свеча зажигания	4	21110370701003
5	21110-3707010-03	8450056033	Свеча зажигания	4	21110370701000

Каталог предоставлен сайтом scorpion-car.ru. При размещении каталога ссылка на страницу загрузки обязательна!

881110. Жгуты проводов салона (до 10.2015)

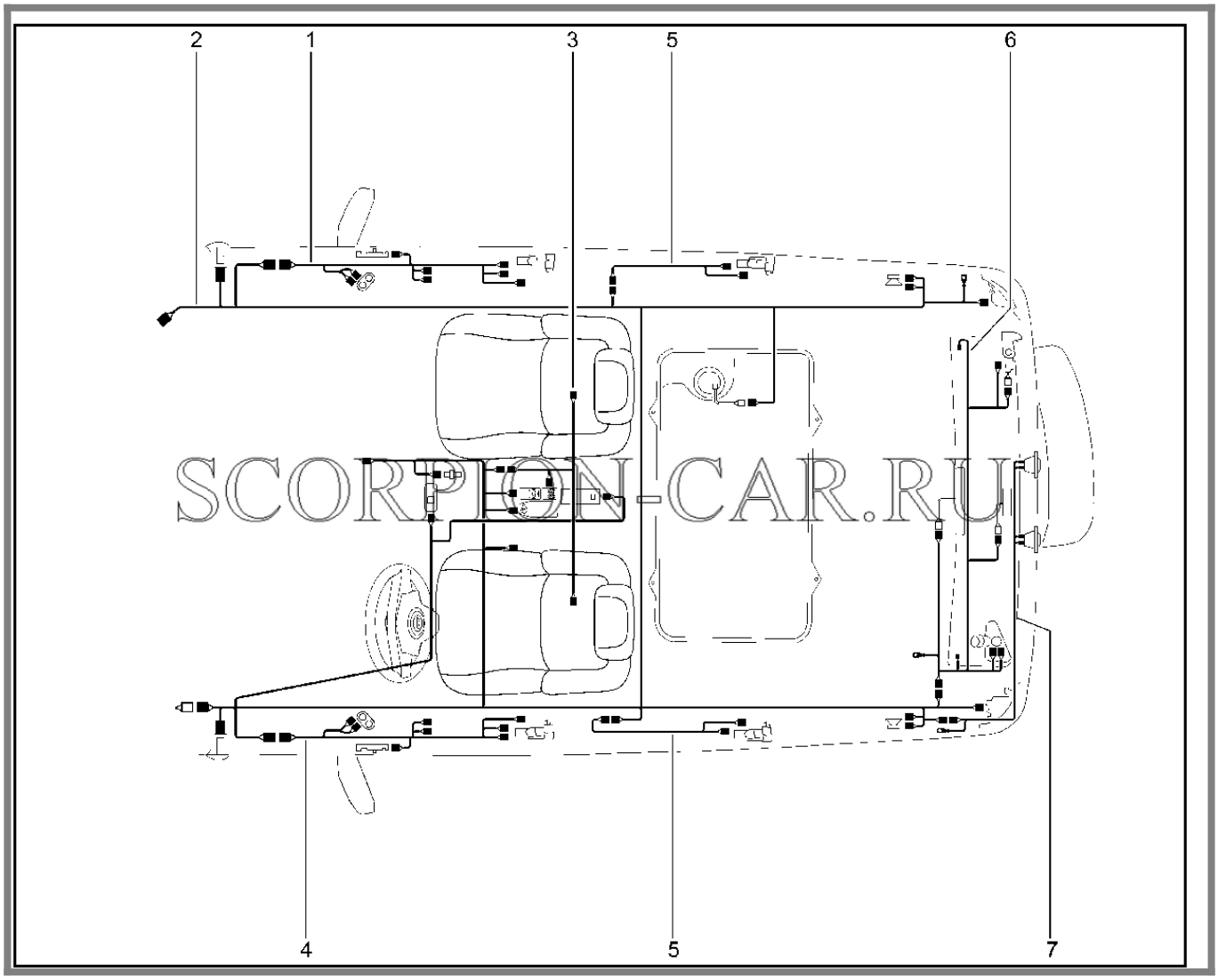

SCORPION-CAR.RU

№	Каталожный номер	Доп. номер	Наименование	Кол-во	Номер замены
1	21230-3724550-10	8450085244	Жгут проводов задний дополнительный	1	21230372455020
1	21230-3724550-20	8450085246	Жгут проводов задний дополнительный правый	1	21230372455010
2	21230-3724210-10	8460004034	Жгут проводов задний	1	
2	21230-3724210-14	8460004036	Жгут проводов задний в сборе (короткий)	1	
2	21230-3724210-20		Жгут проводов задний	1	

Каталог предоставлен сайтом scorpion-car.ru. При размещении каталога ссылка на страницу загрузки обязательна!

2	21230-3724210-24	8460004038	Жгут проводов задний, FL	1	
2	21230-3724210-60	8460004040	Жгут проводов задний , E-3	1	
3	21230-3724076-00		Жгут проводов обогрева сидений	1	
3	21230-3724076-14	8460004031	Жгут проводов обогрева сидений	1	
4	21230-3724551-00	8460004055	Жгут проводов задний дополнительный левый	1	
4	21230-3724551-14	8460004056	Жгут проводов задний дополнительный левый	1	
5	21230-3724550-10	8450085244	Жгут проводов задний дополнительный	2	
6	21230-3724558-00	8450085249	Жгут проводов задний дополнительный	1	
7	21230-3724214-00	8460004047	Жгут проводов фонарей освещения номерного знака	1	

Каталог предоставлен сайтом scorpion-car.ru. При размещении каталога ссылка на страницу загрузки обязательна!

881210. Жгуты проводов салона (с 10.2015)

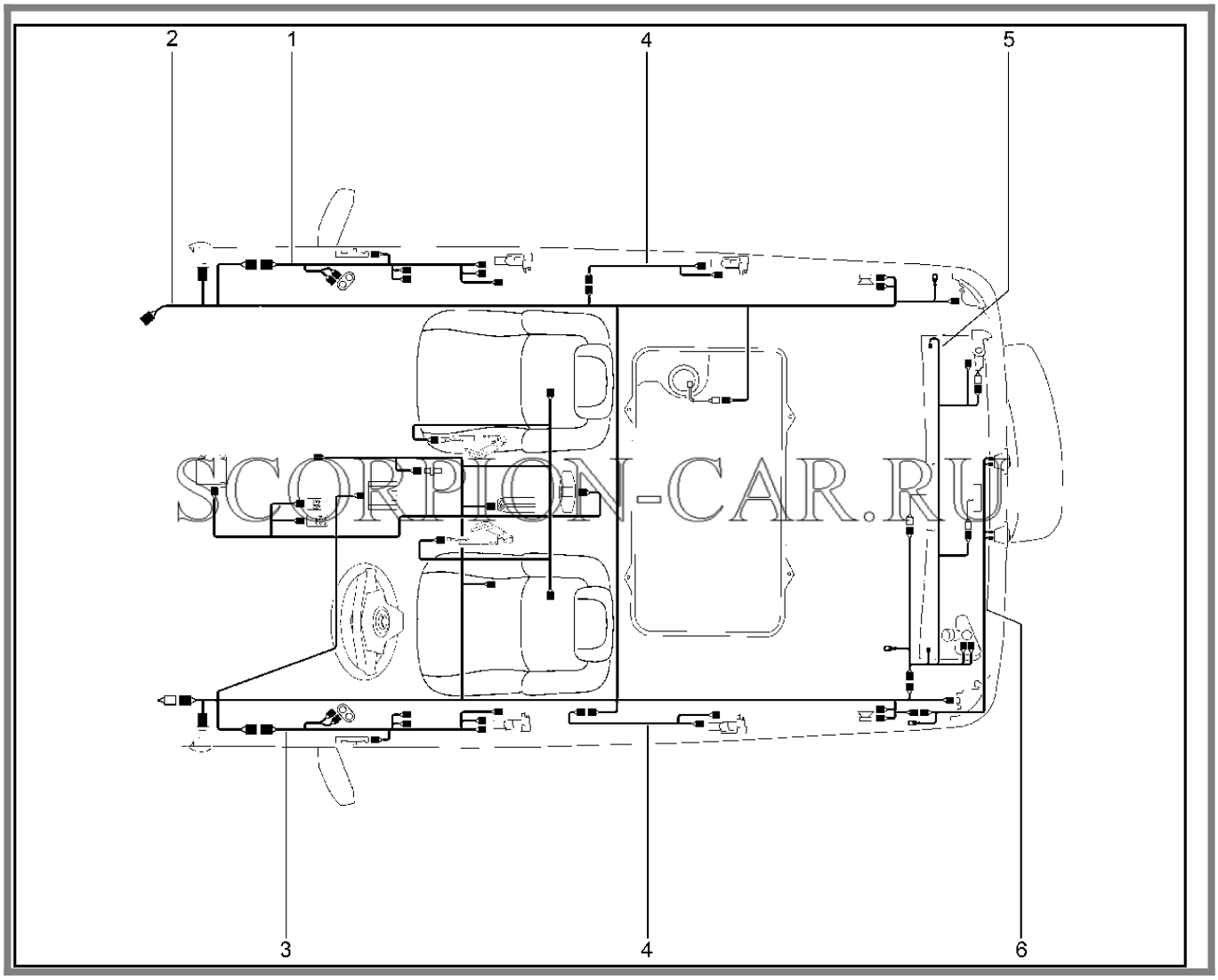

SCORPION-CAR.RU

№	Каталожный номер	Доп. номер	Наименование	Кол-во	Номер замены
1	21230-3724550-10	8450085244	Жгут проводов задний дополнительный	1	21230372455020
1	21230-3724550-20	8450085246	Жгут проводов задний дополнительный правый	1	21230372455010
1	21230-3724551-89	8450085247	Жгут проводов задний дополнительный правый	1	
2	21230-3724210-13	8460004035	Жгут проводов задний в сборе	1	

Каталог предоставлен сайтом scorpion-car.ru. При размещении каталога ссылка на страницу загрузки обязательна!

2	21230-3724210-14	8460004036	Жгут проводов задний в сборе (короткий)	1	
2	21230-3724210-19	8460004037	Жгут проводов задний	1	
2	21230-3724210-55	8460004039	Жгут проводов задний в сборе	1	
2	21230-3724210-89		Жгут проводов задний	1	
2	21230-3724210-90	8460004041	Жгут проводов задний	1	
2	21230-3724210-91	8460004042	Жгут проводов задний	1	
2	21230-3724210-93	8460004043	Жгут проводов задний	1	
2	21230-3724210-94	8460004044	Жгут проводов задний в сборе	1	
2	21230-3724210-95	8460004045	Жгут проводов задний	1	
2	21230-3724210-99	8460004046	Жгут проводов задний (АБС)	1	
2	21231-3724210-90	8460004433	Жгут проводов задний (без АБС)	1	
2	21231-3724210-99	8460004434	Жгут проводов задний	1	
2	21232-3724210-00	8460004453	Жгут проводов задний	1	
2	21232-3724210-17	8460004454	Жгут проводов задний	1	
2	21232-3724210-19	8460004455	Жгут проводов задний	1	
2	21232-3724210-20	8460004456	Жгут проводов задний	1	
2	21232-3724210-30	8460004458	Жгут проводов задний	1	
2	21232-3724210-90	8460004459	Жгут проводов задний	1	

Каталог предоставлен сайтом scorpion-car.ru. При размещении каталога ссылка на страницу загрузки обязательна!

2	21232-3724210-91	8460004460	Жгут проводов задний	1	
2	21232-3724210-92	8460004461	Жгут проводов задний	1	
2	21232-3724210-95	8460004462	Жгут проводов задний	1	
2	21232-3724210-96	8460004463	Жгут проводов задний	1	
2	21232-3724210-98	8460004464	Жгут проводов задний	1	
2	21232-3724210-99	8460004465	Жгут проводов задний	1	
3	21230-3724210-13	8460004035	Жгут проводов задний в сборе	1	
3	21230-3724210-14	8460004036	Жгут проводов задний в сборе (короткий)	1	
3	21230-3724210-19	8460004037	Жгут проводов задний	1	
3	21230-3724210-55	8460004039	Жгут проводов задний в сборе	1	
3	21230-3724210-89		Жгут проводов задний	1	
3	21230-3724210-90	8460004041	Жгут проводов задний	1	
3	21230-3724210-91	8460004042	Жгут проводов задний	1	
3	21230-3724210-93	8460004043	Жгут проводов задний	1	
3	21230-3724210-94	8460004044	Жгут проводов задний в сборе	1	
3	21230-3724210-95	8460004045	Жгут проводов задний	1	
3	21230-3724210-99	8460004046	Жгут проводов задний (АБС)	1	
3	21231-3724210-90	8460004433	Жгут проводов задний (без АБС)	1	

Каталог предоставлен сайтом scorpion-car.ru. При размещении каталога ссылка на страницу загрузки обязательна!

3	21231-3724210-99	8460004434	Жгут проводов задний	1	
3	21232-3724210-00	8460004453	Жгут проводов задний	1	
3	21232-3724210-17	8460004454	Жгут проводов задний	1	
3	21232-3724210-19	8460004455	Жгут проводов задний	1	
3	21232-3724210-20	8460004456	Жгут проводов задний	1	
3	21232-3724210-30	8460004458	Жгут проводов задний	1	
3	21232-3724210-90	8460004459	Жгут проводов задний	1	
3	21232-3724210-91	8460004460	Жгут проводов задний	1	
3	21232-3724210-92	8460004461	Жгут проводов задний	1	
3	21232-3724210-95	8460004462	Жгут проводов задний	1	
3	21232-3724210-96	8460004463	Жгут проводов задний	1	
3	21232-3724210-98	8460004464	Жгут проводов задний	1	
3	21232-3724210-99	8460004465	Жгут проводов задний	1	
4	21230-3724550-10	8450085244	Жгут проводов задний дополнительный	2	
5	21230-3724558-00	8450085249	Жгут проводов задний дополнительный	1	
5	21230-3724558-89	8450085250	Жгут проводов задний дополнительный	1	
6	21230-3724214-00	8460004047	Жгут проводов фонарей освещения номерного знака	1	

Каталог предоставлен сайтом scorpion-car.ru. При размещении каталога ссылка на страницу загрузки обязательна!

6	21230-3724248-00	8460004048	Жгут проводов фонарей освещения номерного знака и датчиков системы парковки	1	
6	21230-3724248-01	8460004049	Жгут проводов фонарей освещения номерного знака и датчиков системы парковки	1	
6	21230-3724248-10	8460004050	Жгут проводов фонарей освещения номерного знака и датчиков системы парковки	1	
6	21230-3724248-12	8460004051	Жгут проводов фонарей освещения номерного знака и датчиков системы парковки	1	

Каталог предоставлен сайтом scorpion-car.ru. При размещении каталога ссылка на страницу загрузки обязательна!

882110. Жгуты проводов передка (до 10.2015)

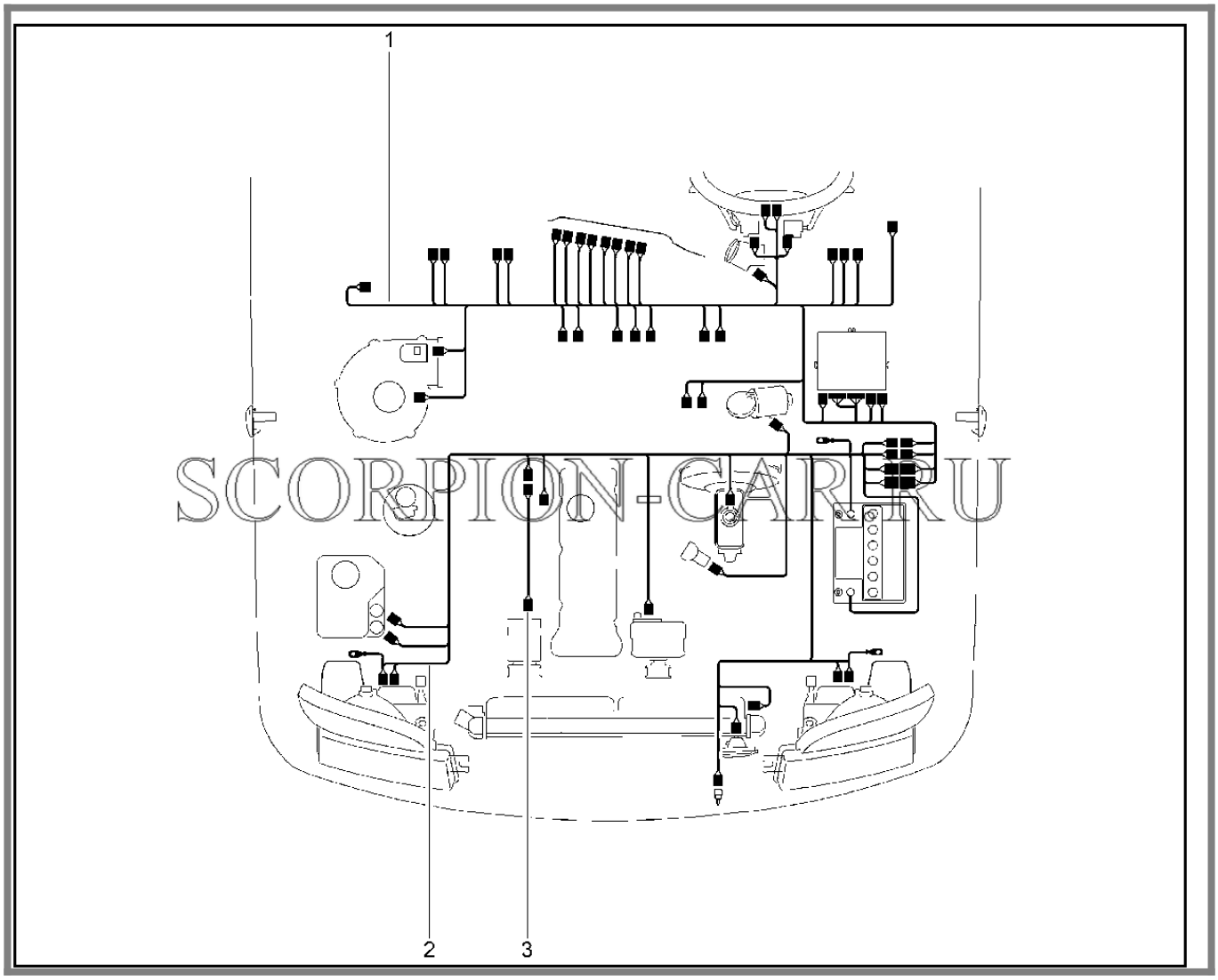

№	Каталожный номер	Доп. номер	Наименование	Кол-во	Номер замены
1	21230-3724030-00	8460007324	Жгут проводов панели приборов	1	
1	21230-3724030-14		Жгут проводов панели приборов (короткий)	1	21230372403018
1	21230-3724030-18	8460004013	Жгут проводов панели приборов (короткий)	1	
1	21230-3724030-20	8460007326	Жгут проводов панели приборов	1	
1	21230-3724030-24		Жгут проводов панели приборов	1	

Каталог предоставлен сайтом scorpion-car.ru. При размещении каталога ссылка на страницу загрузки обязательна!

1	21230-3724030-40		Жгут проводов панели приборов	1	
1	21230-3724030-60		Жгут проводов панели приборов	1	21230372403064
1	21230-3724030-64	8460004018	Жгут проводов панели приборов	1	
1	21230-3724030-84		Жгут проводов панели приборов (короткий)	1	21230372403088
1	21230-3724030-88	8460004020	Жгут проводов панели приборов (короткий)	1	
1	21230-3724030-90	8460004021	Жгут проводов панели приборов	1	
1	21230-3724030-94		Жгут проводов панели приборов	1	
2	21230-3724010-44		Жгут проводов передний (короткий)	1	
2	21230-3724010-45	8460004003	Жгут проводов передний (АБС)	1	
2	21230-3724010-50		Жгут проводов передний	1	21230372401051
2	21230-3724010-51		Жгут проводов передний в сборе	1	
2	21230-3724010-53		Жгут проводов передний в сборе	1	
2	21230-3724010-54		Жгут проводов передний в сборе	1	
2	21230-3724010-58		Жгут проводов передний в сборе (SP)	1	
2	21230-3724010-59	8460004005	Жгут проводов передний в сборе (SP-GLS)	1	
3	21230-3724200-00	8450085007	Жгут проводов компрессора кондиционера	1	

Каталог предоставлен сайтом scorpion-car.ru. При размещении каталога ссылка на страницу загрузки обязательна!

882210. Жгуты проводов передка (с 10.2015)

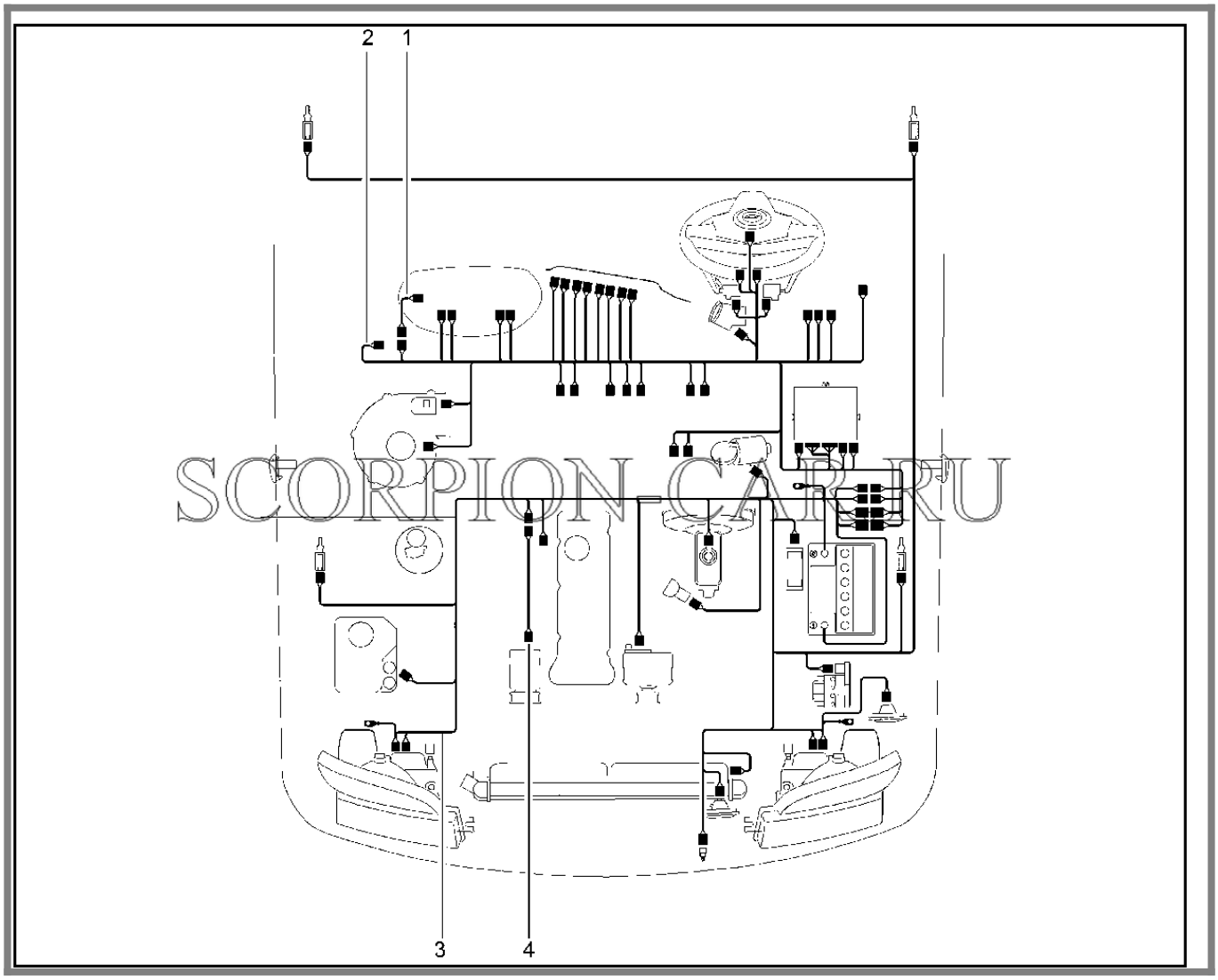

№	Каталожный номер	Доп. номер	Наименование	Кол-во	Номер замены
1	21230-3724100-00	8450085839	Жгут проводов дополнительный в сборе	1	
2	21230-3724030-13	8460004011	Жгут проводов панели приборов	1	
2	21230-3724030-15	8460004012	Жгут проводов панели приборов	1	
2	21230-3724030-61	8460004015	Жгут проводов панели приборов	1	
2	21230-3724030-63	8460004017	Жгут проводов панели приборов	1	
2	21230-3724030-85	8460004019	Жгут проводов панели приборов	1	

Каталог предоставлен сайтом scorpion-car.ru. При размещении каталога ссылка на страницу загрузки обязательна!

2	21230-3724030-91	8460004022	Жгут проводов панели приборов	1	
2	21230-3724030-92	8460004023	Жгут проводов панели приборов	1	
2	21230-3724030-93	8460004024	Жгут проводов панели приборов	1	
2	21230-3724030-96	8460004026	Жгут проводов панели приборов	1	
2	21230-3724030-99	8460004028	Жгут проводов панели приборов	1	
2	21231-3724030-91	8460004430	Жгут проводов панели приборов	1	
2	21231-3724030-96	8460004431	Жгут проводов панели приборов	1	
2	21231-3724030-99	8460004432	Жгут проводов панели приборов	1	
2	21232-3724030-17	8460004442	Жгут проводов панели приборов	1	
2	21232-3724030-18	8460004443	Жгут проводов панели приборов	1	
2	21232-3724030-20	8460004444	Жгут проводов панели приборов	1	
2	21232-3724030-21	8460004445	Жгут проводов панели приборов	1	
2	21232-3724030-30	8460004447	Жгут проводов панели приборов	1	
2	21232-3724030-89		Жгут проводов панели приборов	1	
2	21232-3724030-91	8460004448	Жгут проводов панели приборов	1	
2	21232-3724030-92	8460004449	Жгут проводов панели приборов	1	
2	21232-3724030-93	8460004450	Жгут проводов панели приборов	1	
2	21232-3724030-96	8460004451	Жгут проводов панели приборов	1	

Каталог предоставлен сайтом scorpion-car.ru. При размещении каталога ссылка на страницу загрузки обязательна!

2	21232-3724030-99	8460004452	Жгут проводов панели приборов	1	
3	21230-3724010-13	8460004001	Жгут проводов передний в сборе	1	
3	21230-3724010-17	8460004002	Жгут проводов передний	1	
3	21230-3724010-45	8460004003	Жгут проводов передний (АБС)	1	
3	21230-3724010-52	8460004004	Жгут проводов передний (без АБС)	1	
3	21230-3724010-59	8460004005	Жгут проводов передний	1	
3	21230-3724010-61		Жгут проводов передний	1	
3	21230-3724010-90	8460004006	Жгут проводов передний (АБС)	1	
3	21230-3724010-91	8460004007	Жгут проводов передний	1	
3	21230-3724010-92	8460004008	Жгут проводов передний	1	
3	21230-3724010-93	8460009155	Жгут проводов передний в сборе	1	
3	21230-3724010-99		Жгут проводов передний (без АБС)	1	
4	21230-3724200-00	8450085007	Жгут проводов компрессора кондиционера	1	

Каталог предоставлен сайтом scorpion-car.ru. При размещении каталога ссылка на страницу загрузки обязательна!

883110. Арматура жгутов проводов

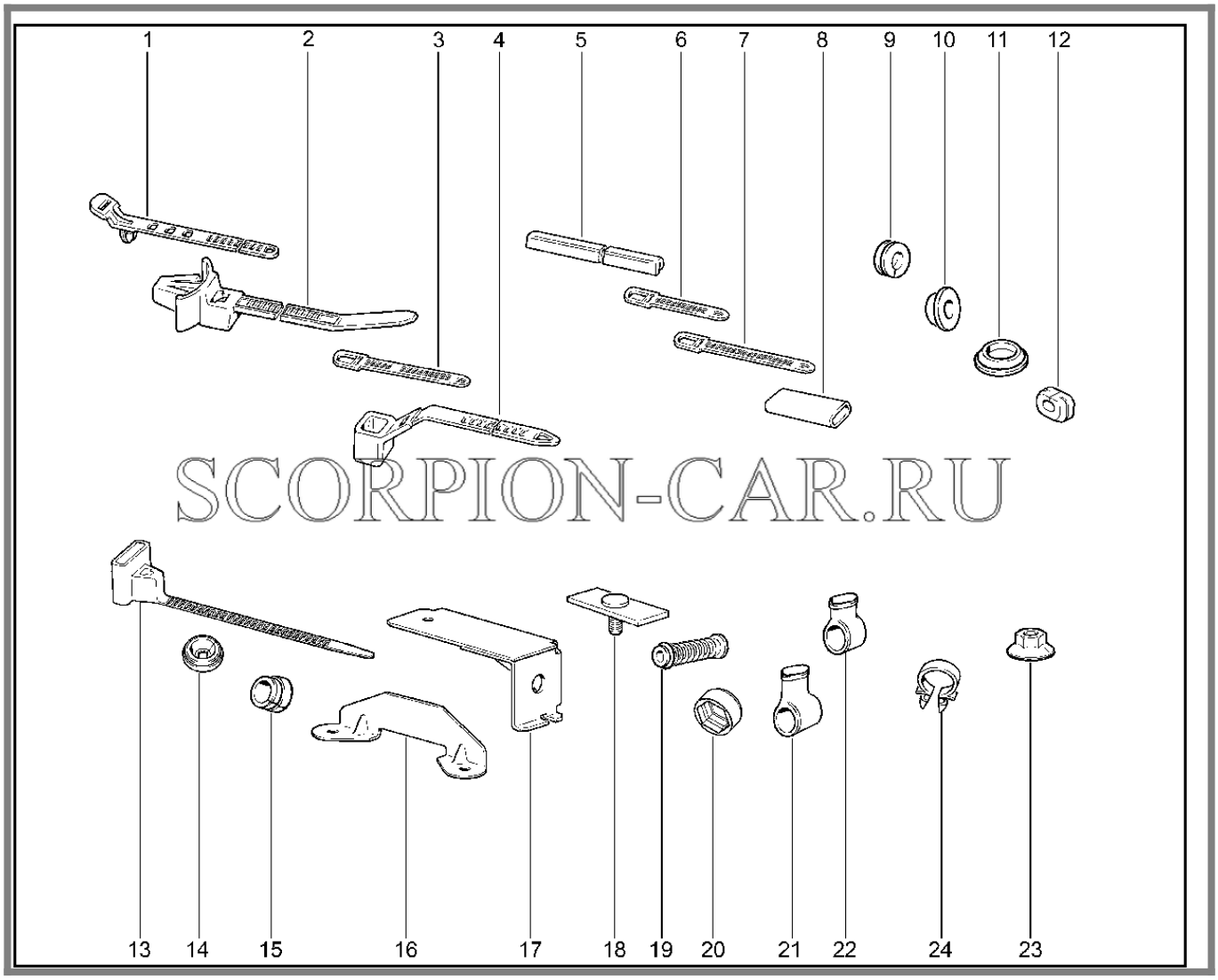

№	Каталожный номер	Доп. номер	Наименование	Кол-во	Номер замены
1	21100-3724321-00	8450055404	Хомут	10	
2	21230-3724308-00	8450001366	Хомут	1	
3	21100-3724308-00	8450001140	Хомут крепления проводов	4	
4	21230-3724321-00	8450073744	Хомут	3	
5	21230-3724133-00	8450085252	Уплотнитель	2	
6	00001-0045676-80	8450001176	Хомут 84,5	5	
7	00001-0045677-80	8450001367	Хомут 126.5	4	
8	00001-0002499-80	8450001392	Трубка тип А	2	
9	21080-3724317-00	8450001389	Уплотнитель проводов	3	

Каталог предоставлен сайтом scorpion-car.ru. При размещении каталога ссылка на страницу загрузки обязательна!

10	21080-3724330-00	8450001390	Заглушка ф24	2	
11	21010-5002090-00	8450001561	Заглушка отверстий боковой панели передка	1	
12	21010-3724116-00	8450052675	Уплотнитель	1	
13	00001-7504357-00	8450085703	Хомут крепления пучка проводов	1	
14	21010-3724118-00	8450001385	Уплотнитель	1	
15	21082-3724118-00	8450001386	Уплотнитель проводов	4	
16	21230-3724484-00	8450085251	Кронштейн крепления жгута проводов	1	
17	21230-3724319-00	8450058669	Кронштейн крепления жгута проводов	1	
18	21230-3724315-00	8450084345	Пластина	1	
19	21103-3724196-00	8450001401	Трубка защитная	3	
20	00001-7504141-00	8450085011	Колпачок защитный клеммы В+	1	
21	21010-3724177-00	8450001387	Колпачок защитный клеммы генератора	1	
22	21080-3724182-00	8450054293	Колпачок защитный клеммы стартера	1	
23	00001-7505339-00	8460009003	Гайка глухая	1	
24	00001-0045696-80	8450001368	Скоба крепления пучка проводов	1	
24	00001-0045700-80	8450001395	Скоба крепления пучка проводов и трубопроводов	3	
24	00001-0045702-80	8450050232	Скоба 24х3	1	

Каталог предоставлен сайтом scorpion-car.ru. При размещении каталога ссылка на страницу загрузки обязательна!

900110. Инструмент шоферский

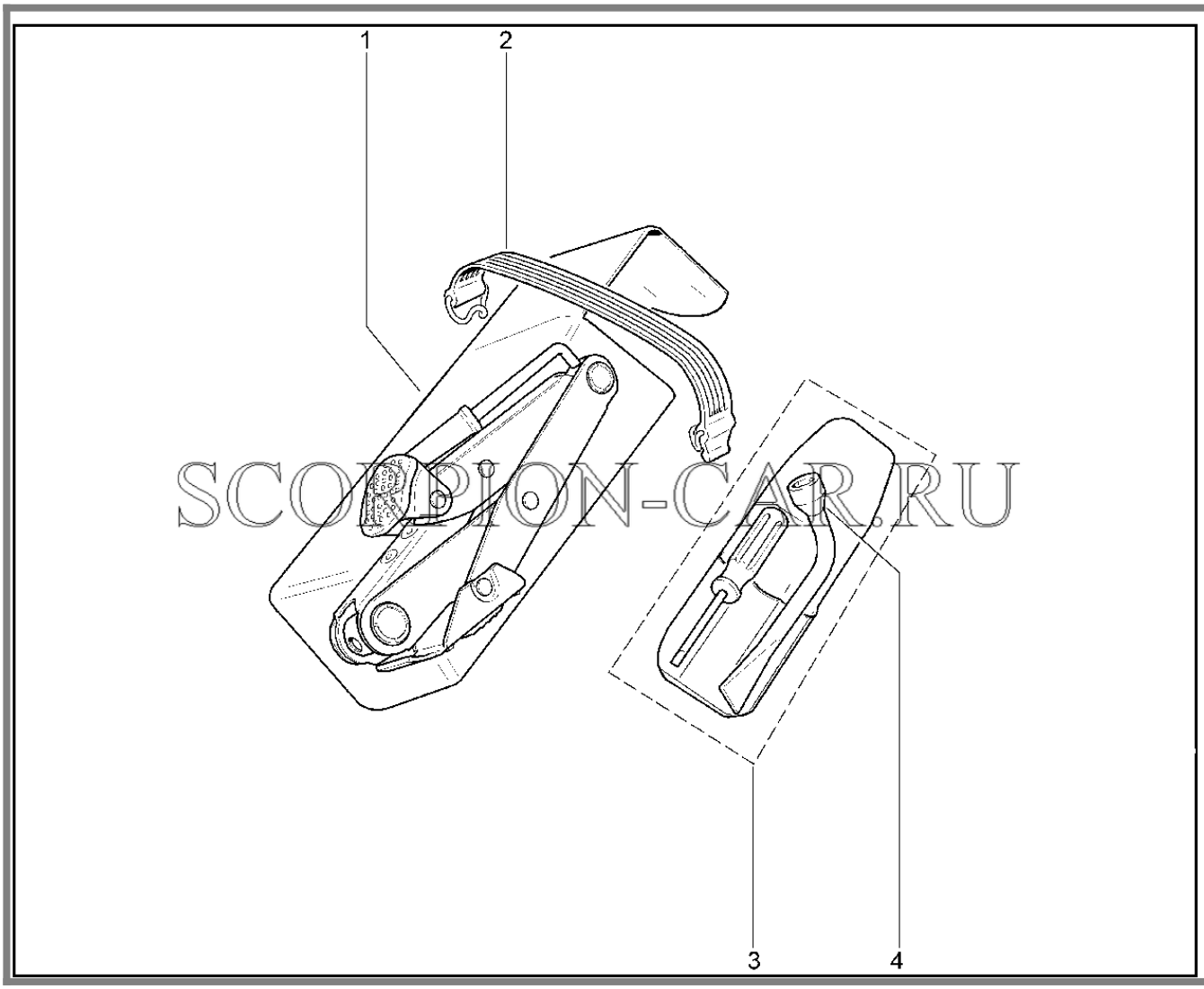

SCORPION-CAR.RU

№	Каталожный номер	Доп. номер	Наименование	Кол-во	Номер замены
1	21230-3913210-05		Домкрат	1	21230391321015
1	21230-3913210-10	8460004081	Домкрат ромбический	1	21230391321005
1	21230-3913210-15	8450085283	Домкрат ромбический	1	21230391321010
2	21080-1311090-00	8450053932	Ремень	1	
2	21230-1311090-00	8450085284	Ремень	1	
3	21230-3901200-00	8460004071	Насос с инструментом в чехле	1	21230390120011
3	21230-3901200-10	8460004072	Сумка инструментальная	1	21230390120000

Каталог предоставлен сайтом scorpion-car.ru. При размещении каталога ссылка на страницу загрузки обязательна!

3	21230-3901200-11	8450085274	Сумка инструментальная	1	21230390120010
4	21010-3901102-00	8450080992	Ключ 19 комбинированный	1	

Каталог предоставлен сайтом scorpion-car.ru. При размещении каталога ссылка на страницу загрузки обязательна!

910110. Защита двигателя

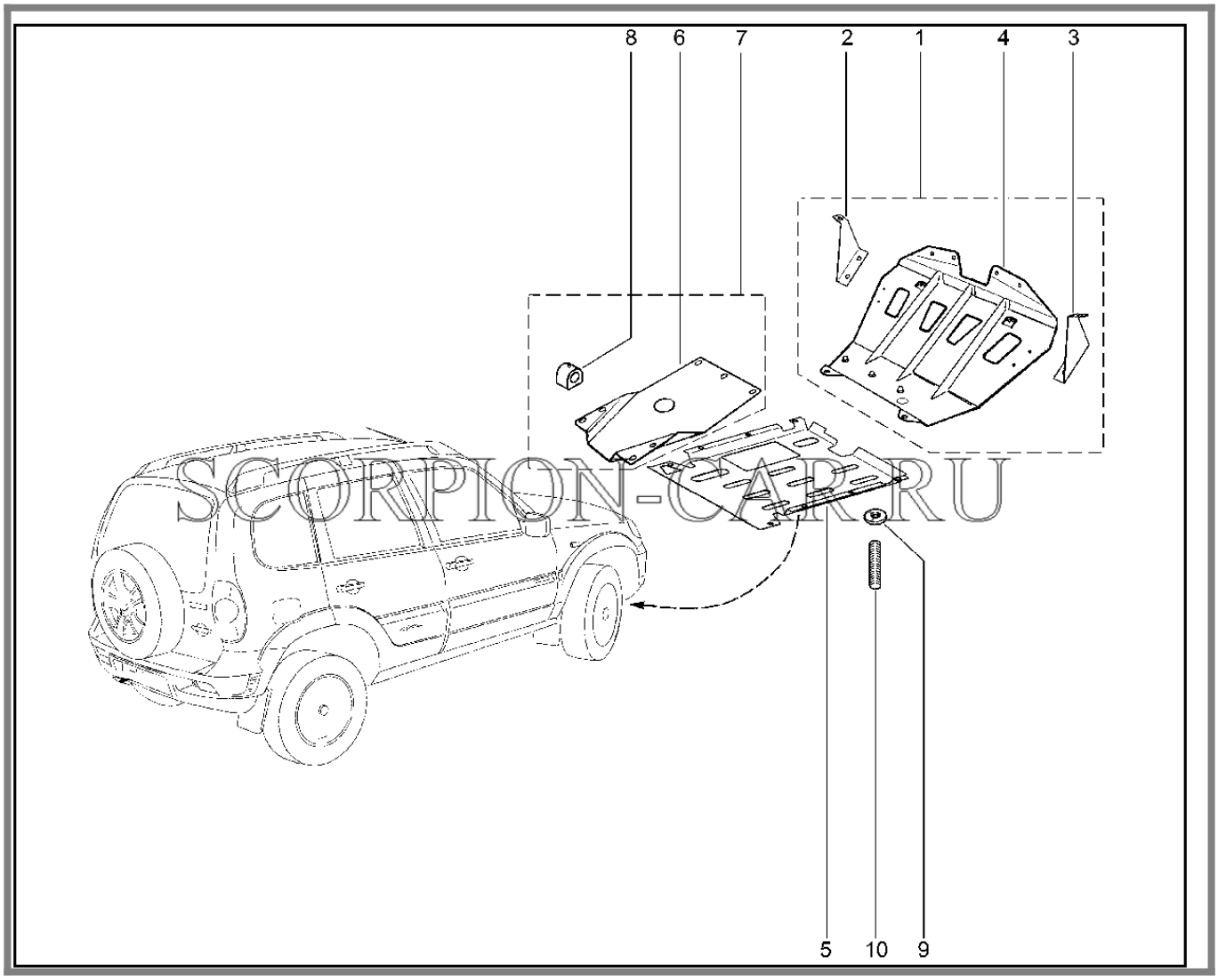

№	Каталожный номер	Доп. номер	Наименование	Кол-во	Номер замены
1	00001-7504705-00	8460050114	Защита двигателя передняя (сталь)	1	
1	00001-7504705-11		Защита двигателя передняя (сталь)	1	
2	00001-7505081-00	8460050147	Кронштейн левый	1	
3	00001-7505080-00	8460050146	Кронштейн правый	1	
4	00001-7505108-00	8460050150	Защита двигателя	1	
5	00001-7504862-10		Защита днища интегрированная	1	
5	00001-7505110-00	8460050152	Защита днища	1	

Каталог предоставлен сайтом scorpion-car.ru. При размещении каталога ссылка на страницу загрузки обязательна!

5	00001-7505110-10		Защита днища	1	
6	00001-7505109-00	8460050151	Защита редуктора	1	
7	00001-7504706-00		Защита КПП (сталь)	1	
7	00001-7504942-01		Защита редуктора в сборе	1	
8	21010-2906040-00	8450052487	Подушка штанги стабилизатора	2	
9	00001-7505087-00	8460050149	Прокладка защиты	6	
10	00001-7505086-00	8460050148	Шпилька М8 закладная	8	

Каталог предоставлен сайтом scorpion-car.ru. При размещении каталога ссылка на страницу загрузки обязательна!

910210. Брызговики и экраны

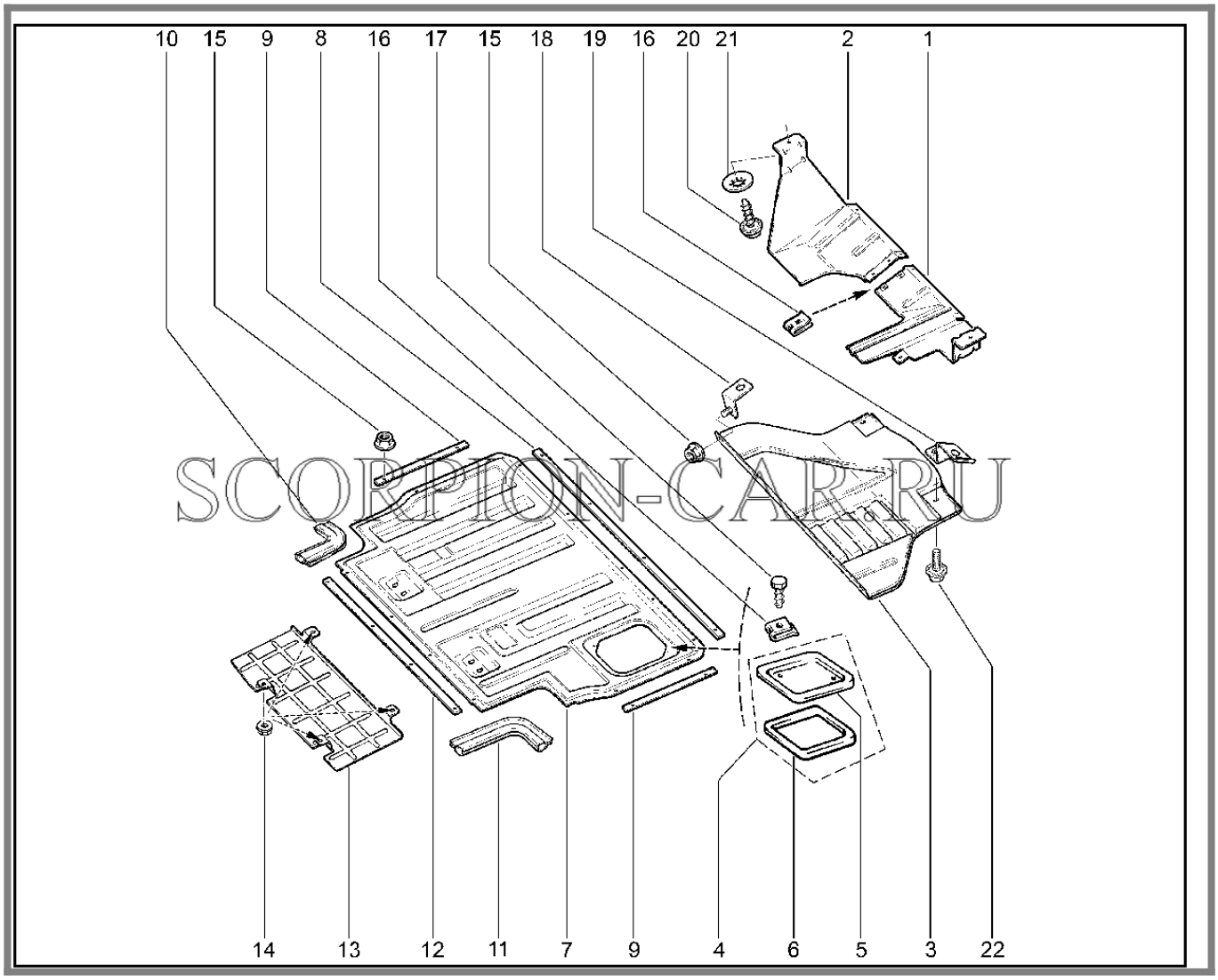

№	Каталожный номер	Доп. номер	Наименование	Кол-во	Номер замены
1	21230-2802012-00	8450085097	Брызговик двигателя правый в сборе	1	
1	21230-2802022-10	8450085098	Брызговик двигателя правый	1	
2	21230-2802023-00	8450085099	Брызговик двигателя левый	1	
3	21230-2802050-00	8450085101	Экран шумоизоляционный в сборе	1	
4	21100-5101410-00	8450085340	Крышка люка датчика бензобака	1	
5	21100-5101412-01	8450085341	Крышка люка датчика бензобака	1	

Каталог предоставлен сайтом scorpion-car.ru. При размещении каталога ссылка на страницу загрузки обязательна!

6	21100-5101420-00	8450055484	Прокладка	1	
7	21230-5107092-00	8450085342	Крышка бензобака	1	
8	21230-5107098-00	8450085343	Прокладка передняя	1	
9	21230-5107100-00	8450085344	Прокладка боковая	2	
10	21230-5107105-00	8450085347	Окантовка левая	1	
11	21230-5107104-00	8450085346	Окантовка правая	1	
12	21230-5107102-00	8450085345	Прокладка задняя	1	
13	21230-5107072-11	8450085339	Экран защиты пола кузова	1	
14	00001-0038321-01	8450001066	Гайка М6	4	
15	00001-0038321-01	8450001066	Гайка М6	20	
16	00001-0041897-76	8450002356	Клемма для винтов с резьбой АВ № 10-12	4	
17	00001-0051860-01	8460010231	Винт 4,9х10 самонарезающий	2	
18	21230-2802070-00	8450085103	Кронштейн крепления шумоизоляционного экрана задний	1	
19	21230-2802060-00	8450085102	Кронштейн крепления шумоизоляционного экрана передний	1	
20	00001-0051873-01	8450001882	Винт 5,6х10 табл.10636	8	
21	00001-0025990-71	8450001089	Шайба 6 стопорная	8	
22	00001-0026470-01	8450001090	Шайба 8х25 плоская	8	

Каталог предоставлен сайтом scorpion-car.ru. При размещении каталога ссылка на страницу загрузки обязательна!

911110. Тягово-сцепное устройство

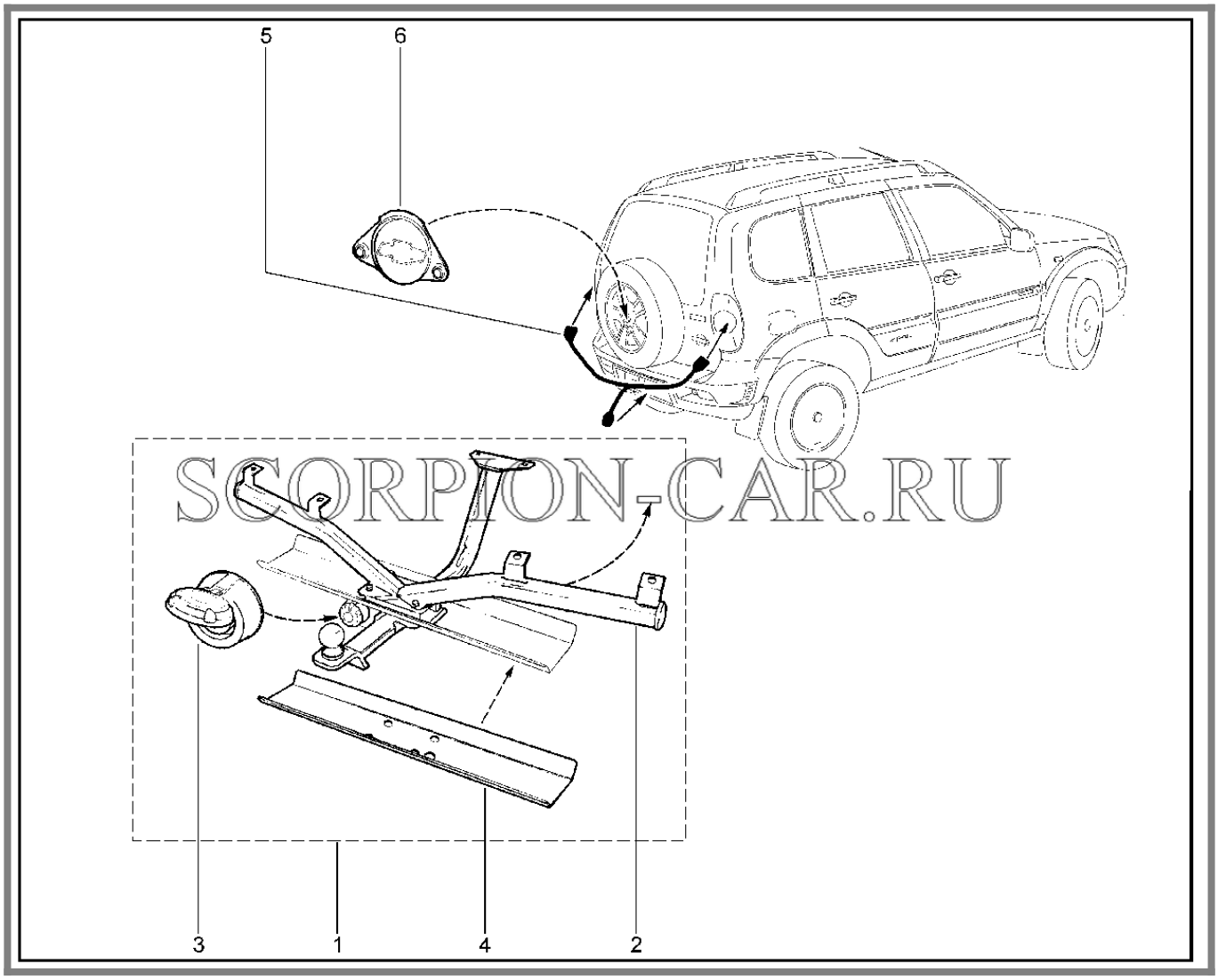

SCORPION-CAR.RU

№	Каталожный номер	Доп. номер	Наименование	Кол-во	Номер замены
1	00001-7504701-11		Устройство тягово-сцепное в сборе	1	00001750470130
2	00001-7504701-00		Устройство тягово-сцепное с квадратом FD	1	00001750470110
2	00001-7504701-10		Устройство тягово-сцепное с квадратом FD	1	00001750470111
2	00001-7505112-00	8450085859	Устройство тягово-сцепное	1	
3	00001-7505082-00	8450085861	Розетка с прокладкой в сборе	1	

Каталог предоставлен сайтом scorpion-car.ru. При размещении каталога ссылка на страницу загрузки обязательна!

4	00001-7504704-00		Защита заднего бампера (сталь)	1	
5	00001-7504709-00	8460050115	Жгут проводов тягово-сцепного устройства	1	00001750470901
5	00001-7504709-01	8450085858	Жгут проводов тягово-сцепного устройства	1	00001750470900
6	00001-7504474-00	8460050077	Центральный колпак запасного колеса	1	

Каталог предоставлен сайтом scorpion-car.ru. При размещении каталога ссылка на страницу загрузки обязательна!

917110. Карта MicroSD

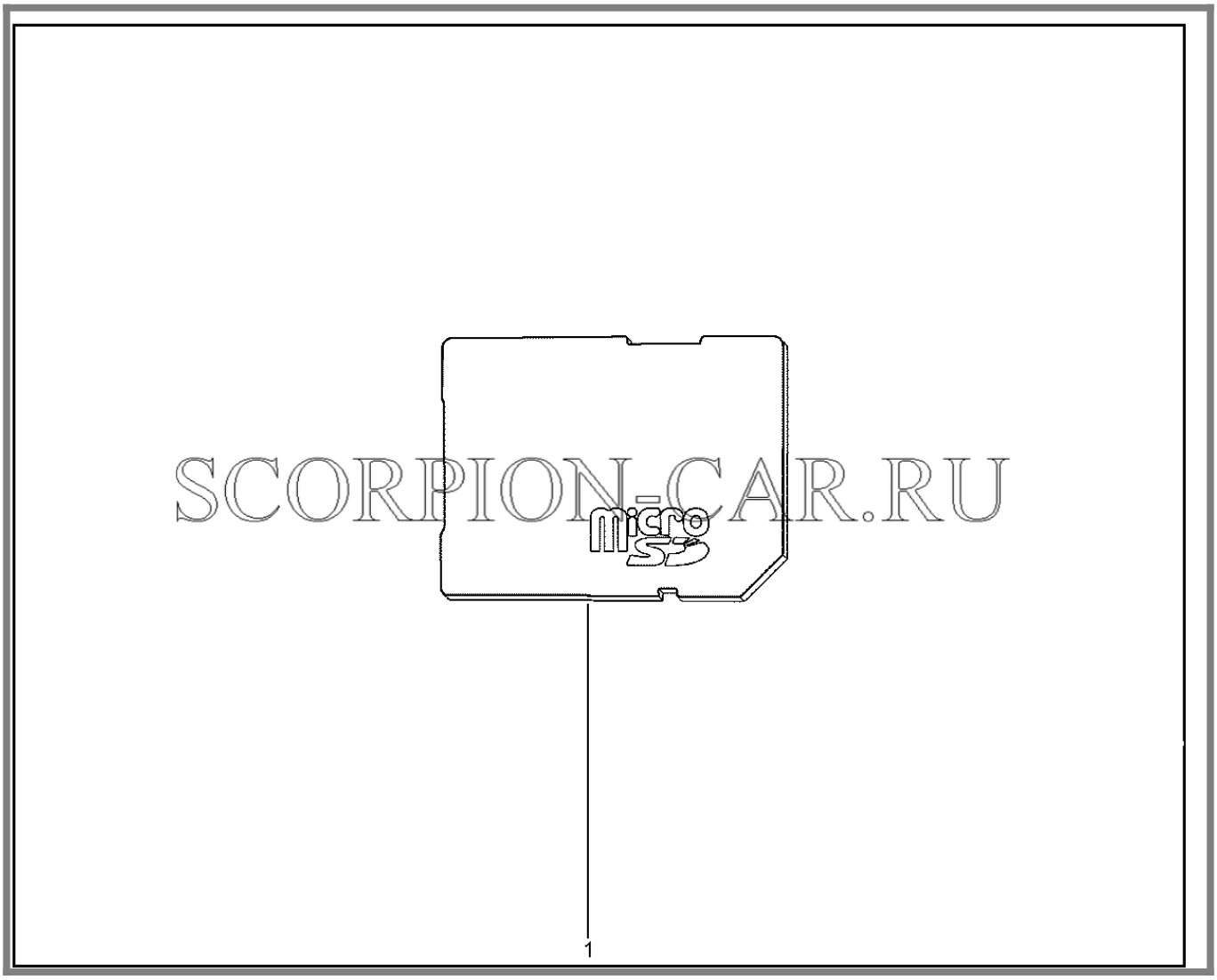

№	Каталожный номер	Доп. номер	Наименование	Кол-во	Номер замены
1	00001-7504525-10	8460050081	Карта microSD ПО Навител с картами, WinCE (Россия)	1	
1	00001-7504525-11	8460050082	Карта microSD ПО Навител-Содружество (Россия+СНГ)	1	

Каталог предоставлен сайтом scorpion-car.ru. При размещении каталога ссылка на страницу загрузки обязательна!